# LiftMaster MAXUM

# Installation Manual

## Industrial DC Operators

### Models JDC, RJDC, JHDC, and TDC

DC Jackshaft, Hoist, and Trolley
Doors up to 700, 1200, and 2200 lbs

NOT FOR RESIDENTIAL USE

- Please read this manual and the enclosed safety materials completely, prior to installation and use.
- This product is to be installed and serviced by a trained door systems technician ONLY.
- These operators are compatible with myQ®, myQ® Facility and Security+ 2.0® accessories which allow you to see, know, and control what is happening at your facility from anywhere.
- These operators are Wi-Fi® compatible.

Serial # _____

Installation Date _____

SCAN FOR BILT 3D INSTRUCTIONS

Scan here for LiftMaster support videos and content.

Proud Supporter of IDEA Certification Services
dooreducation.com

myQ

c UL us LISTED

LiftMaster
300 Windsor Drive
Oak Brook, IL 60523

# Table of Contents


**Safety Information** 3
Safety Symbols and Signal Word Review ..... 3

**Door Sprockets (JDC/RJDC/JHDC Only)** 4

**Door Sprockets (JDC/RJDC/JHDC Only)** 5

**Introduction** 6
Voltage Selection ..... 6
Model Decoder ..... 6
Model Electrical Ratings ..... 6

**Operator Specifications** 8

**Operator Dimensions** 9

**Trolley (TDC) Operators** 15
Carton Inventory ..... 15
Description ..... 15
Hardware ..... 15

**Trolley (TDC) Assembly** 16
Assemble the Operator ..... 16
Install the Chain ..... 17

**Trolley (TDC) Installation** 18
Install the Header Bracket ..... 18
Attach the Track to the Header Bracket and Hang the Operator ..... 19
Attach the Door Arm and Bracket ..... 20

**Jackshaft (JDC), Release (RJDC) and Hoist (JHDC) Operators** 21
Carton Inventory ..... 21
Description ..... 21
Door Sprockets ..... 21

**Manual Release (RJDC) Handing Switch (If Required)** 22
Disconnect Handing Re-Orientation ..... 22

**Jackshaft (JDC), Release (RJDC) and Hoist (JHDC) Assembly** 23
Configure the Operator ..... 23

**Battery Backup Installation (If Applicable)** 24

**Installation for RJDC, JDC and JHDC** 25
Determine Mounting Location ..... 25
Mount the Operator ..... 25
Installing the Release Chain (RJDC Only) ..... 26

**Manual Release** 27
Emergency Disconnect - (TDC) Trolley)
Emergency Disconnect - RJDC (Manual Release) and JHDC (Hoist) ..... 27

**Wiring** 28
Voltage Selection ..... 28

**Wall Controller Installation** 29
Headless Mode ..... 29

**Entrapment Protection** 30
Monitored Entrapment Protection ..... 30
Install the Monitored Light Curtain (Optional) ..... 31

**Cable Tension Monitors** 32
Install the Cable Tension Monitor(s) (Optional) ..... 32

**Wiring Diagram** 33

**Programming** 39
LCD Icons and States ..... 39
Quick Start Commissioning ..... 39

**Programming (Testing)** 40
Operating Modes ..... 45
Determine and Set Operating Mode ..... 46
Programmable Inputs ..... 55
Radio ..... 55
Resetting Remote Controls and myQ® Devices ..... 56
Reset Defaults ..... 56
Provisioning Wi-Fi ..... 57
Resetting Wi-Fi Credentials ..... 57
myQ® Smart Facility Access ..... 57
Setup a myQ® Smart Facility Access Account ..... 57

**Auxiliary Relays Accessory Kit (AUXREL)** 58
Configure the Relay Adapter ..... 58

**Wiring iDock Controller to LiftMaster Maxum Operator** 59

**Troubleshooting** 62

**Maintenance** 85

**Accessories** 86

**Service Parts** 90

**Warranty** 93


## myQ® Connectivity

- myQ® Smart Facility Access Technology enables secure monitoring and control of door operators and other myQ® Smart Facility Access devices with a smartphone, tablet or computer.
- Alerts can be received as email notifications, ensuring the status of a commercial door.

### Safety And Security

Security+ 2.0® – with every press of the button, a new code is sent to the commercial door operator, ensuring a door will only open for the remote control programmed.

UL 325 requires all commercial door operators to be either constant pressure to close or be equipped with a primary external monitored entrapment protection device.

LiftMaster® is the leading brand of professionally installed commercial door operators and access control products for businesses worldwide. We are committed to quality products, innovative designs and comprehensive services which exceed our Customers' expectations.

# Safety Information

## Safety Symbols and Signal Word Review

**⚠ WARNING**

Mechanical

**⚠ WARNING**

Electrical

When you see these Safety Symbols and Signal Words on the following pages, they will alert you to the possibility of ***serious injury or death*** if you do not comply with the warnings that accompany them. The hazard may come from something mechanical or from electric shock. Read the warnings carefully.

**⚠ CAUTION**

When you see this Signal Word on the following pages, it will alert you to the possibility of damage to your door and/or the door operator if you do not comply with the cautionary statements that accompany it. Read them carefully.

***IMPORTANT NOTES:***

- BEFORE attempting to install, operate or maintain the commercial door operator, you must read and fully understand this manual and follow all safety instructions.
- DO NOT attempt repair or service of a commercial door operator unless you are an Authorized Service Technician.
- A commercial door operator should only be installed on a properly balanced door. Ensure door is properly balanced prior to installation.

### ENTRAPMENT PROTECTION DEVICES

***Monitored Entrapment Protection***

Monitored photoelectric sensors and/or door edge sensors are required for any momentary contact to close modes of operation. See "Entrapment Protection" section for additional information. Refer to the Entrapment Protection Devices in "Accessories" section for available options.

**WARNING:** This product can expose you to chemicals including lead, which are known to the State of California to cause cancer or birth defects or other reproductive harm. For more information go to www.P65Warnings.ca.gov.

**⚠ WARNING**

## To reduce the risk of SEVERE INJURY or DEATH:

1. READ AND FOLLOW ALL INSTALLATION WARNINGS AND INSTRUCTIONS.
2. Install door operator ONLY on properly balanced and lubricated door. An improperly balanced door may NOT reverse when required and could result in SEVERE INJURY or DEATH.
3. ALL repairs to cables, spring assemblies and other hardware MUST be made by a trained door systems technician BEFORE installing operator.
4. Disable ALL locks and remove ALL ropes connected to door BEFORE installing operator to avoid entanglement.
5. Install an operator, a minimum of 8 feet (2.44 m) from the floor.
6. NEVER connect a door operator to a power source until instructed to do so.
7. NEVER wear watches, rings or loose clothing while installing or servicing an operator. They could be caught in the door or operator mechanisms.
8. Install a wall controller:
   - Within sight of the door.
   - Out of reach of small children and at a minimum height of 5 feet (1.5 m) above floors, landings, steps, or any other adjacent walking surface.
   - Away from ALL moving parts of the door.
9. Install the wall controller far enough from the door to prevent the user from coming in contact with the door while operating the controls.
10. Install the entrapment warning placard on the wall next to the wall controller in a prominent location, visible from the door.
11. Place the manual release/ safety reverse test label in plain view on the inside of door.
12. Upon completion of installation, test the entrapment protection device(s).
13. This door operator is not intended to replace door locks. With enough force, a door without a door lock can be opened. LiftMaster always recommends the use of door locks to properly secure a door.
14. SAVE THESE INSTRUCTIONS.

# Door Sprockets (JDC/RJDC/JHDC Only)

*NOTE: The latest Installation Manual can be found at liftmaster.com.*

*NOTE: JDC, RJDC and JHDC 700 / 1200 models come with a 12-tooth drive sprocket pre-installed. JHDC 2200 models come with a 10-tooth drive sprocket pre-installed. 10-tooth sprocket kit is available to convert 12-tooth operators in the field (Part # 71-1550B10LGH). Reducing drive sprocket size will reduce door speed, or allow for using a smaller door sprocket at same door speed.*

### Example of Sprocket Reduction (Same Door Speed)

| Door Type | 12-Tooth Drive Sprocket | 10-Tooth Drive Sprocket |
|---|---|---|
| Sectional | 42-Tooth | 32-Tooth |
| Rolling Steel | 60-Tooth | 50-Tooth |

### Sectional Door Sprocket Recommendations for 12-Tooth (700/1200) & 10-Tooth (2200) Operator Sprockets

| Drum Diameter | Recommended Door Sprocket for Desired Speed | | | | | |
|---|---|---|---|---|---|---|
| | For 10-12 in./sec. | | | For 9-10 in./sec. | | |
| | Sprocket Tooth Count | 1 in. Bore, 1/4 in. Keyway | 1.25 in. Bore, 1/4 in. Keyway | Sprocket Tooth Count | 1 in. Bore, 1/4 in. Keyway | 1.25 in. Bore, 1/4 in. Keyway |
| 4" | 16 | 71-1550B16LGH | 71-1550B16QGH | 24 | 71-1550B24LGH | 71-1550B24QGH |
| 5.25" to 5.75" & 8.5" Vertical Lift | 24 | 71-1550B24LGH | 71-1550B24QGH | 32 | 71-1550B32LGH | 71-1550B32QGH |
| 6.375" to 11" | 32 | 71-1550B32LGH | 71-1550B32QGH | 42 | 71-1550B42LGH | 71-1550B42QGH |
| 13.5 | 42 | 71-1550B42LGH | 71-1550B42QGH | 56 | 71-1550B56LGH | 71-1550B56QGH |

### Rolling Door Sprocket Recommendations for 12-Tooth Operator Sprocket (700/1200)

| Uninsulated Rolling Doors/Grilles up to 20ft in Height - 8-9in./sec. | | | Insulated Rolling Door - Max 20ft Height - 8-9 in./sec. | | |
|---|---|---|---|---|---|
| Operator Series | Door Weight | Sprocket Tooth Count | Operator Series | Door Weight | Sprocket Tooth Count |
| 700 | up to 450 lbs | 50 | 700 | up to 450 lbs | 60 |
| | 450 to 700 lbs | 72 | | | |
| 1200 | 700 to 1200 lbs | | 1200 | 450 to 900 lbs | 72 |
| | 1200 to 1800 lbs | | | | |

*Note: Check MAXUM's Price List (Accessory Page) for available Door Sprocket Kits.*

# Door Sprockets (JDC/RJDC/JHDC Only)

**Rolling Door Sprocket Recommendations for 10-Tooth Operator Sprocket (Standard for JHDC 2200 - Available as accessory kit for 700/1200 - part # 71-1550B10LGH)**

| Uninsulated Rolling Door - 8-9 in/s | | | Insulated Rolling Door - 8-9 in/s | | |
|---|---|---|---|---|---|
| Operator Series | Door Weight | Sprocket Tooth Count | Operator Series | Door Weight | Sprocket Tooth Count |
| 700 | up to 450 lbs | 42 | 700 | up to 450 lbs | 50 |
| | 450 to 700 lbs | 56 | 1200 | 450 to 900 lbs | 60 |
| 1200 | 700 to 1200 lbs | | | | |
| 2200 | 1200 to 1800 lbs | | 2200 | 900 to 2200 lbs | 72 |
| | 1800 to 2200 lbs | 72 | | | |

*Note: For rolling doors greater than 20ft in height, reach out to LiftMaster Sales Representatives for support.*

*Note: Check MAXUM's Price List (Accessory Page) for available Door Sprocket Kits.*

**For Sectional Doors, if unsure on the door drum diameter, choose the 32-tooth door sprocket. See table below for recommendation by operator.**

| Operator Series | Drum Diameter | Desired Door Speed | Sprocket Tooth Count | 1 in. Bore, 1/4 in. Keyway | 1.25 in. Bore, 1/4 in. Keyway |
|---|---|---|---|---|---|
| 700 | Not Sure | 12"/sec | 22 | 71-1550B22LGH | 71-1550B22QGH |
| 700 | Not Sure | 9"/sec | 32 | 71-1550B32LGH | 71-1550B32QGH |
| 1200 | Not Sure | 12"/sec | 22 | 71-1550B22LGH | 71-1550B22QGH |
| 1200 | Not Sure | 9"/sec | 32 | 71-1550B32LGH | 71-1550B32QGH |
| 2200 | Not Sure | 10"-12"/sec | 32 | 71-1550B32LGH | 71-1550B32QGH |

* Sprockets will no longer be included in the box.

# Introduction

## Voltage Selection

| Voltage Selection | |
|---|---|
| 120/240V single and 3 phase | Dedicated SKU |
| 480V 3 phase | Dedicated SKU |
| 208V 3 phase | Via accessory step down transformer |
| 600V 3 phase | Via accessory step down transformer |

## Model Decoder

| Voltage Selection | Motor | Door Weight | Duty Cycle | Voltage | Battery Backup Capable | Extended Shaft / MC | Handing |
|---|---|---|---|---|---|---|---|
| **J** (Jackshaft, no Hoist, no Release) | **DC** | 7 (Up to 700lb Doors) | S (Standard) | 1 (120/240V single or 3 phase)<br>4 (480V 3 phase) | B (includes BBU) | E (Extended Shaft)<br>MC (no significance) | Dual Handed |
| **RJ** (Jackshaft with Release) | **DC** | 7 (Up to 700lb Doors) | S (Standard) | 1 (120/240V single or 3 phase)<br>4 (480V 3 phase) | B (BBU Capable, not included) | E (Extended Shaft) | L (Left-Handed)<br>R (Right-Handed) |
| **JH** (Jackshaft with Hoist) | **DC** | 7 (Up to 700lb Doors)<br>12 (Up to 1200lb Doors)<br>22 (Up to 2200lb Doors) | S (Standard)<br>X (Continuous Duty*) | 1 (120/240V single or 3 phase)<br>4 (480V 3 phase) | B (BBU Capable, not included) | E (Extended Shaft)<br>MC (no significance) | Dual Handed |
| **T** (Trolley) | **DC** | 7 (Up to 700lb Doors)<br>12 (Up to 1200lb Doors)<br>22 (Up to 2200lb Doors) | S (Standard)<br>X (Continuous Duty*) | 1 (120/240V single or 3 phase)<br>4 (480V 3 phase) | B (BBU Capable, not included) | MC (no significance) | Not applicable |

*Extended Duty for Firmware versions 1.17 and prior

## Model Electrical Ratings

| Model | Operator Type | Electrical Rating | Cycle | Max. Door Weight |
|---|---|---|---|---|
| RJDC7S1BEL | Jackshaft w/Manual Release, non-hoisted Operators 3in Shaft | 120Vac, 5A, 1PH; 240Vac, 2.5A, 1PH/3PH* | Standard Cycle | 700 lbs |
| RJDC7S4BEL | | 480Vac, 1.25A, 1PH/3PH* | | |
| RJDC7S1BER | | 120Vac, 5A, 1PH; 240Vac, 2.5A, 1PH/3PH* | | |
| RJDC7S4BER | | 480Vac, 1.25A, 1PH/3PH* | | |
| JDC7S1BMC | Jackshaft non-hoisted Operators | 120Vac, 5A, 1PH; 240Vac, 2.5A, 1PH/3PH** | Standard Cycle | 700 lbs |
| JDC7S4BMC | | 480Vac, 1.25A, 1PH/3PH** | | |
| JDC7S1BE | Jackshaft non-hoisted Operators 3in Shaft | 120Vac, 5A, 1PH; 240Vac, 2.5A, 1PH/3PH** | Standard Cycle | 700 lbs |
| JDC7S4BE | | 480Vac, 1.25A, 1PH/3PH** | | |

# Introduction (continued)

| Model | Operator Type | Electrical Rating | Cycle | Max. Door Weight |
|---|---|---|---|---|
| JHDC7S1BMC | Hoist Operators | 120Vac, 5A, 1PH; 240Vac, 2.5A, 1PH/3PH* | Standard Cycle | 700 lbs |
| JHDC7S4BMC | | 480Vac, 1.25A, 1PH/3PH* | | |
| JHDC12S1BMC | | 120Vac, 9A, 1PH; 240Vac, 4.5A, 1PH/3PH* | | 1200 lbs |
| JHDC12S4BMC | | 480Vac, 3A, 1PH/3PH* | | |
| JHDC12X1BMC | | 120Vac, 10A, 1PH; 240Vac, 5A, 1PH/3PH* | Continuous*** Cycle | |
| JHDC12X4BMC | | 480Vac, 3.5A, 1PH/3PH* | | |
| JHDC7S1BE | Hoisted Operators 3in Shaft | 120Vac, 5A, 1PH; 240Vac, 2.5A, 1PH/3PH* | Standard Cycle | 700 lbs |
| JHDC7S4BE | | 480Vac, 1.25A, 1PH/3PH* | | |
| JHDC12S1BE | | 120Vac, 9A, 1PH; 240Vac, 4.5A, 1PH/3PH* | | 1200 lbs |
| JHDC12S4BE | | 480Vac, 3A, 1PH/3PH* | | |
| JHDC12X1BE | | 120Vac, 10A, 1PH; 240Vac, 5A, 1PH/3PH* | Continuous*** Cycle | |
| JHDC12X4BE | | 480Vac, 3.5A, 1PH/3PH* | | |
| JHDC22X1BMC | | 120Vac, 10A, 1PH; 240Vac, 5A, 1PH/3PH* | | 2200 lbs |
| JHDC22X4BMC | | 480Vac, 3.5A, 1PH/3PH* | | |
| TDC7S1BMC | Trolley Operators | 120Vac, 5A, 1PH; 240Vac, 2.5A, 1PH/3PH* | Standard Cycle | 700 lbs |
| TDC7S4BMC | | 480Vac, 1.25A, 1PH/3PH* | | |
| TDC12S1BMC | | 120Vac, 9A, 1PH; 240Vac, 4.5A, 1PH/3PH* | | 1200 lbs |
| TDC12S4BMC | | 480Vac, 3A, 1PH/3PH* | | |
| TDC12X1BMC | | 120Vac, 10A, 1PH; 240Vac, 5A, 1PH/3PH* | Continuous*** Cycle | |
| TDC12X4BMC | | 480Vac, 3.5A, 1PH/3PH* | | |
| TDC22X1BMC | | 120Vac, 10A, 1PH; 240Vac, 5A, 1PH/3PH* | | 2200 lbs |
| TDC22X4BMC | | 480Vac, 3.5A, 1PH/3PH* | | |

* BBU capable
** BBU included
***Extended Duty: Firmware versions 1.17 and prior, or manufacture date prior to February 9, 2026
Continuous Duty: Operators with manufacture date of February 9, 2026 or later and with Firmware version 1.21 or later.

# Operator Specifications

***Duty Cycles:***

- Standard ("S" Models): 20 cycles per hour
- Extended ("X" Models): 30 cycles per hour (Firmware versions 1.17 and prior)
  Continuous ("X" Models): 100 cycles per hour (Firmware versions 1.21 and newer)
- Battery Backup (BBU): 20 cycles (fully charged, within 48 hours of AC power failure)

***Wall Controller:*** NEMA 1 General Purpose 3-Button Wall Controller Open/Close/Stop, LCD Display, and floor level commissioning through intuitive user menu.

***Operation Mode:*** C2 (Factory default), B2, B2/T, B2/TS, D1, E2 and FSTS.

***Brake:*** Standard Dynamic braking on 700, 1200, 2200; 2200 series include electromechanical holding brake.

***Disconnect:***

- RJDC: Manual release included to disconnect operator from door by pulling sash chain.
- JDC: No disconnect, include battery backup for operating door during AC power failure.
- JHDC: Engage rope (green) and disengage rope (red) to electronically disable operator controls and manually move door with hoist chain.
- TDC: Quick disconnect door arm for manual door movement.

***Mechanical Drive Reduction:***

- Models RJDC, JDC and JHDC: 65:1 gearbox with #50 chain output.
- Model TDC: 65:1 gearbox with #48 chain output on 700 units and #41 chain output on 1200 and 2200 units.

***Door Speed:***

Fine adjustments are made via Wall Controller menu; if you want to slow down the operator, please adjust via sprocket choice:

- Model RJDC: 12" per second for section and 8-9" per second for rolling steel doors.
- Model JDC: 12" per second for sectional and 8-9" per second for rolling steel doors.
- Model JHDC: 12" per second for sectional and 8-9" per second for rolling steel doors.
- Model TDC: 12" per second for sectional doors.

***Limit Adjust:*** Electronic limits - floor level adjustability.

***Temperature Ratings:***

- Without heater: -4°F (-20°C) to +149°F (65°C)
- With heater kit*: -40°F (-40°C) to +149°F (65°C)
  *Optional accessory
- ENVIRONMENT: For indoor use only.

***Max. Door Weight:*** See Operator Charts which include Door Weight and Height information.

***Door Dim:*** See Operator Charts which include Door Weight and Height information.

## Important Safety Instructions

### ⚠ WARNING

### To reduce the risk of SEVERE INJURY or DEATH:

1. READ AND FOLLOW ALL WARNINGS AND INSTRUCTIONS.
2. ALWAYS keep remote controls out of reach of children. NEVER permit children to operate or play with door control push buttons or remote controls.
3. ONLY activate a door when it can be seen clearly, it is properly adjusted and no obstructions exist in the path the door will travel.
4. Personnel should keep away from a door in motion and ALWAYS keep a door in sight until completely closed. NO ONE SHOULD CROSS THE PATH OF A MOVING DOOR.
5. NO ONE SHOULD GO UNDER A STOPPED OR PARTIALLY OPENED DOOR.
6. If possible, use the manual release handle to disengage a door ONLY when a door is CLOSED. Weak or broken springs or an unbalanced door could result in an open door falling rapidly and/or unexpectedly causing SEVERE INJURY or DEATH.
7. NEVER use manual release handle unless the doorway is clear of persons and obstructions.
8. After ANY adjustments are made, the entrapment protection device(s) MUST be tested. Failure to adjust the operator properly may cause SEVERE INJURY and DEATH.
9. Entrapment protection device(s) MUST be tested every month. Failure to adjust the operator properly may cause SEVERE INJURY and DEATH.
10. ALWAYS KEEP DOOR PROPERLY BALANCED. An improperly balanced door may NOT reverse when required and could result in SEVERE INJURY or DEATH. See the door manufacturer's owners manual.
11. ALL repairs to cables, spring assemblies and other hardware, ALL of which are under EXTREME tension, MUST be made by an Authorized Service Technician.
12. ALWAYS disconnect electric power to the door operator BEFORE making ANY repairs or removing covers.
13. NEVER try to loosen or remove an obstruction that has impeded the movement of the door. Both the obstruction and door are under EXTREME tension and loosening or removing an obstacle impeding the movement of the door, can cause SERIOUS PERSONAL INJURY.
14. NEVER stand under a door that has been impeded by an obstruction. KEEP CLEAR. Door could move freely at any time and can cause SERIOUS PERSONAL INJURY.
15. If the door should be obstructed or impeded in its movement, ALWAYS call an Authorized Trained Service Technician to clear that obstruction.
16. SAVE THESE INSTRUCTIONS.

# Operator Dimensions

## 700 Jackshaft with 2 Inch Shaft (Models JDC7S1BMC and JDC7S4BMC)

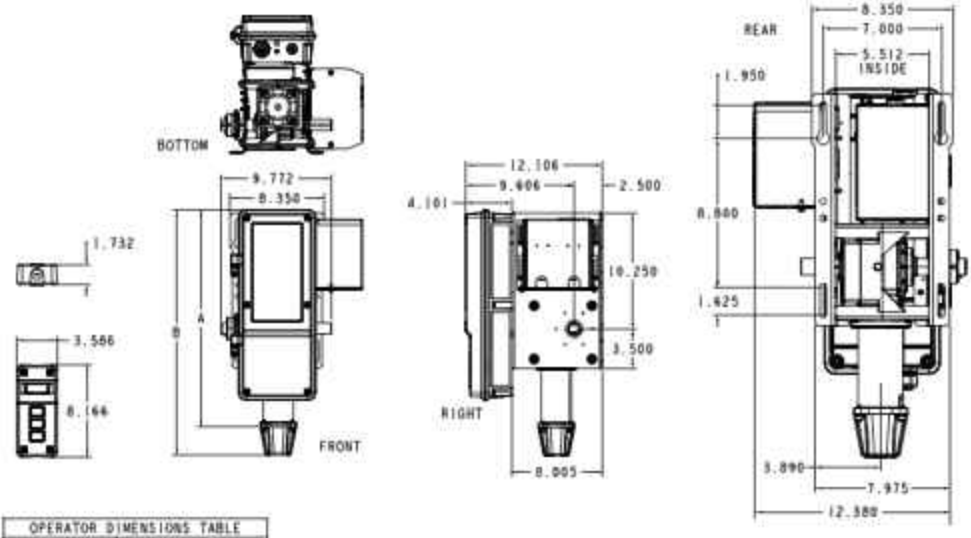


| OPERATOR DIMENSIONS TABLE | | |
|---|---|---|
| | DIMENSIONS | |
| | A | B |
| 700LB STD | 19.187" | 21.701" |

## 700/1200 Hoist with 2 Inch Shaft (Models JHDC7S1BMC, JHDC7S4BMC, JHDC12S1BMC, JHDC12S4BMC, JHDC12X1BMC, JHDC12X4BMC)

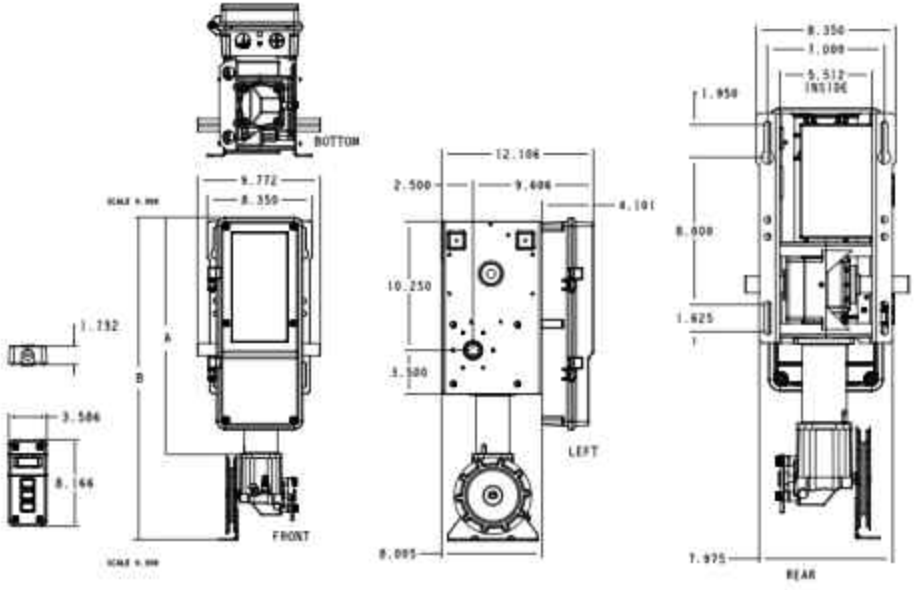


| OPERATOR DIMENSIONS TABLE | | |
|---|---|---|
| | DIMENSIONS | |
| | A | B |
| 700LB STD | 19.1867" | 25.7279" |
| 1200LB STD | 16.5017" | 24.0426" |

# Operator Dimensions (continued)

## 700 Jackshaft with 3 Inch Shaft (Models JDC7S1BE and JDC7S4BE)

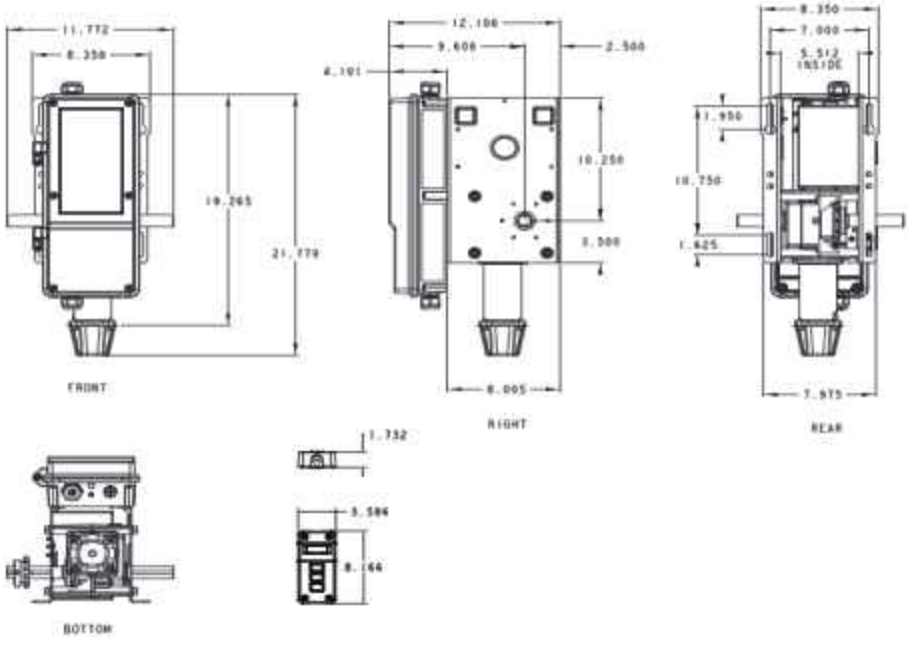


## 700 Hoist with 3 Inch Shaft (Models JHDC7S1BE and JHDC7S4BE)

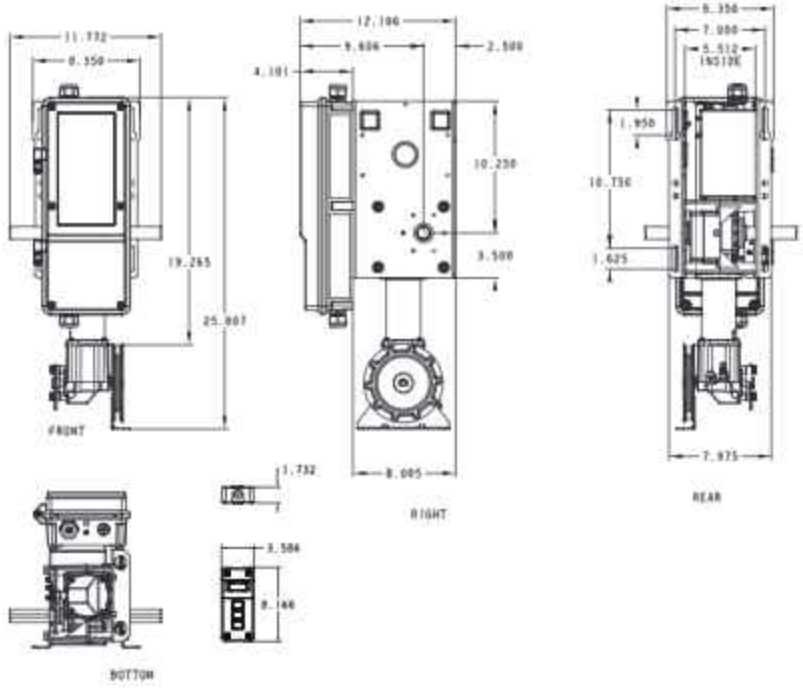

# Operator Dimensions (continued)

## Hoist 1200 Standard Duty with 3 Inch Shaft (Models JHDC12S1BE and JHDC12S4BE)

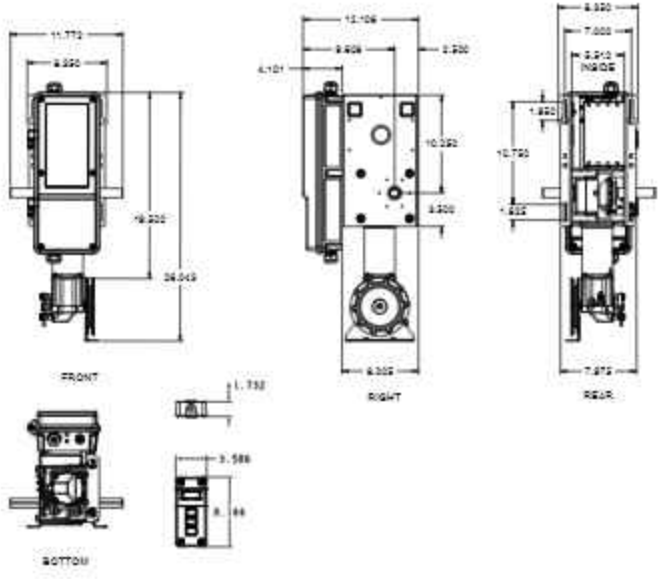


## Hoist 1200 Extended/Continuous Duty with 3 Inch Shaft (Models JHDC12X1BE and JHDC12X4BE)

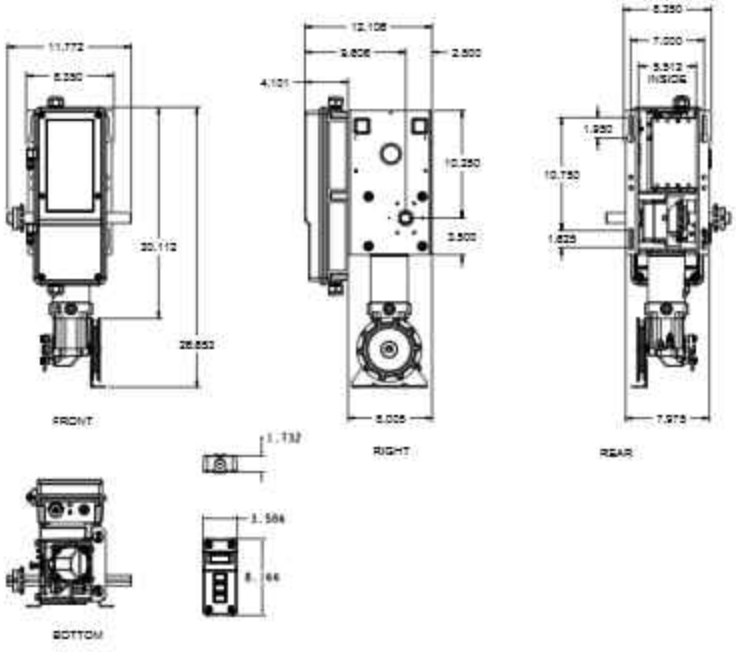

# Operator Dimensions (continued)

## RJDC7 with 3 Inch Shaft (Left-Hand, Models RJDC7S1BEL and RJDC7S4BEL)

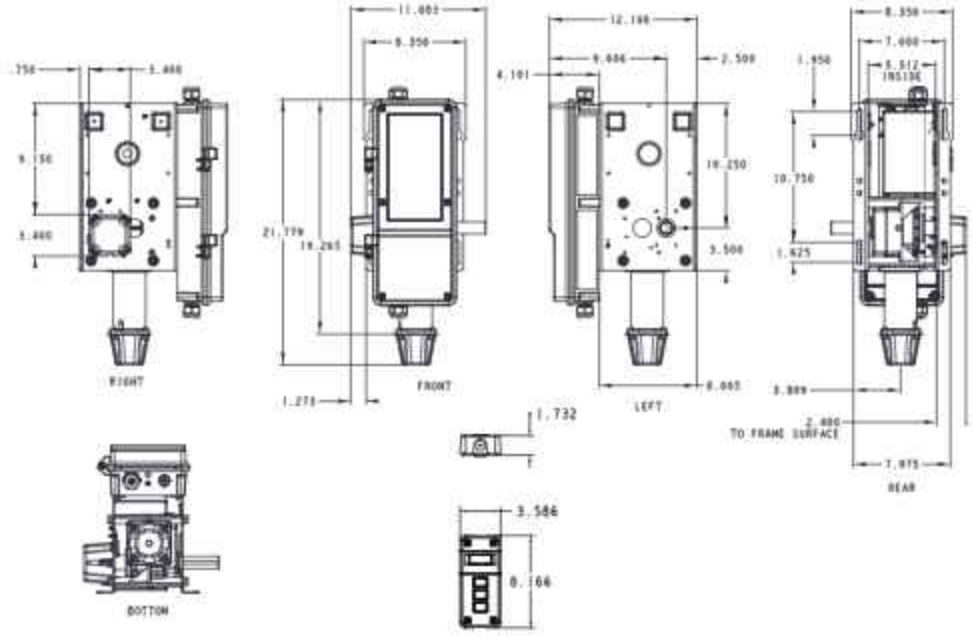


## RJDC7 with 3 Inch Shaft (Right-Hand, Models RJDC7S1BER and RJDC7S4BER)

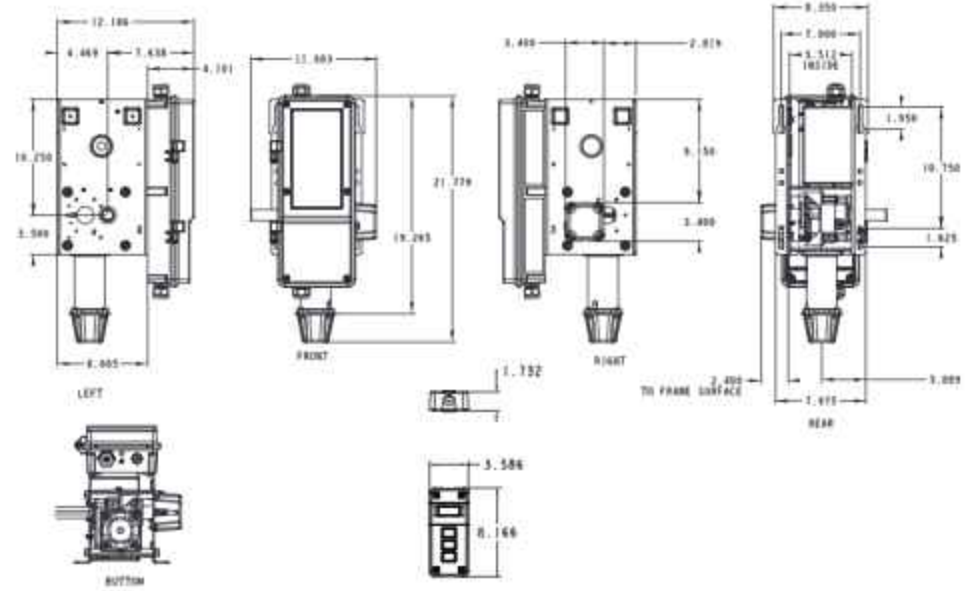

# Operator Dimensions (continued)

## 2200 Hoist with 3 Inch Shaft (Models JHDC22X1BMC and JHDC22X4BMC)

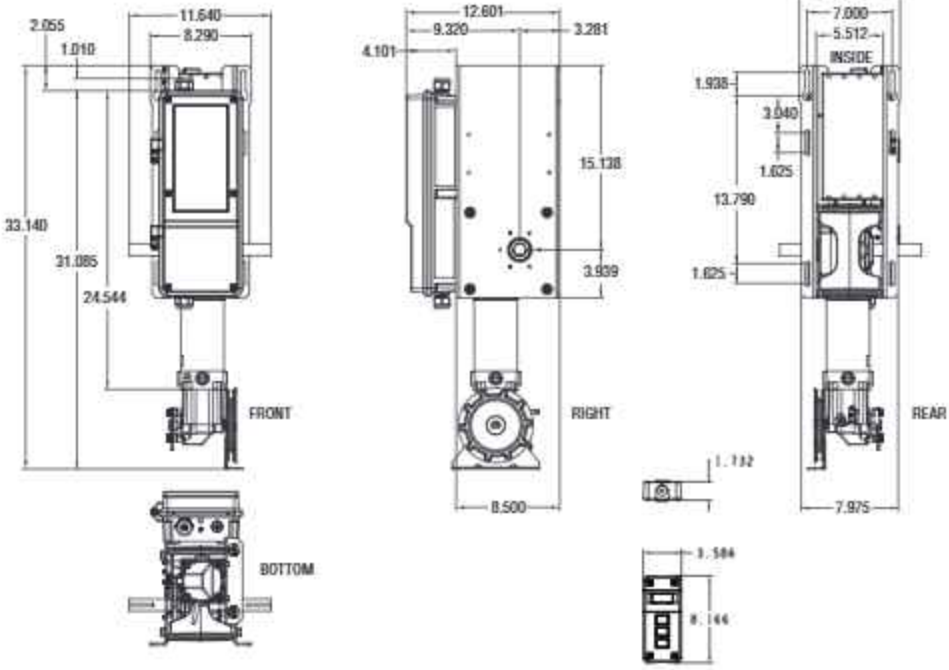


## 2200 Trolley (Models TDC22X1BMC and TDC22X4BMC)

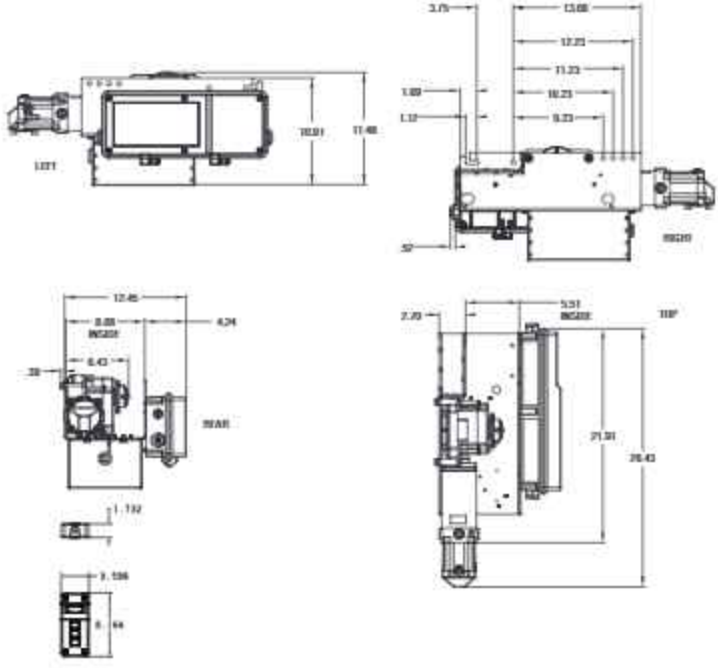

# Operator Dimensions (continued)

## 700/1200 Trolley (Models TDC7S1BMC, TDC7S4BMC, TDC12S1BMC, TDC12S4BMC, TDC12X1BMC, TDC12X4BMC)

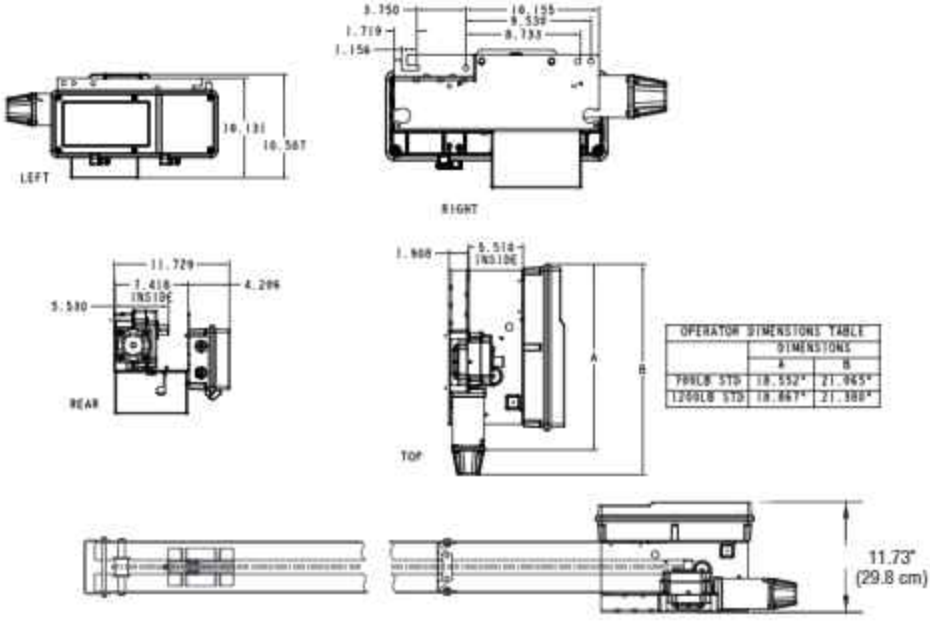


| OPERATOR DIMENSIONS TABLE | | |
|---|---|---|
| | DIMENSIONS | |
| | A | B |
| 700LB STD | 18.552" | 21.965" |
| 1200LB STD | 18.867" | 21.380" |

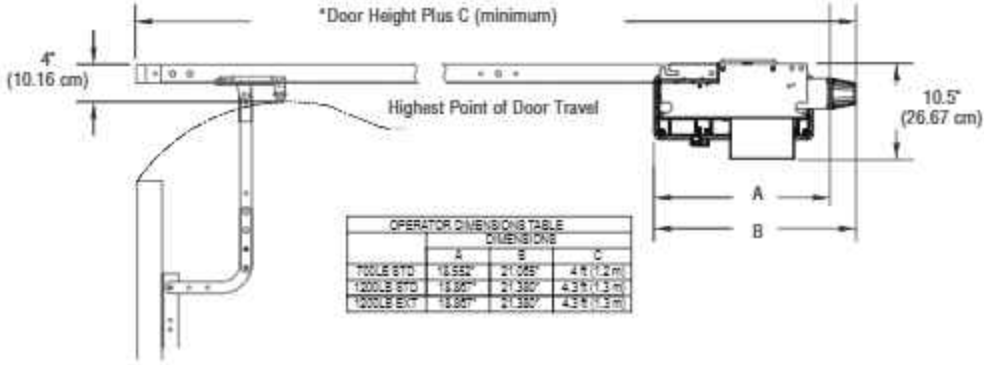


| OPERATOR DIMENSIONS TABLE | | | |
|---|---|---|---|
| | DIMENSIONS | | |
| | A | B | C |
| 700LB STD | 18.552" | 21.965" | 4 ft (1.2 m) |
| 1200LB STD | 18.867" | 21.380" | 4.3 ft (1.3 m) |
| 1200LB EXT | 18.867" | 21.380" | 4.3 ft (1.3 m) |

## Battery Backup

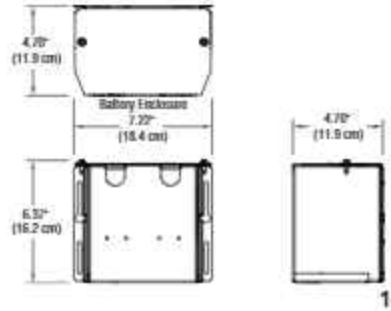


## DC7AH

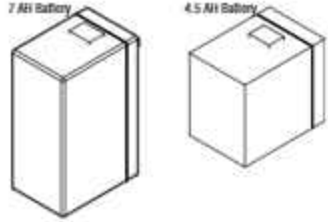

# Trolley (TDC) Operators

## ⚠ WARNING

To prevent possible SERIOUS INJURY or DEATH:

- DO NOT connect electric power until instructed to do so.
- If the door lock needs to remain functional, install an interlock switch.
- ALWAYS call an Authorized Service Technician if door binds, sticks, or is out of balance. An unbalanced door may NOT reverse when required.
- NEVER try to loosen, move, or adjust doors, door springs, cable, pulleys, brackets, or their hardware. ALL of which are under EXTREME tension and can cause SERIOUS PERSONAL INJURY.
- Disable ALL locks and remove ALL ropes connected to door BEFORE installing and operating door operator to avoid entanglement.
- Fasten the operator SECURELY to structural supports of the building.
- Concrete anchors MUST be used in installing ANY brackets.

## Carton Inventory

Your door operator is packaged in one carton which contains the motor unit and the items below. If anything is missing, carefully check the packing material.

## Description

- Operator assembly
- Installation manual and warning placards
- Hardware box
- Floor level Wall Controller with LCD display
- LiftMaster Monitored Entrapment Protection, CPS-U Photoelectric Sensors
- Extra trolley drive chain for retrofit installations

***NOTE:*** *Trolley tracks and drive chain are ordered and shipped separately from operator packaging.*

## Hardware

- Fasteners
- Track spacers
- Trolley
- Door arm assembly
- Front idler
- Header mounting bracket

# Trolley (TDC) Assembly

## Assemble the Operator

HARDWARE

A Bolt 3/8"-16 x 3/4"

B Flange Hex Nut 3/8"-16

C Take Up Bolt

D Lock Washer 3/8"

E Hex Nut 3/8"-16

F Bolt 3/8"-16 x 1"

1. Install the track spacers evenly over the length of the track. Fasten the spacers to the track with bolt (A) and flange hex nuts (B).

| Spacers Provided | Track Length |
|---|---|
| 2 | 8-14 foot |
| 3 | 16-20 foot |
| 4 | 22-24 foot |

2. Install the front idler to the track with bolts (F) and washers (D).
3. Assemble the trolley with the take up bolt (C), hex nuts (E), and lock washer (D).
4. Slide the trolley onto the track.
5. Insert bolts (A) into the end of the track and loosely thread the nuts (B) onto the ends of the bolts.
6. Slide bolts (A) on the end of the track assembly into the "L" slot in the operator and tighten nuts (B). Insert bolts (A) into the holes on the end of the track and the operator. Secure the track with nuts (B).

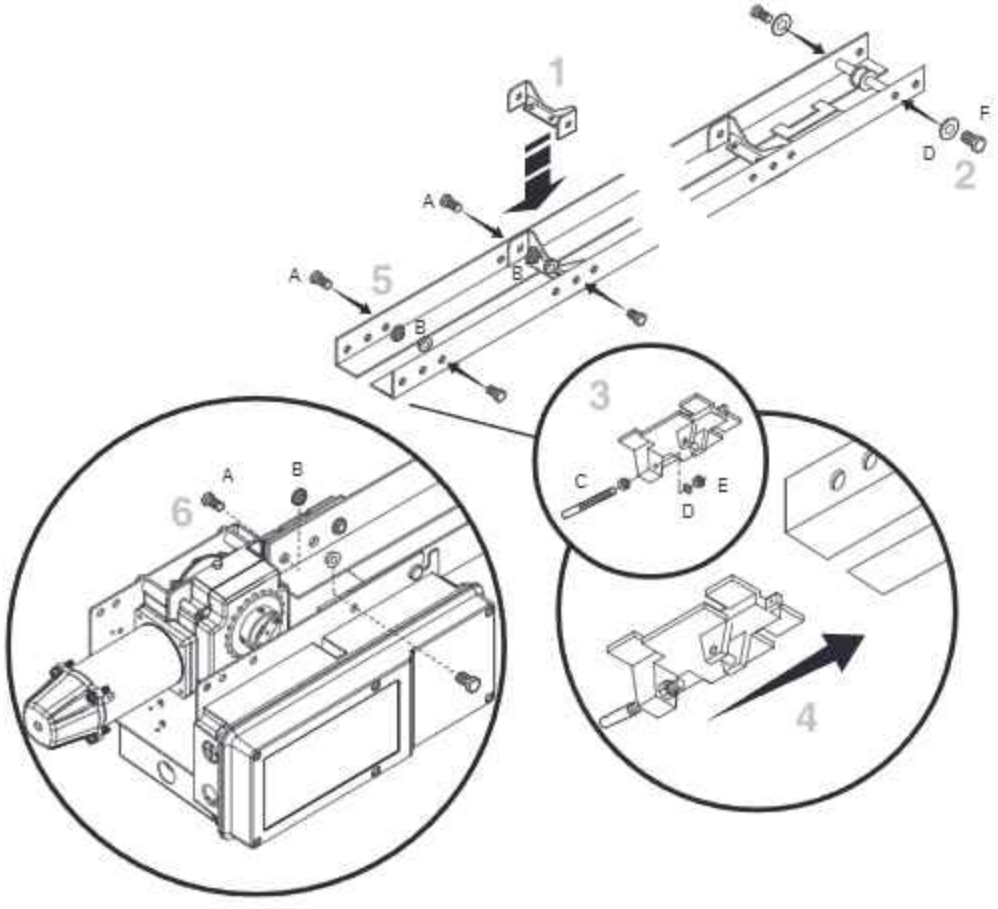

# Trolley (TDC) Assembly (continued)

## Install the Chain

The chain is packed separately from the operator. Please ensure you have your chain before starting installation.

1. Position the trolley 2 inches (5.1 cm) away from the front idler.
2. Attach the chain to the trolley threaded shaft using the master link.
3. Run the chain along the track to the operator. Wrap the chain around the operator drive sprocket.
4. Run the chain along the track to the front idler. Wrap the chain around the front idler.
5. Attach the chain to the front of the trolley using the master link.
6. Tighten the chain until the chain sags about 3 inches (7.6 cm) at the mid point of the track.
7. For retrofit trolley installations, use an additional 16" of chain for the installation.

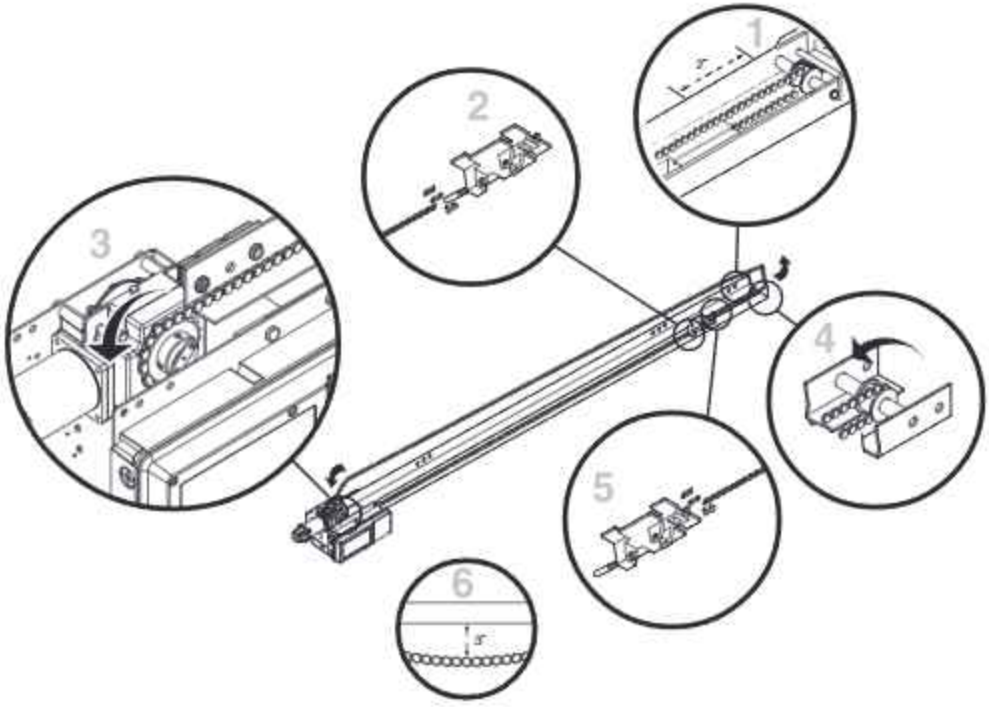

# Trolley (TDC) Installation

## Install the Header Bracket

The trolley operator is generally mounted over the center of the door. However, off center mounting may be required due to interfering structures or location of the door stile / top section support. Typically, the operator may be mounted up to 24 inches (60.1 cm) off center on torsion spring doors. Extension springs require center mounting.

1. Close the door. Mark the center of the door with a vertical line, extend the line onto the ceiling.
2. Open the door to the highest point of travel mark 4 inches (10.1 cm) above the highest point of travel.
3. Center the header bracket on the vertical center line and the horizontal line.
4. Drill the pilot holes for the header bracket.
5. Fasten the header bracket with appropriate hardware (not provided).

**⚠ WARNING**

To prevent possible SERIOUS INJURY or DEATH:

- Header bracket MUST be RIGIDLY fastened to the structural support on the header wall or ceiling, otherwise the door might NOT reverse when required. DO NOT install the header bracket over drywall.
- Concrete anchors MUST be used if mounting the header bracket or 2x4 into masonry.
- NEVER try to loosen, move or adjust door, springs, cables, pulleys, brackets, or their hardware, ALL of which are under EXTREME tension.
- ALWAYS call an Authorized Service Technician if door binds, sticks, or is out of balance.

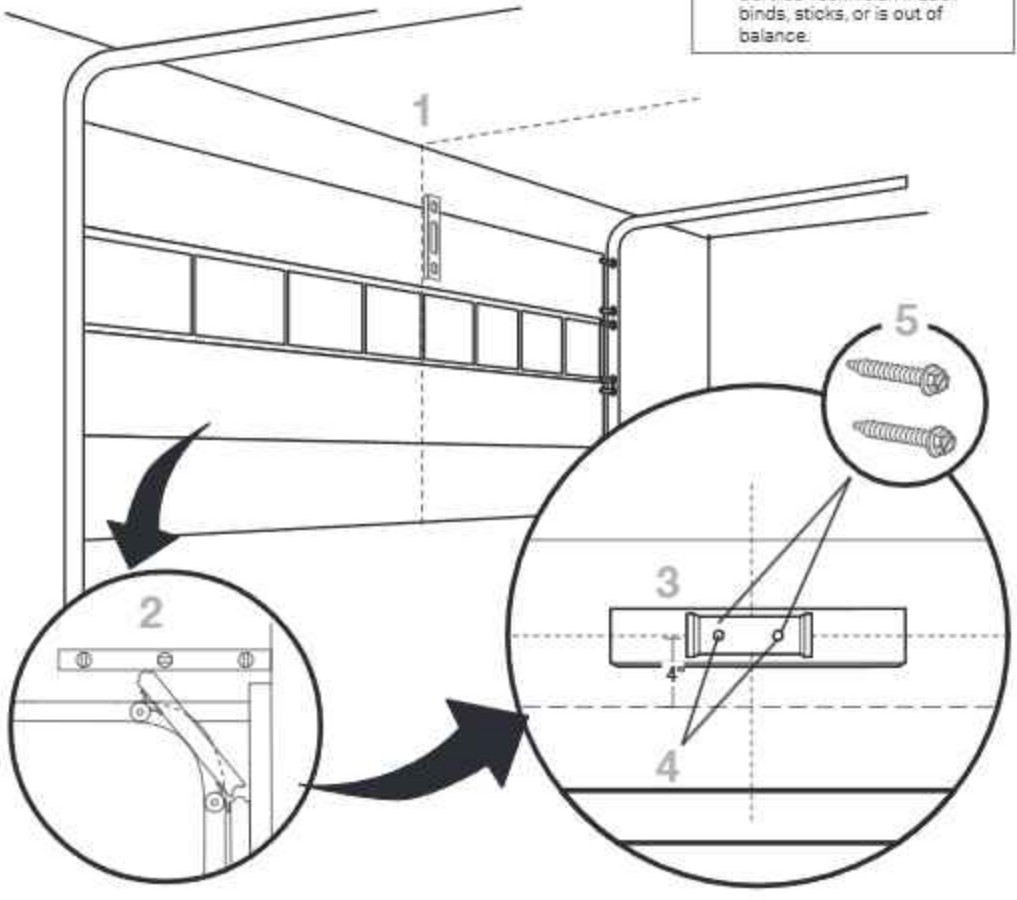

# Trolley (TDC) Installation (continued)

## Attach the Track to the Header Bracket and Hang the Operator

1. Align the track with the header bracket.
2. Insert the clevis pin through the track and header bracket holes. Secure with the fasteners.
3. Swing the operator up and ensure the operator is level.
4. Secure the operator using the appropriate fasteners and locking hardware to support the weight of the operator.

**⚠ WARNING**

To avoid possible SERIOUS INJURY from a falling operator:

- Fasten the operator SECURELY to structural supports of the building.
- Concrete anchors MUST be used if installing ANY brackets into masonry.

HARDWARE

Clevis Pin (1) A

Keeper Rings (2) B

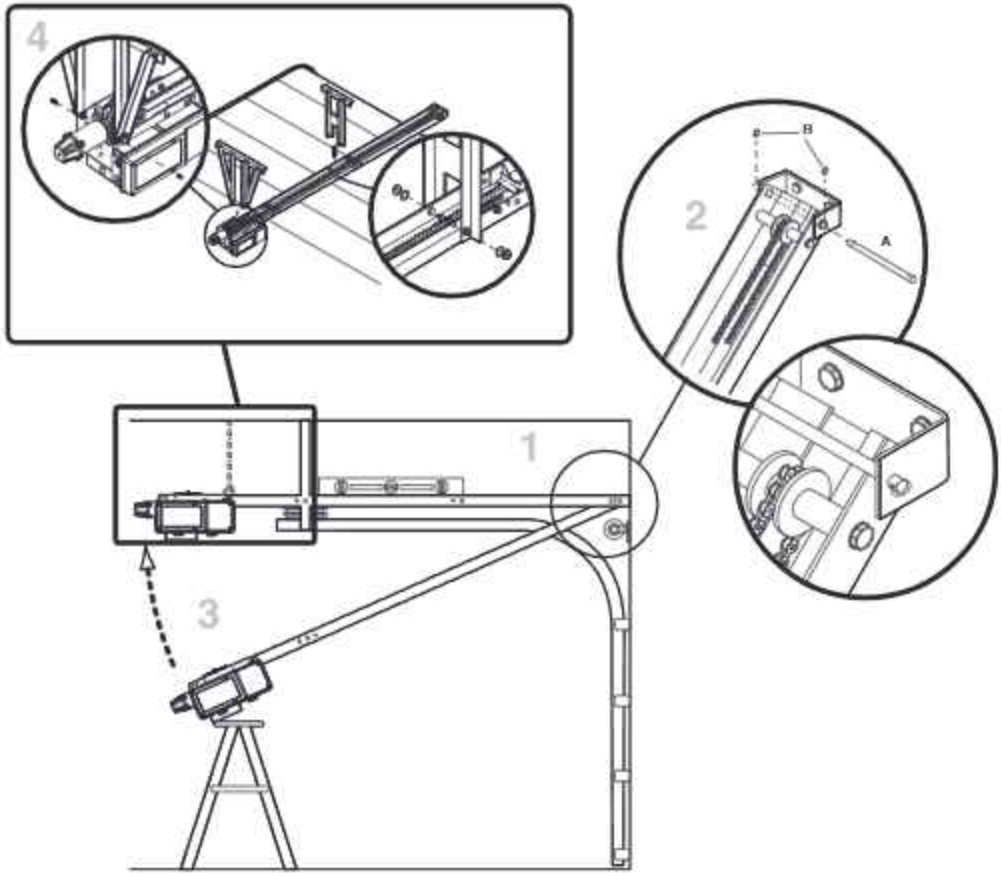

# Trolley (TDC) Installation (continued)

## Attach the Door Arm and Bracket

1. Latch the door arm to the trolley. Make sure the open side of the notch on the door arm faces the door.
2. Position the door bracket to the center line of the door and attach the door bracket to the door using appropriate hardware (not included).

   ***NOTE:*** *When properly installed and adjusted the door arm should be leaning back toward the operator slightly. Refer to door manufacturer's instructions for recommended installation guidelines.*

**⚠ WARNING**

To prevent possible SERIOUS INJURY from a moving chain:

- DISCONNECT electric power to the operator BEFORE manually operating your door.
- If possible, use emergency disconnect ONLY when door is CLOSED. Weak or broken springs or unbalanced door could result in an open door falling rapidly and/or unexpectedly.
- NEVER use emergency disconnect unless doorway is clear of persons and obstructions.

HARDWARE

A Flanged Hex Nut 3/8"-16 (2)

B Nylok Nut 3/8"-16 (1)

C Bolt 3/8"-16 x 1" (3)

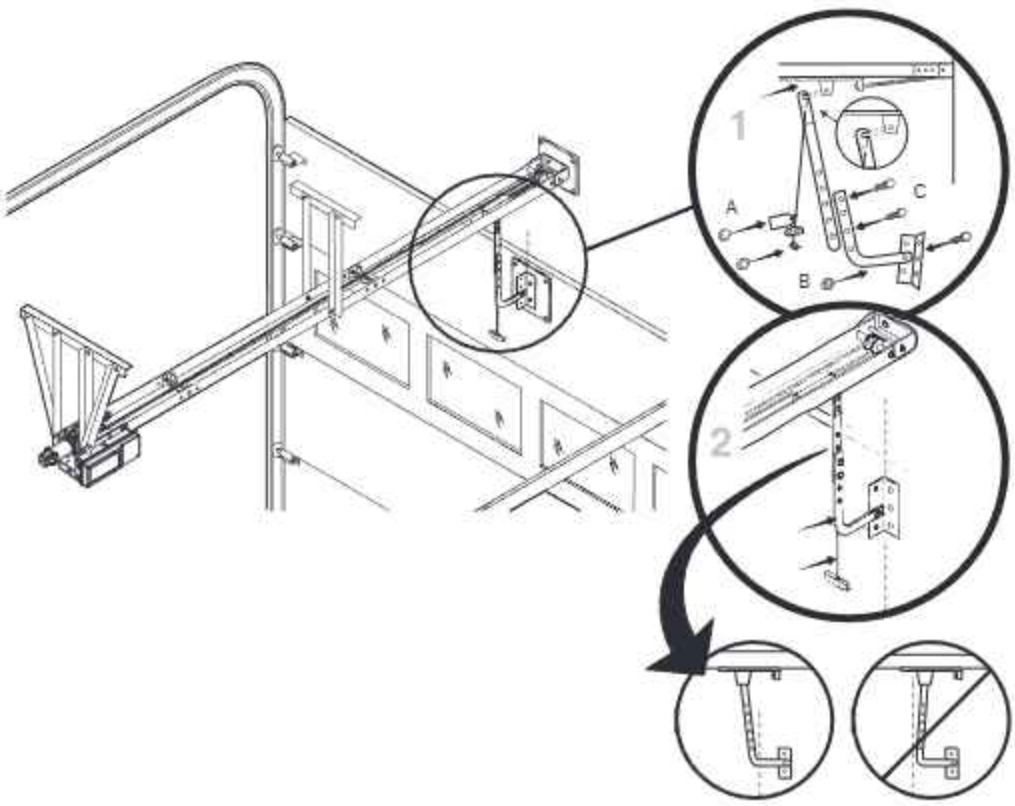

# Jackshaft (JDC), Release (RJDC) and Hoist (JHDC) Operators

## Carton Inventory

Your door operator is packaged in one carton which contains the motor unit and items below. If anything is missing, carefully check the packing material.

**⚠ WARNING**

To prevent possible SERIOUS INJURY, DEATH, or uncontrolled descent of the door:

- When installing a jackshaft-style operator on a sectional door, additional precautions MUST be taken to assure that proper door cable tension is present throughout the ENTIRE travel of the door.

## Description

- Operator assembly
- Installation manual and warning placards
- Hardware box (includes chain keepers and fasteners)
- Floor level Wall Controller with LCD display
- LiftMaster Monitored Entrapment Protection, CPS-U Photoelectric Sensors
- Manual release (disconnect) sash chain (RJDC models only)
- Hoist hand chain (JHDC models only)
- Engagement/Disengagement Ropes (JHDC models only)
- Door/operator drive chain
- Brake release sash chain, plus 12ft extension kit (JHDC 2200 models only)

JDC7 operators include (2) 4.5 AH batteries and battery mounting tray. (If battery backup is required for other models, order accessory kit DC7AH).

***NOTE:*** *The new DC logic board includes inputs for CTM (Cable Tension Monitor). Although, not required to operate the unit, it is highly recommended to include Cable Tension Monitors (part #s: K41-0157-000 and K41-0156-000) on standard, vertical and high lift installations. The Cable Tension Monitor detects cable slack and will stop and reverse the door.*

***NOTE:*** *Pusher springs should be used with the door system to help get the door moving in the Close direction. For certain types of doors, such as standard lift, angled track may also be recommended. Please check with the door manufacturer for details.*

## Door Sprockets

Door sprocket kits (including keyway and setscrew) are sold and shipped separately from operator. Reference the tables in the "Door Sprockets (JDC/RJDC/JHDC Only)" section to determine appropriate sprocket tooth count for your application.

# Manual Release (RJDC) Handing Switch (If Required)

## Disconnect Handing Re-Orientation

TOOLS REQUIRED (NOT INCLUDED):

Socket 9/16, Socket 5/16, Phillips screwdriver

STEPS:

1. Take off and set aside the plastic cover that houses the manual release assembly by removing 4 securing screws.
2. Open the operator's plastic e-box cover and disconnect the switch harness.
3. Using 5/16" socket or Phillips screwdriver remove two screws holding hinge bracket, then slide the assembly out (screws and subassembly needed in step 9).
4. Remove screws shown in figure below (only 2 depending on release orientation).
5. Unplug the encoder and motor harness. Move harnesses to prevent cable pinching.
6. Remove the eight bolts holding the gearbox to the chassis with 9/16" socket.
7. Remove gearbox from assembly and turn 180 degrees.
8. Re-assemble gearbox to chassis and secure with eight bolts. Leave the 4 screws on the desired release side loosely installed.
9. Re-install release subassembly to chassis on desired side of operator (see figure for reference).
10. Tighten all bolts for gearbox (reference torque 55-60 in-lbs).
11. Attach and secure plastic cover with four screws. Ensure wire rope exits the plastic cover through the cover slot.
12. Connect encoder and motor harness as shown.

***NOTE:*** *In Firmware 1.0 and newer, during commissioning on LCD wall control, select "REVERSE" option in the "MOUNT TYPE" step to ensure proper motor rotation. If unit is already commissioned, reset to factory settings to see this option.*

# Jackshaft (JDC), Release (RJDC) and Hoist (JHDC) Assembly

## Configure the Operator

1. Place the 10 or 12-tooth drive sprocket on the operator shaft, choosing the appropriate side for your installation. Position sprocket as close to the operator frame as the installation will allow, then secure with included set screws.
   - MAXUM JDC/JHDC operators are dual-handed; the drive sprocket can be used on either the right or left-side for installation.
2. If switching handing, the hoist assembly can also be switched.

   ***NOTE:*** *The hoist will need to change location depending on the wall mount or front of hood application shown in the figures below.*
   - To reposition the hoist:
     a. Remove the four Allen bolts.
     b. Pull the housing down and away from the motor, then rotate the housing 180 degrees.
     c. Place the housing back up to the motor and tighten back in place using the Allen bolts.

**⚠ WARNING**

To prevent possible SERIOUS INJURY or DEATH:

- DO NOT connect electric power until instructed to do so.
- If the door lock needs to remain functional, install an interlock switch.
- ALWAYS call an Authorized Service Technician if door binds,sticks or is out of balance. An unbalanced door may NOT reverse when required.
- NEVER try to loosen, move or adjust doors, door springs,cable, pulleys, brackets or their hardware, ALL of which are under EXTREME tension and can cause SERIOUS PERSONAL INJURY.
- Disable ALL locks and remove ALL ropes connected to door BEFORE installing and operating door operator to avoid entanglement.
- Fasten the operator SECURELY to structural supports of the building.
- Concrete anchors MUST be used if installing ANY brackets.

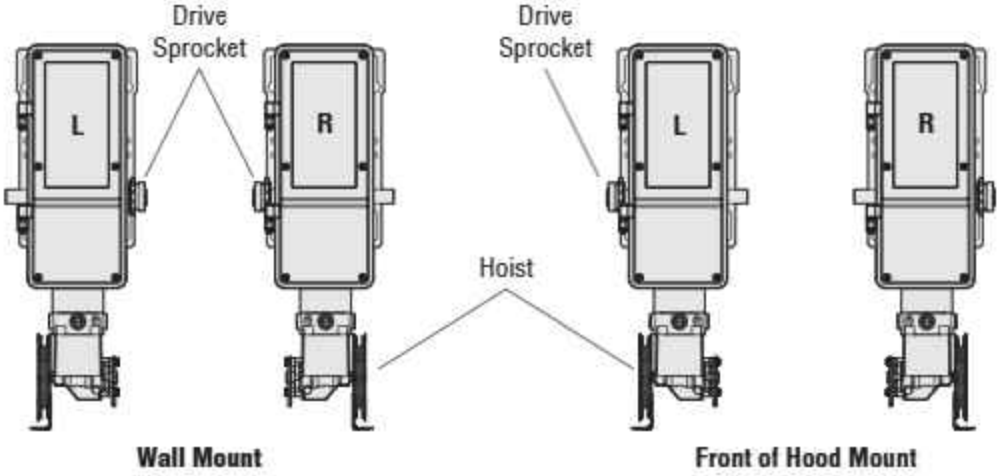

# Battery Backup Installation (If Applicable)

***NOTE:*** *JDC7 operators include (2) 4.5 AH batteries and mounting tray (If battery backup is required for other models, order accessory kit DC7AH).*

***NOTE:*** *It's recommended to install battery backup unit at ground level, prior to mounting operator on fixed location.*

1. Remove the battery cover from the battery enclosure (see figure 1).
2. Ensure jumper and battery harness are properly routed and connected (see figures 2 and 3).
3. Using supplied screws, reinstall and secure battery box cover and ensure screws are tightened firmly (see figure 1).
4. Using supplied screws, mount battery enclosure to operator (OR) in an appropriate alternate location and ensure screws are tightened firmly (Reference the Recommended mounting location.).
5. Route wires around backside of battery enclosure, through knock out and into electrical box (Reference the Knock out location.). Do NOT connect the wires to the logic board at this time.
6. Place snap in cord gland over top of wires and snap into place.

*Recommended mounting location:*

- JHDC/JDC: Side of operator; opposite from drive shaft and sprocket location.
- TDC: Mount to the bottom of the operator. Open electrical box and knock out appropriate backside ½ conduit location.

*Knock out location:*

- JHDC/JDC: Bottom of the electrical box, adjacent to the EMI filter board.
- TDC: Bottom of the electrical box, adjacent to the antenna AUX connection.

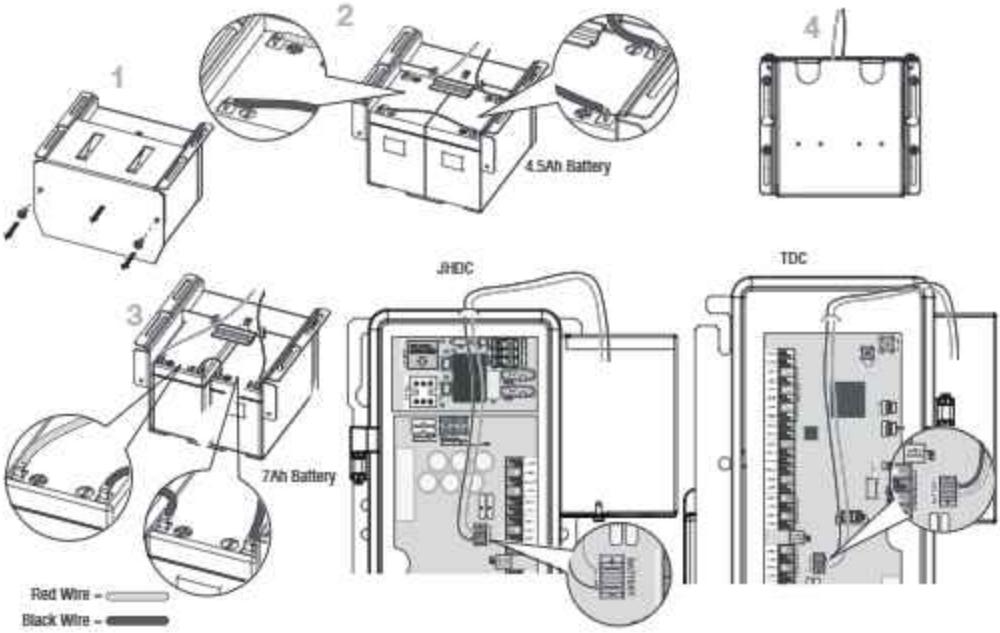


***NOTE:*** Do NOT connect the battery connectors to the printed logic board terminals at this time. You will be later instructed when to electrically connect the battery pack.

# Installation for RJDC, JDC and JHDC

## Determine Mounting Location

1. The operator may be mounted on the wall, shelf, or bracket (not provided, see "Accessories" section. The optimum distance between the door shaft and operator drive shaft is 12-15 inches (30.5-38 cm).

In the figure, 1a shows the wall mount, and 1b shows the shelf or bracket mount.

**⚠ WARNING**

TO REDUCE THE RISK OF SEVERE INJURY:

- Install the operator, a minimum of 8 feet (2.44m) from the floor.

NOTE: If the operator sprocket is below the minimum 8 foot height requirement, please install appropriate Chain Guard Kit for your 2" output shaft (CHNGUARD) or 3" output shaft (CHAINGUARD3IN). Chain Guard Kits are sold separately.

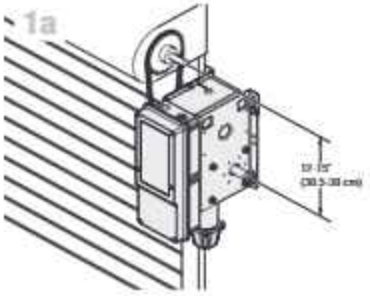


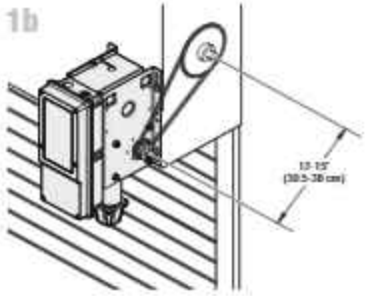


## Mount the Operator

The wall or mounting surface MUST provide adequate support for the operator. The surface must:

- Be rigid to prevent play between the operator and the door shaft.
- Provide a level base.
- Permit the operator to be fastened securely and with the drive shaft parallel to the door shaft.

1. Place the door sprocket on the door shaft so it can be moved to align vertically with the operator drive shaft.
2. Insert the keys and fasten the sprockets with the set screws (recommended torque is 34-45 in-lb).
3. Hold the operator in the desired mounting position so door sprocket and drive sprocket are vertically aligned.
4. Mount the operator to the wall or mounting plate where the operator can be moved to aligned with the appropriate hardware (not supplied).
5. Wrap the drive chain around the door sprocket and the drive sprocket, then secure with the master link.

   ***NOTE:*** *Chain links may need to be removed to achieve appropriate chain length.*

   ***NOTE:*** *It is highly recommended to add a thread adhesive to secure the set screws in place.*

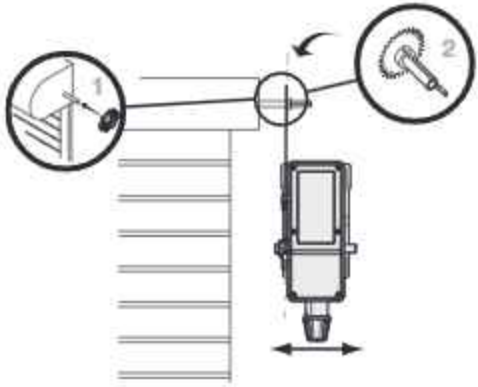

# Installation for RJDC, JDC and JHDC (continued)

## Installing the Release Chain (RJDC Only)

1. Locate the Release Chain (sash chain) assembly package with S-hook.
2. Loop either end of the S-hook onto the open end of the large spring as shown in Figure 1.
3. Use pliers or other crimping tool to close and secure the S-hook end around the Spring loop (Figure 2).
4. With the sash chain still in the plastic bag, attach the loose end to the S-hook (Figure 2).
5. Remove the remaining sash chain from the plastic bag and allow to hang freely to the floor.
6. Cut the sash chain to the desired length.

Figure 1

Figure 2

Figure 2 Continued

## Secure the Chain Hoist (JHDC) or Release Chain (RJDC)

1. Fasten the Retaining Bracket 4 ft (1.2m) above the floor. For RJDC models with manual release sash chain, route the sash chain through the eyelet of the Retaining Bracket.

   ***NOTE:*** *If the position of the operator causes the hand chain to hang in the door opening, hook the chain to the side near the top of the door jamb.*

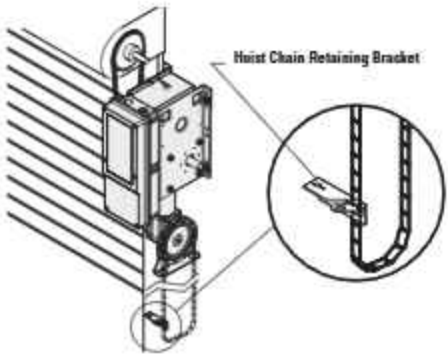

# Manual Release

## Emergency Disconnect - (TDC) Trolley

### TO DISCONNECT DOOR FROM OPERATOR

The door should be in the fully closed position if possible.

1. Pull emergency release handle straight down. Emergency disconnect will open.

### TO RECONNECT DOOR ARM TO TROLLEY

2. Lift free end of door arm to trolley. Pull emergency release handle to allow arm to engage roll pin. Release handle. Emergency disconnect will close.

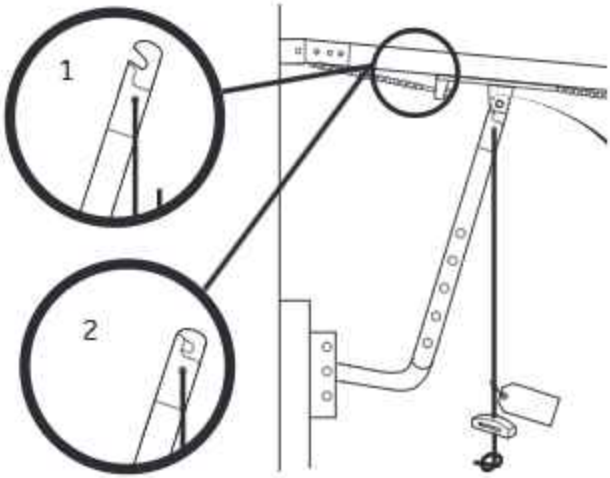


**⚠ WARNING**

To prevent possible SERIOUS INJURY or DEATH from a falling door or arm:

- DISCONNECT electric power to the operator BEFORE manually operating your door.
- DO NOT stand under the door arm when pulling the emergency release.
- If possible, use emergency disconnect ONLY when door is CLOSED. Weak or broken springs or unbalanced door could result in an open door falling rapidly and/or unexpectedly.
- DO NOT pull the disconnect/ release sash chain while door is in motion.
- DO NOT engage or disengage hoist mechanism while door is in motion.
- NEVER use emergency release handle unless doorway is clear of persons and obstructions.

## Emergency Disconnect - RJDC (Manual Release) and JHDC (Hoist)

These operators have provisions for manually operating the door in case of emergency or power failure. These operators are equipped with a manual hoist. An electrical interlock will disable the electrical controls when the hoist is used.

### MANUAL OPERATION (AND BRAKE, 2200 ONLY))

1. To disengage and electrically disable the operator controls, pull down and secure the sash chain to wall bracket (RJDC) or pull the red disengage rope (JHDC). NOTE: F96 INTERLOCK will be displayed on LCD Wall Control.
   ***(2200 Models Only) Disengage brake by pulling the sash chain and securing to wall bracket.***
2. For JHDC models only, manually move the door in the desired direction by pulling on one side or the other of the continuous hoist chain loop. For RJDC models only, the door is now physically released from the operator shaft, and can be moved freely by hand.
3. To re-engage and enable electronic operator control, release the sash chain from wall bracket (RJDC) or pull the green rope (JHDC). NOTE: F96 INTERLOCK will no longer be displayed on LCD Wall Control.

   ***(2200 Models Only) Engage brake by releasing sash chain from wall bracket.***

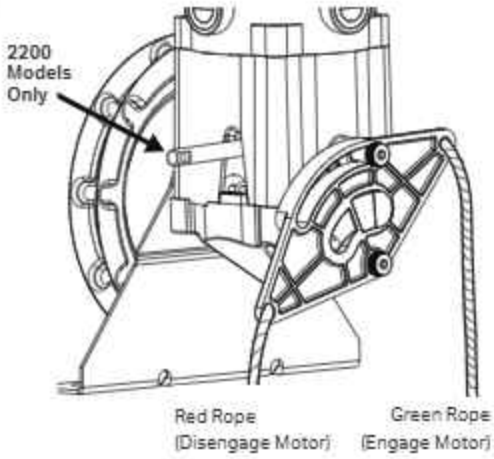

# Wiring

## ⚠ WARNING

To prevent possible SERIOUS INJURY or DEATH:

- ANY maintenance to the operator or in the area near the operator MUST NOT be performed until disconnecting the electrical power and locking-out the power. Upon completion of maintenance the area MUST be cleared and secured, at that time the unit may be returned to service.
- Disconnect power at the fuse box BEFORE proceeding. Operator MUST be properly grounded and connected in accordance with national and local electrical codes. The operator should be on a separate fused line of adequate capacity. DO NOT apply power to the operator until instructed to do so.
- ALL electrical connections MUST be made by a qualified individual.
- DO NOT install ANY wiring or attempt to run the operator without consulting the wiring diagram.
- ALL power wiring should be on a dedicated circuit and well protected. The location of the power disconnect should be visible and clearly labeled.
- ALL power and control wiring MUST be run in separate conduit.

## Power and Ground

Power and control wiring must be run in separate conduit to comply with national and local electrical codes. For power wiring, use the appropriate wire gauge. Use conduit knockouts and appropriate conduit fittings for wiring as indicated on the electrical box label.

***NOTE:*** *Use caution when removing knockouts to avoid damaging the internal components.*

Figure A

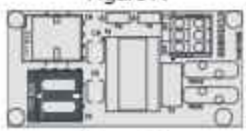

Figure B

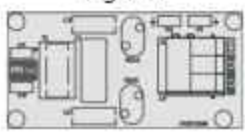

1. Open the electrical box cover.
2. Run power wires to electrical box according to national and local electrical codes.
3. Attach power and ground wires to appropriate terminals. Incoming power leads go to L1 and L2. Connect Ground wire to GND.

   ***NOTE:*** ***The operator must be properly grounded.*** *Failure to properly ground the operator could result in electric shock and serious injury.*

   ***NOTE:*** *For* ***THREE PHASE POWER,*** *only connect two of the incoming power legs to L1 and L2. Cap off the third leg. Connect Ground to GND.*

4. Ensure the power disconnect at the panel box is acceptable to be used as the main disconnect for a single pole, two pole or a three pole application as applicable. It needs to disengage ALL power legs at the same time.
5. Ensure proper balancing of the multi-phase multi-wire configuration. The electrician will be responsible to ensure proper balancing of loads.

* Maximum wire gauge that can be connected to the operator's terminal is 12 AWG. When a larger wire gauge is required, the wire must be gauged down to 12 AWG. USE COPPER WIRE ONLY.

## Voltage Selection

***NOTE:*** *LiftMaster offers two types of EMI filter boards. However, each operator will ONLY house a single type of board, dependent on operator voltage specification ordered. Reference Figure A for 120/ 240Vac and Figure B for 480Vac.*

1. Locate EMI filter board inside of the electrical box.
2. Remove the orange voltage sticker covering the voltage connector/s and stick it to the inside of the electrical box.
3. On units with type A EMI filter boards (see Figure A), verify incoming voltage and phase type.
4. Plug the connector to the appropriate plugin labeled 120Vac OR 240Vac.

## Applying AC Power

DO NOT apply power to the operator until instructed to do so. The Wall Control and Entrapment Protection Devices (if not C2 constant pressure to close) MUST be installed prior to applying power to the operator.

***NOTE:*** *If using an electric driver to secure screws, set clutch to lowest setting.*

# Wall Controller Installation

## ⚠ WARNING

To prevent possible SERIOUS INJURY or DEATH from electrocution:

- Be sure power is NOT connected BEFORE installing the door control.

To prevent possible SERIOUS INJURY or DEATH from a closing door:

- Install the door control within sight of the door, out of reach of small children, at a minimum height of 5 feet (1.5 m) above landings, steps, or any other adjacent walking surface, and away from ALL moving parts of the door.
- Install the control station far enough from the door to prevent the user from coming in contact with the door while operating the controls.
- Install the entrapment warning placard on the wall next to the control station in a prominent location visible from the door.
- NEVER permit children to operate or play with door control push buttons or remote controls.
- Activate a door ONLY when it can be seen clearly, is properly adjusted and no obstructions exists in the path the door will travel.
- ALWAYS keep the door in sight until completely closed. NEVER permit anyone to cross path of a closing door.

***NOTE:*** *The field wiring terminals are rated for 14-24 AWG wire Stranded and 12-24 AWG Solid (300ft of 24AWG twisted pair wire is the recommended run / distance of wire).*

***NOTE:*** *Maxum only supports connecting a single LCD Wall Control (DCWALLCTL). However, it is possible to connect additional single, 2- or 3-Button Wall Controllers, depending on application needs. See "Accessories" section for other wall control options if multiple wall controls are required.*

1. Remove wall control cover from mounting bracket by loosening the four Philips screws at each corner of the housing.
2. Using appropriate mounting hardware (not supplied), fasten the mounting bracket to the wall near the operator and at least 5 feet (1.5m) above floors, landings, steps, or any other adjacent walking surface.
3. Select the appropriate knockout and run the wires to the operator (in accordance with national and local electrical codes).
4. Connect wires to the wall controller (wall controller wires are NOT polarity sensitive) and reinstall the wall controller cover.
5. Fasten the entrapment warning placard next to the wall control.

## Headless Mode

Once commissioned / configured the system is allowed to move if Digital Wall Control is undetected / missing from the WALL / CTRL ports on the main board. If Wall Control is reconnected at any point the system will require a power cycle in order to reinitialize the communication between the Wall Control and operator.

**Feature functionality:**

- System will run at HALF speed when Digital Wall Control is undetected or missing.
- System will run at FULL speed when a jumper is placed between WALL/ CTRL ports on main board.

# Entrapment Protection

## Monitored Entrapment Protection

IMPORTANT INFORMATION ABOUT THE MONITORED ENTRAPMENT PROTECTION DEVICES

Eyes/ Edge inputs will not be functional until the system is commissioned / programmed. LED on Eyes/ Edge will be off until fully commissioned/ programmed.

A monitored entrapment protection device is required for most operation modes (see "Monitored Eyes/Edge Configuration" section). If a monitored entrapment protection device is not installed, constant pressure to close will be required from the wall controller.

See "Accessories" section for a complete list of monitored entrapment protection devices.

Three EYE/EDGE terminals are provided on the main board and color-coded in YELLOW for easy identification. There should be only ONE set of photo eyes or ONE edge sensor or ONE light curtain connected per terminal.

When installing a set of photo eyes, twist both White wires together and insert into a COM terminal. Twist both White/Black stripe wires together and insert into the EYE/EDGE terminal of that same MONITORED SET of terminals.

***NOTE:*** *Any supported Entrapment Protection Device can be wired into any of the three unoccupied EYE/EDGE terminals. Supported devices are listed in the Accessories Pages.*

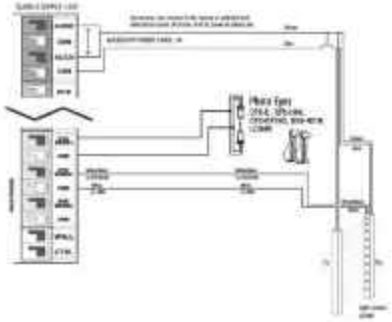

**⚠ WARNING**

To prevent possible SERIOUS INJURY or DEATH from a closing door:

- Be sure power is NOT connected to the door operator BEFORE installing the pair of photoelectric sensor(s).
- The door MUST be in the fully opened or closed position BEFORE installing the LiftMaster Monitored Entrapment Protection Device(s).

To prevent SERIOUS INJURY, DEATH, ENTRAPMENT, or PROPERTY DAMAGE:

- Correctly connect and align the photoelectric sensor.
- Install the primary monitored photoelectric sensor beam NO HIGHER than 6" (15 cm) above the floor.
- This is a required LMEP Device for B2, TS, T, and FSTS wiring types and MUST NOT be disabled. For D1, C2, and E2 wiring the installation of an entrapment protection device is recommended.
- LiftMaster Monitored Entrapment Protection Devices are for use with LiftMaster Commercial Door Operators ONLY. Use with ANY other product voids the warranty.
- If an edge sensor is being used on a horizontal slide door,place one or more edge sensors on both the leading and trailing edge.
- If an edge sensor is being used on a vertical moving door,place edge sensors on the bottom edge of the door.
- NEVER try to loosen or remove an obstruction that has impeded the movement of the door. Both the obstruction and door are under EXTREME tension and loosening or removing an obstacle, impeding the movement of the door, can cause SERIOUS PERSONAL INJURY.
- NEVER stand under a door that has been impeded by an obstruction. KEEP CLEAR. Door could move freely at any time and can cause SERIOUS PERSONAL INJURY.
- If the door should be obstructed or impeded in its movement, ALWAYS call an Authorized Trained Service Technician to clear that obstruction.

***NOTE:*** *A set of photoelectric sensors (photo eyes) are included and must be installed, except for constant pressure to close. Depending on your installation and usage needs, please consult with your installation specialist to see if the addition of a contact edge sensor on the leading edge of the door, a cable tension monitor and/or a light curtain is also required.*

Typical Entrapment Protection Device(s) Overview

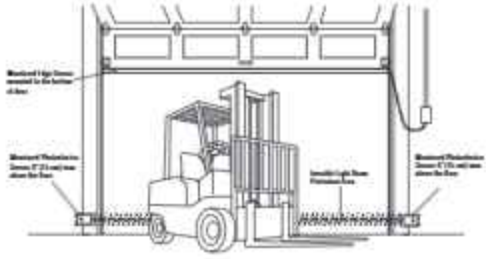

# Entrapment Protection (continued)

## Install the Monitored Light Curtain (Optional)

This step includes directions to install one set of monitored light curtains as a standalone primary entrapment protection device.

The mounting brackets must be securely fastened to a solid surface such as a wall framing. If installing the mounting brackets in masonry construction, add a piece of wood at each location to avoid drilling extra holes in the masonry.

***NOTE:*** *If the Monitored Light Curtain is installed with coil cord, the coil cord needs to be secured so it will not interrupt the light beams.*

1. Fasten the mounting brackets loosely to both Monitored Light Curtain with the screws provided.
2. Measure a maximum of 6 inches above the floor. Mark this location. The lowest optical sensor of the Monitored Light Curtain must be installed at or below this point. In this application, in order to assure that the lowest optical sensor is mounted no higher than 6" above the ground, the light curtain wires must be oriented at the top of the light curtain in this application.
3. Hold the Monitored Light Curtain up to the desired mounting location with the cable end pointing upward. Secure the bottom mounting bracket to the mounting surface.
4. Make sure the Monitored Light Curtain is level and secure the upper mounting bracket to the mounting surface.
5. Tighten the screws to secure the Monitored Light Curtain to the mounting bracket.
6. Secure the other Monitored Light Curtain to the opposite side of the door following steps 2–5, making sure they are aligned.
7. Run wires to the operator.
8. Twist like colored wires together, brown to brown and blue to blue.

***NOTE:*** *For direction configuration please reference "MONITORED EYES/ EDGE CONFIGURATION" section*

**⚠ WARNING**

To prevent possible product damage and incorrect operation:

- NEVER scratch or paint the optical sensors.
- DO NOT drill ANY additional holes into the Monitored Light Curtain.
- Correctly connect and align the Monitored Light Curtain transmitter and receiver.
- DO NOT bend or twist the Monitored Light Curtain.
- Oil may damage the Monitored Light Curtain cable so contamination MUST be avoided at ALL times.
- DO NOT mount the Monitored Light Curtain where sunlight or other external infrared light sources will shine directly into the optical sensors of the Monitored Light Curtain receiver. If necessary, switch the mounting side of the Monitored Light Curtain transmitter and receiver.

### POWER WIRING

Do not run wiring in the same conduit with AC power.

1. Disconnect power to the operator.
2. Connect the wires from the Monitored Light Curtain LC36M to the following.
   a. Brown wire to + Aux24 power
   b. Blue wired to – Aux24 CMN
   c. White wire to eye/edge input –
   d. Black wired to eye/edge input +

### ALIGNMENT

The Monitored Light Curtain transmitter and receiver must be aligned. When properly wired and aligned the amber and green LEDs will be ON. The amber LED is located on the Monitored Light Curtain Transmitter and the green LED is located on the Monitored Light Curtain Receiver. If the amber and green LEDs are not on, see the table below.

1. Open and close the door for one complete cycle to let the operator register the Monitored Light Curtain.

| Amber LED | Green LED | Status | Solution |
|---|---|---|---|
| OFF | OFF | No power | Check wiring. |
| ON | Blinks | • Monitored Light Curtain receiver and transmitter are not aligned<br>• Obstructed light beam<br>• Defective Monitored Light Curtain Receiver | • Adjust the Monitored Light Curtains to correct alignment<br>• Remove the obstruction<br>• Replace Monitored Light Curtain receiver and transmitter (Model LC36M) |

***NOTE:*** *For more light curtain product information, please refer to the manual for the LC36M light curtain.*

# Cable Tension Monitors

## Install the Cable Tension Monitor(s) (Optional)

TWO CABLE TENSION MONITORS MAY BE CONNECTED TO THIS OPERATOR.

THE CABLE TENSION MONITORS DETECT ANY SLACK THAT MAY OCCUR IN THE CABLES AND WILL RESPOND ACCORDINGLY.

***NOTE:*** *ONLY USE THE LIFTMASTER CABLE TENSION MONITORS, AS THEY HAVE BEEN TESTED AND APPROVED FOR THIS SYSTEM.* See *"Accessories" section.*

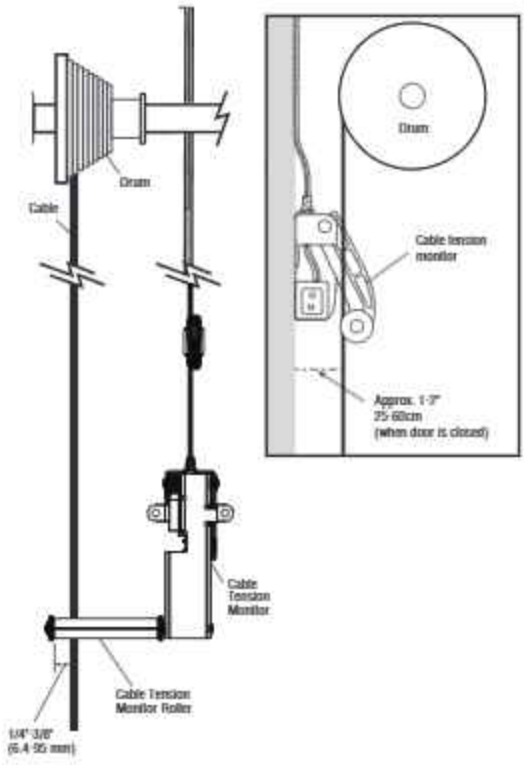


1. Make sure the door cable is approximately 1"-2" (25-50 mm) from the mounting surface. Door adjustments or shimming may be required to achieve proper depth for the door cable. The bracket must be flush with the mounting surface.
2. Position the cable tension monitor as close to the drum as possible. The optimal distance of the cable from the wall surface is no more than 2.5" (6.35 cm), and be sure the roller extends 1/8"-1/4" past the cable. Make sure the cable tension monitor and roller is free from any obstructions in all positions of operation.

   ***NOTE:*** *There must be no obstructions in the installation area that prevent the cable tension monitor from closing completely when slack is detected.*

   ***NOTE:*** *Cable tension monitors must either be anchored to concrete, or a wood stud with appropriate fasteners. If neither are available, toggle bolt style drywall anchors with at least a 50 lbs rating are acceptable.*

3. Run bell wire to the door operator junction box, and down to the control box through conduit as shown on the right.

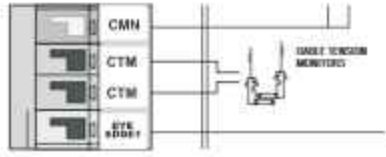


4. Once the controller is installed, connect the bell wires parallel to the CTM and CMN terminals on the terminals on the controller (polarity is not important). See "Wall Controller Installation" section for installation information. Once installed, follow these steps to connect the wiring.
5. Connect the bell wires in parallel to the CTM and CMN terminals on the controller (polarity is not important). To simplify installation, the cable tension monitors can be wired together in the operator junction box, with only one pair of bell wires running down to the controller.
6. Repeat steps 1-5 for the opposite side of the door. Both cable tension monitors must be installed for proper operation.

***NOTE:*** *Cable must have tension through entire door travel. Make sure there is no slack in cable on opposite side of door during normal operation. If slack occurs during door travel, adjust cables as required.*

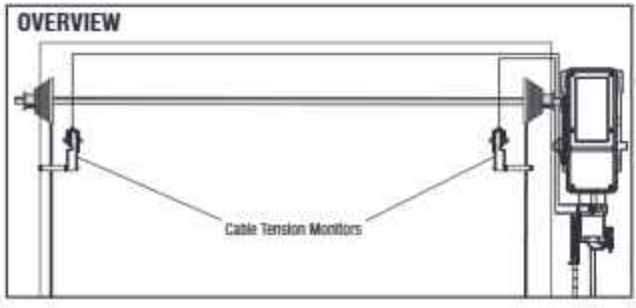

# Wiring Diagram

## ⚠ WARNING

To prevent possible SERIOUS INJURY or DEATH:

- Disconnect electric power and/or battery BEFORE installing, performing ANY adjustments, or maintenance. Installation and ALL maintenance MUST be performed by a trained door systems technician.

For continued protection against fire:

- Replace ONLY with fuse of same type and rating.

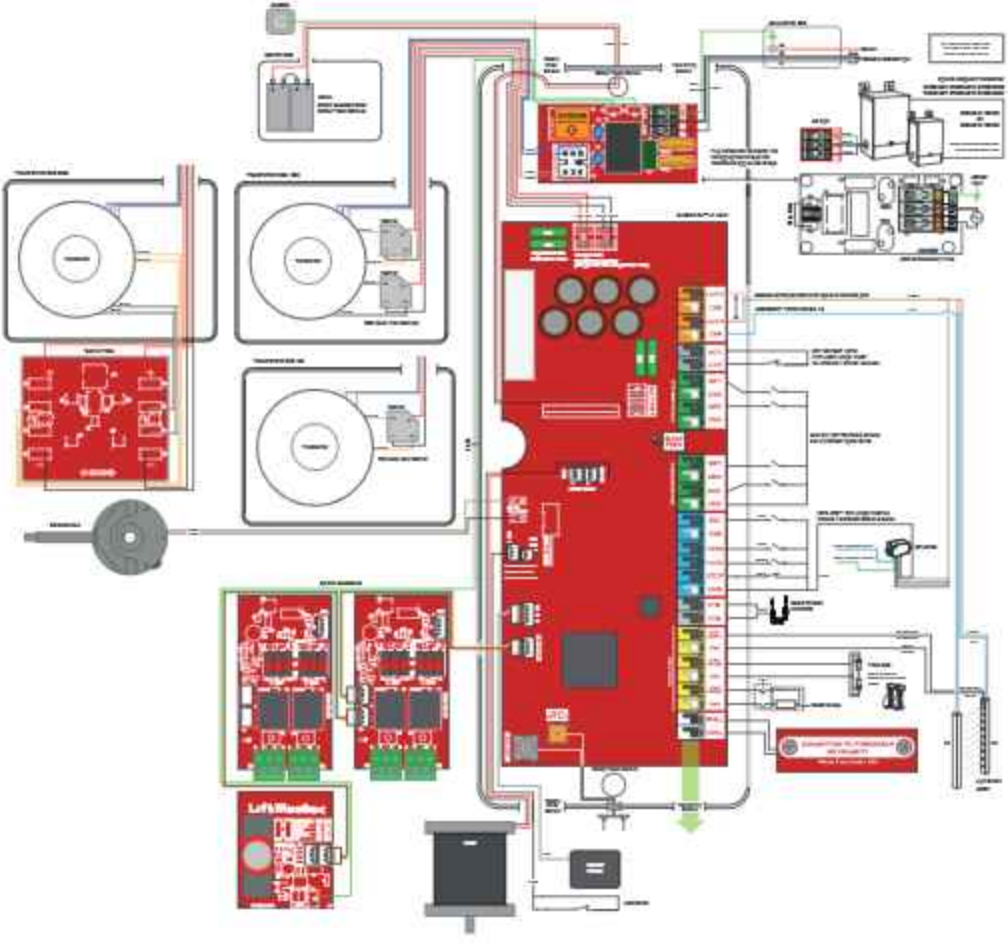

# Wiring Diagram (continued)

## Factory Wiring (View 1)

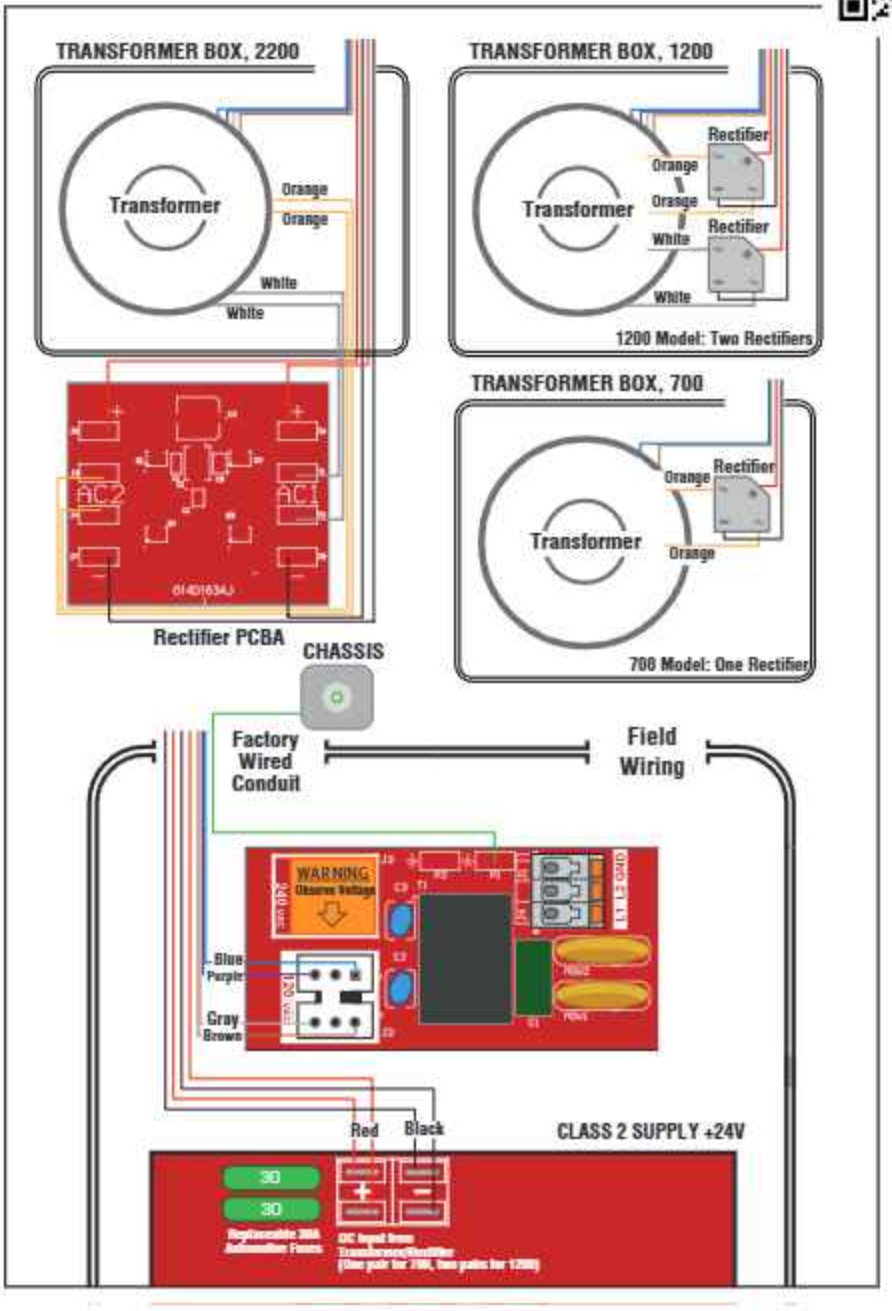

# Wiring Diagram (continued)

Factory wiring (View 2)

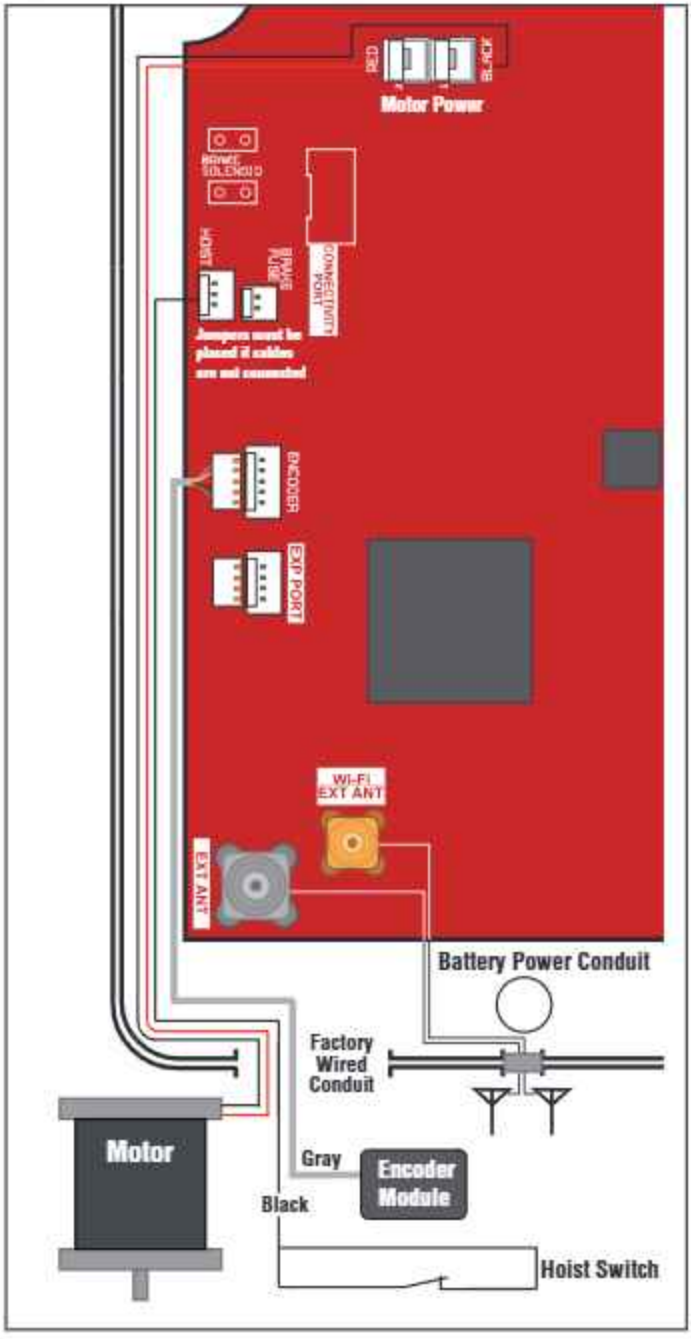

# Wiring Diagram (continued)

## Top Field Wiring

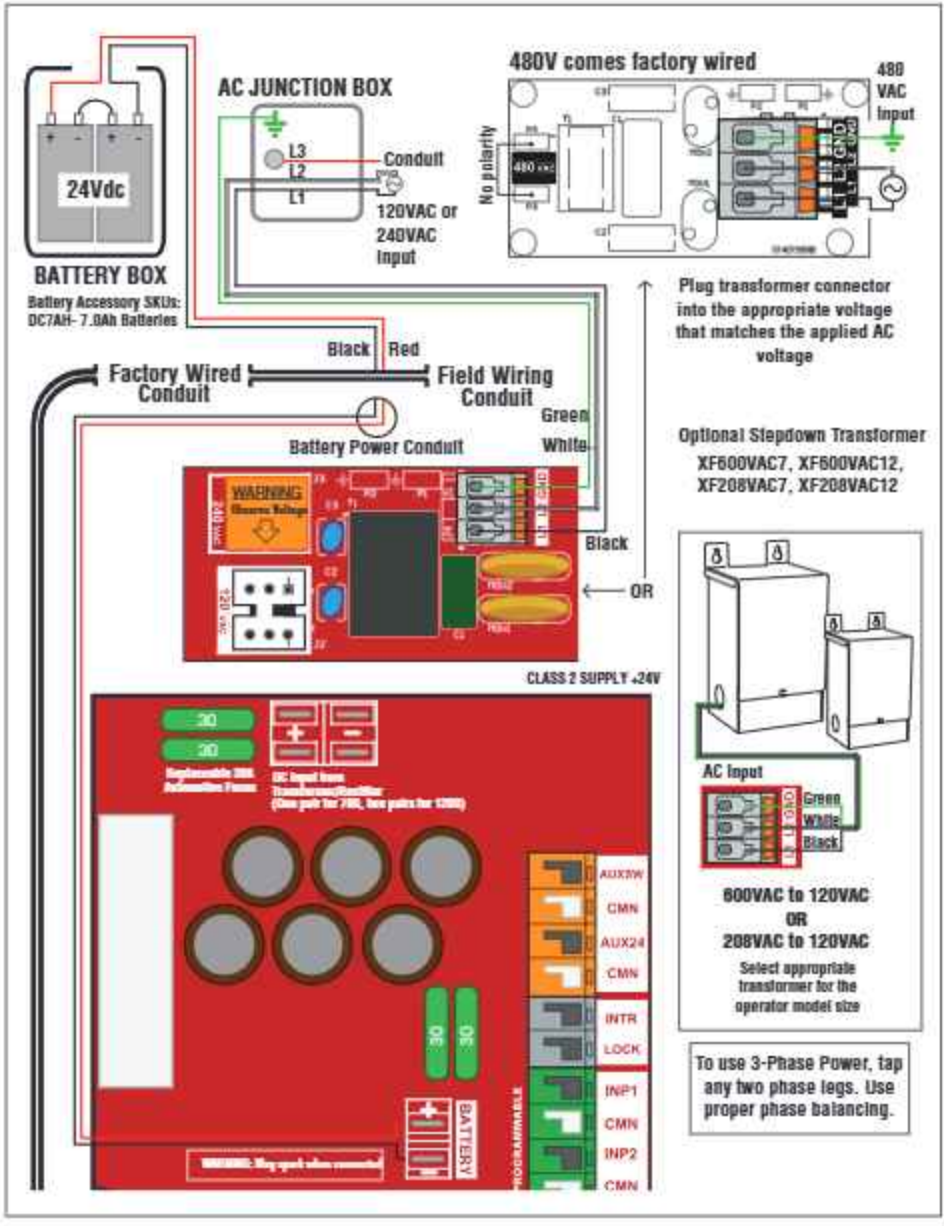

# Wiring Diagram (continued)

## Bottom Field Wiring (View 1)

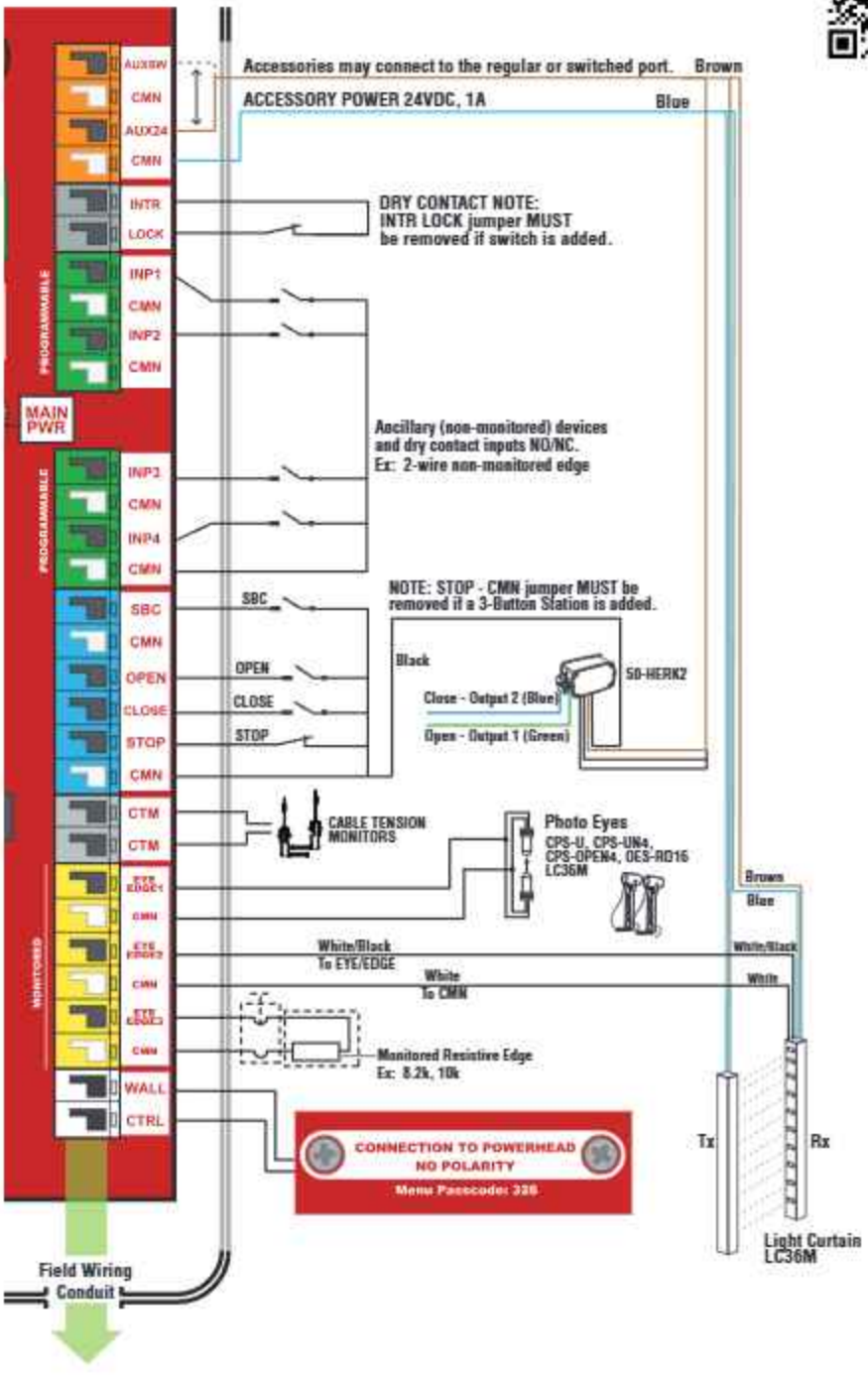

# Wiring Diagram (continued)

## Bottom Field Wiring (View 2)

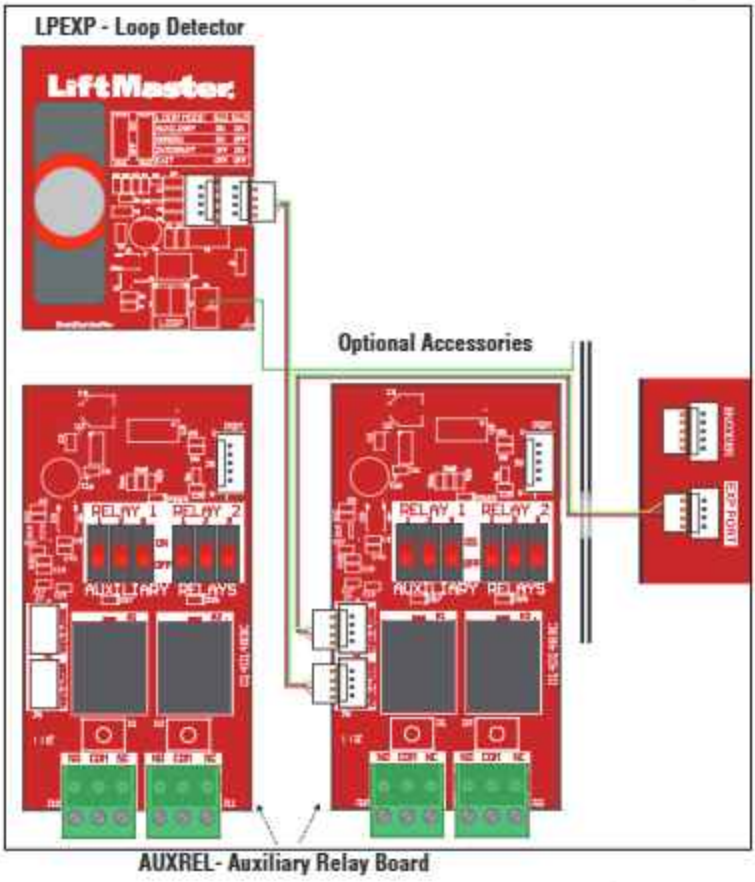


## Mounting Location

***Note:*** *AUXREL and LPEXP are independent of each other. Therefore, either can be installed independently or as a combination.*

Two AUXREL cards or a combination of a single AUXREL card and / or LPEXP cards can be mounted on the operator cover.

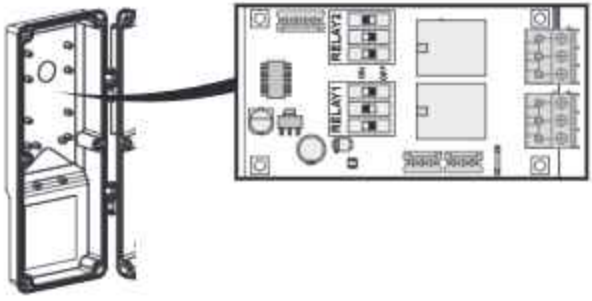

# Programming

1. CONNECT the battery harness wires to the logic board connector, if battery backup was installed.
2. APPLY Power to the Operator. When power is applied to the operator, the LCD display will illuminate and step the user through Quick Start Commissioning.
3. During Commissioning, ENSURE door opening is cleared of ALL obstructions.

## LCD Icons and States

| Icon locations on display | |
|---|---|
| Connected to Wi-Fi | |
| Not connected to Wi-Fi | |
| 1. Solid if connected to myQ server<br>2. Blinks if NOT connected to myQ server | |
| No battery | |
| Battery charging | |
| Battery fully charged | |

***NOTE:*** *On a "Service Board" the first prompt in Quick Start Commissioning will be SKU/ MODEL option.*

## Quick Start Commissioning

**Follow the below instructions to provision the TDC operator out-of-the-box or after factory reset:**

Follow device menu prompt to set MOUNT TYPE (NORMAL or REVERSE).

***NOTE:*** *Highlighted option "NORMAL"*

Follow device menu prompt to set OPEN LIMIT

Follow device menu prompt to set CLOSE LIMIT

Follow device menu prompt to LEARN WIFI

The operator will be in WiFi Learn Mode for 10 minutes if "YES" is selected.

***NOTE:*** *Select "NORMAL" in the MOUNT TYPE menu when installing the operator in a standard configuration.*

*Select "REVERSE" in the MOUNT TYPE menu when installing the operator in a reverse application.*

## ⚠ WARNING

To prevent possible SERIOUS INJURY or DEATH:

- Disconnect electric power BEFORE performing ANY adjustments or maintenance.
- ALL maintenance MUST be performed by a trained door systems technician.
- Please wait several seconds for capacitors to discharge and for display to go out.

## Quick Start Commissioning

Follow the below instructions to provision the JDC/JHDC operator out-of-the-box or after factory reset:

Quick Start Commissioning Menu

Follow device menu prompt to select DOOR HANGING

Follow device menu prompt to select DOOR DRUM

Follow device menu prompt to select DOOR SPROCKET (JDC/RJDC/JHDC ONLY)

Follow device menu prompt to set MOUNT TYPE (NORMAL or REVERSE).

***NOTE:*** *Highlighted option "NORMAL"*

Follow device menu prompt to set OPEN LIMIT

Follow device menu prompt to set CLOSE LIMIT

Follow device menu prompt to LEARN WIFI

The operator will be in WiFi Learn Mode for 10 minutes if "YES" is selected.

***Quick Exit of Menu***

Simultaneously, press & hold the "UP" and red "Stop/Enter buttons for 3 seconds until the screen goes blank and it will exit you out of the menu you are in.

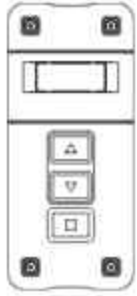

***Quick Enter into the Menu***

Simultaneously, press & hold the "Down" and red "Stop/Enter buttons for 3 seconds until the screen goes blank and it will take you to the main menu.

# Programming (Testing)

After Quick Start Commissioning has been completed, ensure power is still applied to the operator when completing the Entrapment Protection Device testing.

## Test all Entrapment Protection Devices

It is the responsibility of the specifier, purchaser, installer, and property owner to ensure that, on completion, the installation of the entrapment protection devices comply with all relevant federal, state, and local codes and regulations.

**⚠ WARNING**

To avoid SERIOUS personal INJURY or DEATH:

- Disconnect electric power BEFORE performing ANY adjustments or maintenance.
- ALL maintenance MUST be performed by an Authorized Service Technician.

1. Test the Monitored Light Curtain (if applicable)
   With the door in the full open position, press the close button.
2. While the door is closing, obstruct any of the light beams on the Monitored Light Curtain (the green LED on the Monitored Light Curtain Receiver will blink when the light beam is obstructed). The door should stop and reverse.

### TEST THE PHOTOELECTRIC SENSORS (IF APPLICABLE)

Open the door.

1. Place an obstruction in the path of the photoelectric sensors. The LMEP LED will blink on the logic board.
2. Press and hold the CLOSE button. The door should not close.
3. Remove the obstruction.
4. Press and hold the CLOSE button. Door should close. If the LMEP is activated while closing, the door should reverse.

***NOTE:*** *Operator will remain in C2 setting if photoelectric sensors CPS-RPEN4 and CPS-OPEN4 are not properly aligned.*

***NOTE:*** *For CPS-OPEN4, if obstruction is present, code F42 (edge missing) will display.*

### TEST THE EDGE SENSORS (IF APPLICABLE)

Open the door

1. Place an obstruction in the path of the door.
2. Press and release the CLOSE button. The door should stop and/or reverse.*
3. Remove the obstruction. Press and release the CLOSE button. The door should fully close.

***NOTE:*** *LCD Wall Control may display F11 (DOWN FORCE) or F42/F45/F48 (EYE/EDGE MISSING).*

***NOTE:*** *Some edge sensors will display F42 (EDGE MISSING) when blocked. This is as designed.*

## Test Wall Controller Menu Access

Press OPEN button. (The door should move in the open direction.)

1. Press STOP button. (The door should stop.)
2. Press and hold the CLOSE button. (The door should move in the close direction.)
3. Release CLOSE button. Door should stop if in C2 or D1 mode. Door will reverse to full open position in E2 mode. The door should continue closing in all other modes.
4. Press STOP button. (The door should stop.)

## Test Limit Adjustment

Press OPEN button. (The door should open.)

1. Allow the door to fully open.
2. Press and hold the CLOSE button. (The door should close.)
3. Allow the door to fully close.
4. If the limits are not set properly, remove power and adjust limits (see "Set Limits" section).

***NOTE:*** *Door travel should stop when the OPEN or CLOSE limits are reached. If door drifting is occurring, spring tension on the door.*

## Manual Commissioning Program Flow

***IMPORTANT:*** *All entrapment protection devices will be disabled during the manual commissioning steps.*

All menu options under "System Settings" are passcode protected.

CONNECTIVITY → LEARN → RX REQUENCY

# Additional Programming

## ENTER PROGRAMMING

Simultaneously, press & hold the "Stop/Enter" and "Down" buttons for 3+ seconds to enter the operator menu.

1. Scroll down to "SYSTEMS SETTINGS" with the "UP" and "DOWN" buttons and press"Stop/Enter." You will be prompted to enter the passcode for the operator.
2. Enter 326 as the passcode.

***NOTE:*** *Download the latest Installation Manual at support.partner.liftmaster.com.*

## SELECT DOOR SETTINGS

**FOR SECTIONAL DOORS ONLY**

**STANDARD, HIGH LIFT AND VERTICAL**

1. To select Door Hanging, Cable Drum (and Sprocket JHDC/ JDC) settings, navigate to the SYSTEM SETTINGS > DOOR SETTINGS submenu.
2. Select Drum Type. Correct Drum Type is required for optimizing door profile and system operation. Drum Type options are based on user selection of Standard Lift, High Lift or Full Vertical Lift (High Lift and Full Vertical Lift are shown for JDC / JHDC only).
3. Select Sprocket (for JDC / JHDC only). Select Custom to add a non-standard tooth-count.

**FOR ROLLING DOORS ONLY**

Select Rolling Door

1. Select Insulated or Non-Insulated Door Type
2. Select Height (increment of 2')
   a. 8', 10', 12', 14', 16', 18', up to 28'
3. Select Width (increment of 2')
   a. 8', 10', 12', 14', 16', 18', up to 28'
4. Select Sprocket (SKU dependent, please reference page 4)
   a. Sprocket choices: 50, 60, 72, 82, Custom

## SET LIMITS

***IMPORTANT:*** *When first commissioning the limits, the operator's encoder is learning the positioning of the door for the first time. As a result, the door must be moved a few seconds to allow for the encoder to begin tracking PRIOR to saving the limits on the LCD wall control. For example, if the door is in the open position when first setting limits, move the door down a few inches with the down arrow on the LCD wall control, then use the up arrow button to move the door back to the fully open limit before hitting the stop button to save the open limit in the LCD wall control.*
***NOTE:*** *Numeric values displayed when setting limits are encoder markers and not travel distance. Once set, the encoder markers and travel distance can be confirmed under System Info menu.*

To set limits, navigate to the SYSTEM SETTING > DOOR POSITIONS submenu.

## MID-STOP

This operator allows for the programming of a single mid-stop door position. To set the open mid-stop position:

1. In Programming Mode, go to Door Position => Open Mid-Stop or Close Mid-Stop.
2. Use the Up/Down buttons to move the door to the desired position.
3. Select Save = Enter
4. To remove the Mid-Stop, select either RMV OPEN MID or RMV CLOSE MID, then select SAVE.

***NOTE:*** *Restoring defaults or resetting limits will erase the mid-stop position.*

# Additional Programming (continued)

## MONITORED EYES/EDGE CONFIGURATION

If monitored entrapment protection devices are wired to the system during the initial power-up, they will be Auto-Learned to the system, and monitoring in the **CLOSE** direction and the operating mode will automatically switch to B2.

**NOTE:** *The PHOTO EYE, LIGHT CUTAIN, RESISTIVE EDGE direction can be changed through menu option MONT EYES/ EDGE --> EYE/ EDGE # --> (select installed device)" --> DIR.*

**CAUTION:** IF THE EYE/EDGE DIRECTION was configured to OPEN. And at any point selecting the "LEARN ALL" option will relearn the device and revert the direction to CLOSE. Ensure to double check the EYE/ EDGE desired direction after each "LEARN ALL" by selecting MONT EYES/ EDGES -->(select installed device)" --> DIR

If no monitored sensor is attached, the system will default to C2 mode. To manually program an entrapment protection device, navigate to the SYSTEM SETTINGS > MONITORED EYES/EDGES submenu, otherwise it will Auto-Learn the monitored device.

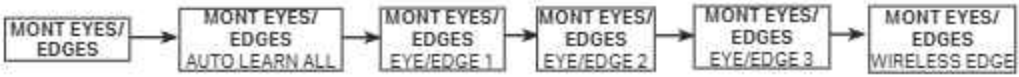


## CABLE TENSION MONITOR

To view, or auto learn Cable Tension Monitor navigate to SYSTEM SETTINGS > CABLE TNS MONT

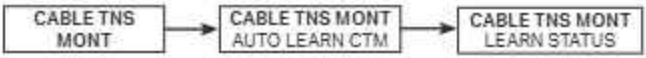


## OPERATION MODE (RECOMMENDED)

To change the operating mode from the defaults B2 or C2, navigate to the SYSTEM SETTINGS > OPERATION MODE submenu.

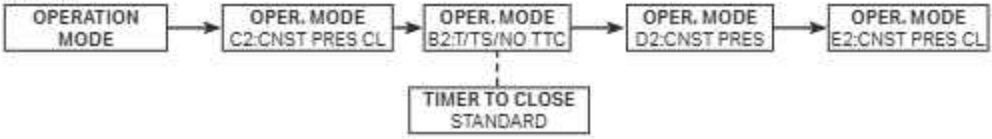


## BATTERY OPTIONS

If Battery Backup (BBU) is connected, please note the default behavior in the event of AC power failure and low battery modes:

- For Firmware versions prior to 1.16:

AC Failure - Automatic door close (DOOR CLOSE)

Low Battery - Automatic door close and hold (DOOR CLOSE&HOLD):

- For Firmware versions 1.16 and newer:

AC Failure - No automatic door movement (BATTERY RUN)

Low Battery - No automatic door movement (BATTERY RUN)

To change the operator behavior with battery options, navigate to SYSTEM SETTINGS > BATTERY OPTIONS

## SMART POSITION REACQUISITION

*IMPORTANT: For Operators with Firmware version 1.21 and newer, if power or position is lost while the door is fully closed, automatic close functions (Timer Secure and MyQ Schedule) are inhibited. If a user-initiated Close command is issued (wall control, myQ app or remote transmitter) before position is re-established, the operator may reverse off floor, briefly move the door in the open direction and then slowly return to the closed limit. This is expected operator behavior and does not require service.*

# Additional Programming (continued)

## CONNECTIVITY (RECOMMENDED)

To connect the operator to a network, navigate to SYSTEM SETTINGS > CONNECTIVITY > LEARN > LEARN WIFI submenu. See the "myQ® Smart Facility Access" section to connect your devices to myQ® Business Facility.

Hold ENTER and DOWN for three seconds to open the System Information Menu.

To learn remotes/transmitters navigate to SYSTEM SETTINGS > CONNECTIVITY > LEARN > SUBMENU. Once in learning mode, press and release the desired button on the remote/transmitter to learn.

In Firmware 1.16 and newer, select RAPID LEARN to begin timed period to learn the same command (SBC/OPEN/CLOSE/STOP) on multiple transmitters.

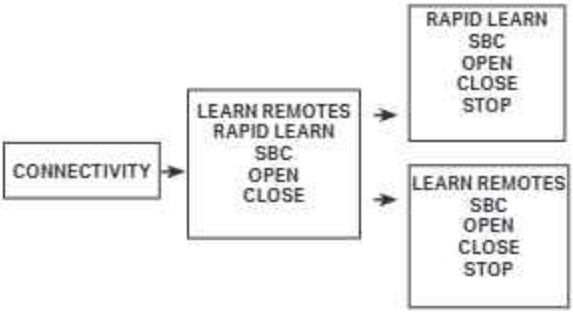


***Note:*** *RAPID LEARN available in Firmware v1.16 and newer (Security+ 2.0 remotes only).*

## TRANSMITTER FREQUENCY

To switch transmitter frequency, navigate to SYSTEM SETTINGS > (Enter Passcode) >CONNECTIVITY > LEARN > RX

REQUENCY > (Select desired frequency) > Save > EXIT menu

## RESETTING FACTORY DEFAULTS - CLEARING MEMORY

To reset most of the User configured settings back to factory defaults, navigate to SYSTEM SETTINGS > (Enter Passcode) > RESET FAC. DEF. > SAVE

Choosing RESET FAC. DEF. will erase and reset all User configured settings back to factory default, except the below which will be maintained:

1. Wi-Fi credentials
2. Learned remotes/transmitters
3. Absolute cycle count
4. Monitored eyes/edge protection direction
5. SKU ID
6. Serial Number

# Additional Programming (continued)

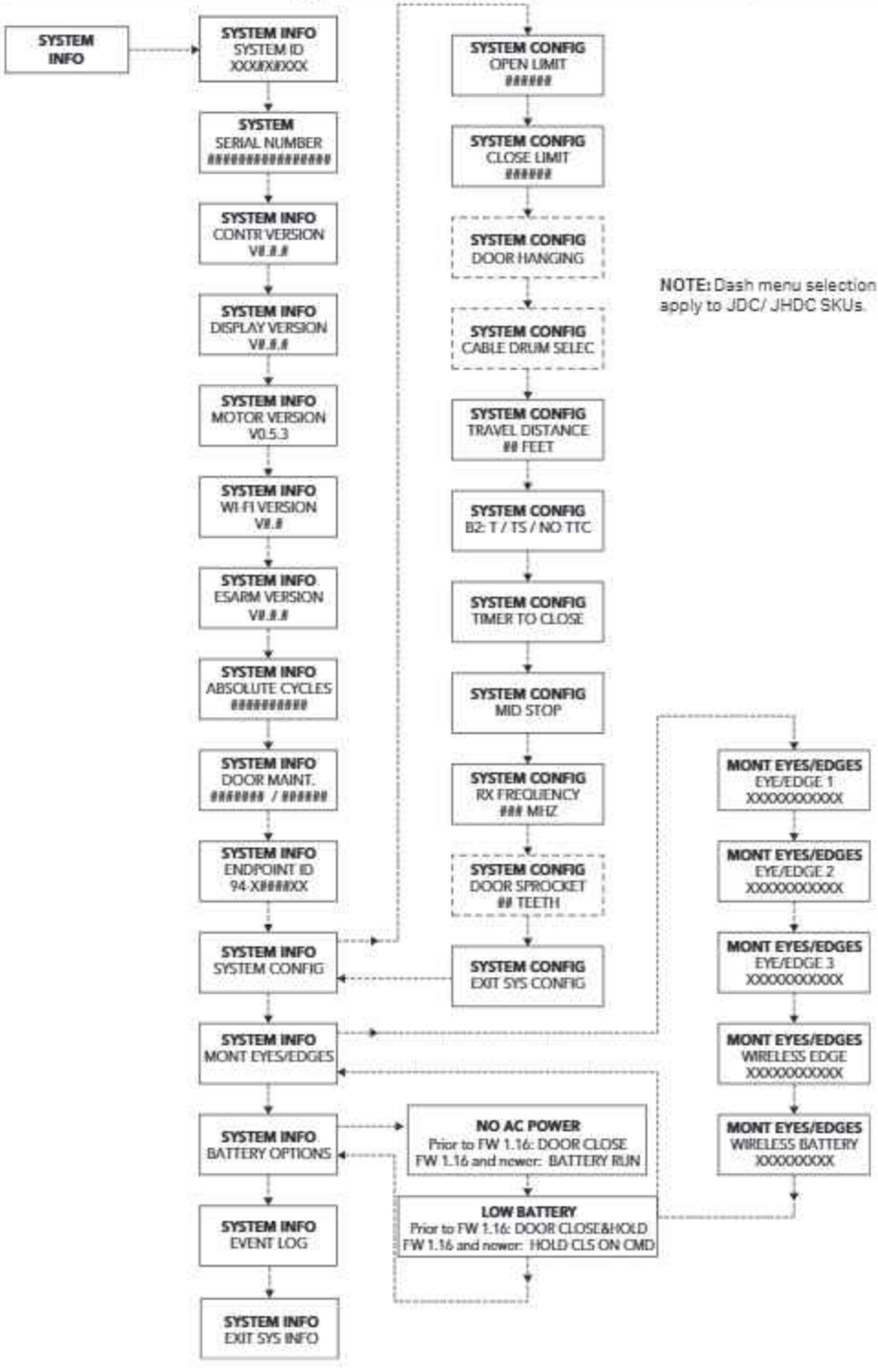


**NOTE:** Dash menu selection apply to JDC/ JHDC SKUs.

# Additional Programming (continued)

## Operating Modes

This operator is programmed to function in one of four different operating modes. See the rest of this section for more detailed information.

### B2 MODE

- Works with buttons on wall controller, myQ Facility®, wired 3-Button Wall Controller, and 3-Button Transmitter; momentary to open, stop,and close.
- Works with Single Button Control and Single Button Transmitter; momentary to open, stop, close, and stop & reverse.
- A Monitored Entrapment Protection device is required to be connected for downward movement. Monitored Entrapment Protection devices are Auto-Learned or manually configured through the wall control menu.
- A Monitored Entrapment Protection device activation will reverse the door to its Open limit. An activated Monitored Entrapment Protection device can be overridden with 5 seconds of constant pressure on the Wall Control Close button.

Timer To Close is available in B2 Mode with two settings. The user can select a desired Timer to Close (TTC) timer under the Timers menu (max Timer is 999 seconds).

In B2 the Car Dealer feature is available. The Car Dealer input (typically a treadle switch, loop detector, or motion sensor) will open the door to mid-stop, and TTC will be enabled. Repeated Car Dealer Input will not open the door beyond the mid-stop and will reset the TTC timer. TTC can be set either to one time close or timer secure.

In B2 the FSTS feature is available. For additional information please reference FSTS section.

### B2 / T (ONE TIME CLOSE)

- After the TTC timer elapses operator will close the door.
- TTC Timer will be active at the Open Limit or at a defined mid-stop.
- The CLOSE button immediately closes the door.
- The STOP button cancels the TTC for that cycle (no automatic motion).
- The OPEN button resets the TTC timer.
- TTC will be disabled if the door reverses from an obstruction.
- Timer Defeat Input will stop the TTC timer.

### B2 / TS (TIMER SECURE)

- After TTC timer elapses operator will close door.
- TTC timer will be active anywhere above close limit. The CLOSE button immediately closes the door.
- The STOP button resets the TTC timer (held button will pause, release resets).
- The OPEN button resets the TTC timer.
- LMEP activation resets the timer.
- TTC will be enabled after Monitored Entrapment Protection device activation reverses the door to its Open limit. The controller will make infinite attempts to close the door until it reaches close limit.
- Timer Defeat Input will stop the TTC timer.

***Note:*** *For Firmware version 1.13 and 1.14, TTC will not be active after releasing the disconnect for RJDC models and re-engaging the motor for JHDC models - the next motion command (i.e. wall control, transmitter, etc.) will re-activate TTC.*

### ENABLING TIMER SECURE ON POWER UP

For a new unit or service board with Firmware v1.21 or newer:

Navigate to: SYSTEM SETTINGS > OPERATION MODE > B2: TIMER SECURE

Set Timer Duration

When prompted: AFTER POWR CYCLE

Select ENABLE TS (default highlight on first setup, not active until a timer duration is set)

For previously installed units updated to Firmware v1.21 or newer:

(Default is DISABLED TS after update, even if Timer Secure TTC was previously active)

Navigate to: SYSTEM SETTINGS > OPERATION MODE > B2: TIMER SECURE

Set or Confirm Timer Duration

When prompted: AFTER POWR CYCLE

Select ENABLE TS

ENABLE TS: If enabled, the TTC timer will be active on power-up when the saved door state before power loss was anything other than Closed (e.g., Open, Midstop, Stopped).

### C2 MODE (DEFAULT)

- Works with buttons on wall controller, wired 3-Button Wall Controller, and 3-Button Transmitter*; momentary to open, stop, and constant pressure to close.
- Works with Single Button Control and Single Button Transmitter*; momentary to open, stop, and stop & reverse.
- Works without a Monitored Entrapment Protection device learned, but can operate if a Monitored Entrapment Protection device is learned and connected for downward movement.
- Monitored Entrapment Protection device activation will reverse the door to its Open limit. An activated Monitored Entrapment Protection device can be overridden with 5 seconds of constant pressure on the Wall Control Close button.

*Constant Pressure to Close is not available from a remote control device (transmitter or myQ® Business™).

# Additional Programming (continued)

## Determine and Set Operating Mode

Select the operating mode for your application from the menu in the Wall Controller.

| WIRING TYPE | DEVICE | ACTION | STATE | RESPONSE |
|---|---|---|---|---|
| *B2* - Momentary contact to open,close and stop, plus wiring for sensing device to reverse and auxiliary devices to open and close with open override. Programmable Mid-Stops available with this wiring type. Close Mid Stop available but not shown in table. Compatible with 3-Button Station, 1-Button Station, 1 and 3-Button Remote Control. Monitored Entrapment Protection (LMEP) Device required. | Front panel buttons (membrane) and 3-Button Wall Controller | OPEN button is pressed momentarily | Operator at OPEN limit | No change in state |
| | | | Operator at CLOSE limit | Door opens to the OPEN limit or Mid-Stop |
| | | | Door opening | No change in state |
| | | | Door closing | Door will auto reverse to OPEN limit or Mid-Stop |
| | | | Door at Open Mid-Stop | Door opens to the OPEN limit |
| | | | Door stopped during open or close cycle | Door opens to the OPEN limit or Mid-Stop |
| | | CLOSE button is pressed momentarily | Operator at OPEN limit | Door closes to the CLOSE limit |
| | | | Operator at CLOSE limit | No change in state |
| | | | Door opening | No change in state |
| | | | Door closing | No change in state |
| | | | Door at Open Mid-Stop | Door closes to the CLOSE limit |
| | | | Door stopped during open or close cycle | Door closes to the CLOSE limit |
| | | STOP button is pressed momentarily | Operator at OPEN limit | No change in state |
| | | | Operator at CLOSE limit | No change in state |
| | | | Door opening | Door stops |
| | | | Door closing | Door stops |
| | | | Door at Open Mid-Stop | No change in state |
| | | | Door stopped during open or close cycle | No change in state |
| | | OPEN button is held (constant pressure) | Operator at OPEN limit | No change in state |
| | | | Operator at CLOSE limit | Door opens to the OPEN limit (bypasses Mid-Stop) |
| | | | Door opening | No change in state (bypasses Mid-Stop) |
| | | | Door closing | Door will auto reverse to OPEN limit (bypasses Mid-Stop) |
| | | | Door at Open Mid-Stop | Door opens to the OPEN limit |
| | | | Door stopped during open or close cycle | Door opens to the OPEN limit (bypasses Mid-Stop) |
| | | CLOSE button is held (constant pressure) | Operator at OPEN limit | Door closes to the CLOSE limit |
| | | | Operator at CLOSE limit | No change in state |
| | | | Door opening | No change in state |
| | | | Door closing | No change in state |
| | | | Door at Open Mid-Stop | Door closes to the CLOSE limit |
| | | | Door stopped during open or close cycle | Door closes to the CLOSE limit |
| | 3-Button Remote Control Programmed as OPEN/ CLOSE/STOP | OPEN button is pressed momentarily | Operator at OPEN limit | No change in state |
| | | | Operator at CLOSE limit | Door opens to closest OPEN limit or Mid-Stop |
| | | | Door opening | No change in state |
| | | | Door closing | Door will auto reverse to OPEN limit or Mid-Stop |
| | | | Door at Open Mid-Stop | Door opens to the OPEN limit |
| | | | Door stopped during open or close cycle | Door opens to the OPEN limit |
| | | CLOSE button is pressed momentarily | Operator at OPEN limit | Door closes to the CLOSE limit |
| | | | Operator at CLOSE limit | No change in state |
| | | | Door opening | No change in state |
| | | | Door closing | No change in state |
| | | | Door at Open Mid-Stop | Door closes to the CLOSE limit |
| | | | Door stopped during open or close cycle | Door closes to the CLOSE limit |
| | | STOP button is pressed momentarily | Operator at OPEN limit | No change in state |
| | | | Operator at CLOSE limit | No change in state |
| | | | Door opening | Door stops |
| | | | Door closing | Door stops |
| | | | Door at Open Mid-Stop | No change in state |
| | | | Door stopped during open or close cycle | No change in state |
| | Single Button Remote Control Programmed as SBC | Button is pressed | Operator at OPEN limit | Door closes to the CLOSE limit |
| | | | Operator at CLOSE limit | Door opens to the OPEN limit or Mid-Stop |
| | | | Door opening | Door stops |
| | | | Door closing | Door will auto reverse to OPEN limit or Mid-Stop |
| | | | Door at Open Mid-Stop | Door opens to the OPEN limit |
| | | | Door stopped during the open cycle | Door closes to the CLOSE limit |
| | | | Door stopped during the close cycle | Door opens to the OPEN limit or Mid-Stop |

# Additional Programming (continued)

| WIRING TYPE | DEVICE | ACTION | STATE | RESPONSE |
|---|---|---|---|---|
| *B2* (continued) | Single Button Wall Controller (Wired) | Button is pressed | Operator at OPEN limit | Door closes to the CLOSE limit |
| | | | Operator at CLOSE limit | Door opens to the OPEN limit or Mid-Stop |
| | | | Door opening | Door stops |
| | | | Door closing | Door will auto reverse to OPEN limit or Mid-Stop |
| | | | Door at Open Mid-Stop | Door opens to the OPEN limit |
| | | | Door stopped during the open cycle | Door closes to the CLOSE limit |
| | | | Door stopped during the close cycle | Door opens to the OPEN limit or Mid-Stop |
| | | Button is held (constant pressure) | Door Opening | No change in state (bypasses Mid-Stop) |
| | myQ® Smart Facility Access | Open is pressed | Operator at OPEN limit | No change in state |
| | | | Operator at CLOSE limit | Door opens to the OPEN limit or Mid-Stop |
| | | | Door opening | No change in state |
| | | | Door closing | Door will auto reverse to OPEN limit or Mid-Stop |
| | | | Door at Open Mid-Stop | Door opens to the OPEN limit |
| | | | Door stopped during open or close cycle | Door opens to the OPEN limit or Mid-Stop |
| | | Close is pressed | Operator at OPEN limit | Door closes to the CLOSE limit |
| | | | Operator at CLOSE limit | No change in state |
| | | | Door opening | No change in state |
| | | | Door closing | No change in state |
| | | | Door at Open Mid-Stop | Door closes to the CLOSE limit |
| | | | Door stopped during open or close cycle | Door closes to the CLOSE limit |
| *C2* Momentary contact to open and stop with constant pressure to close (wired devices ONLY), open override plus wiring for sensing device to reverse. Open Mid-Stop available with this mode type. Compatible with 3-Button Station and Single-Button Station | Front panel buttons (membrane) and 3-Button Wall Controller | OPEN button is pressed momentarily | Operator at OPEN limit | No change in state |
| | | | Operator at CLOSE limit | Door opens to the OPEN limit or Mid-Stop |
| | | | Door opening | No change in state |
| | | | Door closing | Door will auto reverse to OPEN limit or Mid-Stop |
| | | | Door at Open Mid-Stop | Door opens to the OPEN limit |
| | | | Door stopped during open or close cycle | Door opens to the OPEN limit or Mid-Stop |
| | | CLOSE button is pressed momentarily | Operator at OPEN limit | Door closes and stops when button is released |
| | | | Operator at CLOSE limit | No change in state |
| | | | Door opening | No change in state |
| | | | Door closing | No change in state |
| | | | Door at Open Mid-Stop | Door closes and stops when button is released |
| | | | Door stopped during open or close cycle | Door closes and stops when button is released |
| | | STOP button is pressed momentarily | Operator at OPEN limit | No change in state |
| | | | Operator at CLOSE limit | No change in state |
| | | | Door opening | Door stops |
| | | | Door closing | Door stops |
| | | | Door at Open Mid-Stop | No change in state |
| | | | Door stopped during open or close cycle | No change in state |
| | | OPEN button is held (constant pressure) | Operator at OPEN limit | No change in state |
| | | | Operator at CLOSE limit | Door opens to OPEN limit (bypasses Mid-Stop) |
| | | | Door opening | No change in state (bypasses Mid-Stop) |
| | | | Door closing | Door will auto reverse to OPEN limit (bypasses Mid-Stop) |
| | | | Door at Open Mid-Stop | Door opens to the OPEN limit |
| | | | Door stopped during open or close cycle | Door opens to the OPEN limit (bypasses Mid-Stop) |
| | | CLOSE button is held (constant pressure) | Operator at OPEN limit | Door closes to the CLOSE limit |
| | | | Operator at CLOSE limit | No change in state |
| | | | Door opening | No change in state |
| | | | Door closing | No change in state |
| | | | Door at Open Mid-Stop | Door closes to the CLOSE limit |
| | | | Door stopped during open or close cycle | Door closes to the CLOSE limit |

# Additional Programming (continued)

| WIRING TYPE | DEVICE | ACTION | STATE | RESPONSE |
|---|---|---|---|---|
| C2 (continued) | 3-Button Remote Control Programmed as OPEN/CLOSE/ STOP | OPEN button is pressed momentarily | Operator at OPEN limit | No change in state |
| | | | Operator at CLOSE limit | Door opens to the OPEN limit or Mid-Stop |
| | | | Door opening | No change in state |
| | | | Door closing | Door will auto reverse to OPEN limit or Mid-Stop |
| | | | Door at Open Mid-Stop | Door opens to the OPEN limit |
| | | | Door stopped during open or close cycle | Door opens to the OPEN limit or Mid-Stop |
| | | CLOSE button is pressed momentarily | Operator at OPEN limit | No change in state |
| | | | Operator at CLOSE limit | No change in state |
| | | | Door opening | No change in state |
| | | | Door closing | No change in state |
| | | | Door at Open Mid-Stop | No change in state |
| | | | Door stopped during open or close cycle | No change in state |
| | | STOP button is pressed momentarily | Operator at OPEN limit | No change in state |
| | | | Operator at CLOSE limit | No change in state |
| | | | Door opening | Door stops |
| | | | Door closing | Door stops |
| | | | Door at Open Mid-Stop | No change in state |
| | | | Door stopped during open or close cycle | No change in state |
| | Single Button Remote Control Programmed as SBC | Button is pressed | Operator at OPEN limit | No change in state |
| | | | Operator at CLOSE limit | Door opens to the OPEN limit or Mid-Stop |
| | | | Door opening | Door stops |
| | | | Door closing | Door will auto reverse to OPEN limit or Mid-Stop |
| | | | Door at Open Mid-Stop | Door opens to the OPEN limit |
| | | | Door stopped during open cycle | No change in state |
| | | | Door stopped during close cycle | Door opens to the OPEN limit or Mid-Stop |
| | Single Button Wall Controller (Wired) | Button is pressed | Operator at OPEN limit | Door closes and stops when button is released |
| | | | Operator at CLOSE limit | Door opens to the OPEN limit or Mid-Stop |
| | | | Door opening | Door stops |
| | | | Door closing | Door will auto reverse to OPEN limit or Mid-Stop |
| | | | Door at Open Mid-Stop | Door opens to the OPEN limit |
| | | | Door stopped during open cycle | Door closes and stops when button is released |
| | | | Door stopped during close cycle | Door opens to the OPEN limit or Mid-Stop |
| | | Button is held (constant pressure) | Door Opening | No change in state or Mid-Stop |
| | myQ® Smart Facility Access | Open is pressed | Operator at OPEN limit | No change in state |
| | | | Operator at CLOSE limit | Door opens to the OPEN limit or Mid-Stop |
| | | | Door opening | No change in state |
| | | | Door closing | Door will auto reverse to OPEN limit or Mid-Stop |
| | | | Door at Open Mid-Stop | Door opens to the OPEN limit |
| | | | Door stopped during open or close cycle | Door opens to the OPEN limit or Mid-Stop |
| | | Close is pressed | Operator at OPEN limit | No change in state |
| | | | Operator at CLOSE limit | No change in state |
| | | | Door opening | No change in state |
| | | | Door closing | No change in state |
| | | | Door at Open Mid-Stop | No change in state |
| | | | Door stopped during open or close cycle | No change in state |

# Additional Programming (continued)

| WIRING TYPE | DEVICE | ACTION | STATE | RESPONSE |
|---|---|---|---|---|
| *E2* - Momentary contact to open with override and constant pressure to close. Release of close button will cause door to reverse (roll-back feature) plus wiring for sensing device to reverse. Compatible with 3-Button Station. | 3-Button Wall Controller | OPEN button is pressed momentarily | Operator at OPEN limit | No change in state |
| | | | Operator at CLOSE limit | Door opens to the OPEN limit or Mid-Stop |
| | | | Door opening | No change in state |
| | | | Door closing | Door will auto reverse to OPEN limit or Mid-Stop |
| | | | Door at Open Mid-Stop | Door opens to the OPEN limit |
| | | | Door stopped during open or close cycle | Door opens to the OPEN limit or Mid-Stop |
| | | CLOSE button is pressed momentarily | Operator at OPEN limit | Door closes and auto reverses when button is released |
| | | | Operator at CLOSE limit | No change in state |
| | | | Door opening | No change in state |
| | | | Door closing | No change in state |
| | | | Door at Open Mid-Stop | Door closes and auto reverses when button is released |
| | | | Door stopped during open or close cycle | Door closes and auto reverses when button is released |
| | | STOP button is pressed momentarily | Operator at OPEN limit | No change in state |
| | | | Operator at CLOSE limit | No change in state |
| | | | Door opening | Door stops |
| | | | Door closing | Door stops |
| | | | Door at Open Mid-Stop | No change in state |
| | | | Door stopped during open or close cycle | No change in state |
| | | OPEN button is held (constant pressure) | Operator at OPEN limit | No change in state |
| | | | Operator at CLOSE limit | Door opens to the OPEN limit (bypasses Mid-Stop) |
| | | | Door opening | No change in state (bypasses Mid-Stop) |
| | | | Door closing | Door will auto reverse to OPEN limit (bypasses Mid-Stop) |
| | | | Door at Open Mid-Stop | Door opens to the OPEN limit |
| | | | Door stopped during open or close cycle | Door opens to the OPEN limit (bypasses Mid-Stop) |
| | | CLOSE button is held (constant pressure) | Operator at OPEN limit | Door closes to the CLOSE limit |
| | | | Operator at CLOSE limit | No change in state |
| | | | Door opening | No change in state |
| | | | Door closing | No change in state |
| | | | Door at Open Mid-Stop | Door closes and auto reverses when button is released |
| | | | Door stopped during open or close cycle | Door closes and auto reverses when button is released |
| | 3-Button Remote Control Programmed as OPEN/ CLOSE/ STOP | OPEN button is pressed momentarily | Operator at OPEN limit | No change in state |
| | | | Operator at CLOSE limit | Door opens to the OPEN limit or Mid-Stop |
| | | | Door opening | No change in state |
| | | | Door closing | Door will auto reverse to OPEN limit or Mid-Stop |
| | | | Door at Open Mid-Stop | Door opens to the OPEN limit |
| | | | Door stopped during open or close cycle | Door opens to the OPEN limit or Mid-Stop |
| | | CLOSE button is pressed momentarily | Operator at OPEN limit | No change in state |
| | | | Operator at CLOSE limit | No change in state |
| | | | Door opening | No change in state |
| | | | Door closing | No change in state |
| | | | Door at Open Mid-Stop | No change in state |
| | | | Door stopped during open or close cycle | No change in state |
| | | STOP button is pressed momentarily | Operator at OPEN limit | No change in state |
| | | | Operator at CLOSE limit | No change in state |
| | | | Door opening | Door stops |
| | | | Door closing | Door stops |
| | | | Door at Open Mid-Stop | No change in state |
| | | | Door stopped during open or close cycle | No change in state |
| | Single Button Remote Control | Button is pressed | Operator at OPEN limit | No change in state |
| | | | Operator at CLOSE limit | No change in state |
| | | | Door opening | No change in state |
| | | | Door closing | No change in state |
| | | | Door at Open Mid-Stop | No change in state |
| | | | Door stopped during open or close cycle | No change in state |
| | Single Button Wall Controller (Wired) | Button is pressed: | Operator at OPEN limit | No change in state |
| | | | Operator at CLOSE limit | No change in state |
| | | | Door opening | No change in state |
| | | | Door closing | No change in state |
| | | | Door at Open Mid-Stop | No change in state |
| | | | Door stopped during the open cycle | No change in state |
| | | | Door stopped during the close cycle | No change in state |
| | myQ | Door figure is pressed: | Operator at OPEN limit | No change in state |
| | | | Operator at CLOSE limit | Door opens to the OPEN limit |
| | | | Door opening | No change in state |
| | | | Door closing | No change in state |
| | | | Door at Open Mid-Stop | No change in state |
| | | | Door stopped during open or close cycle | No change in state |

# Additional Programming (continued)

| WIRING TYPE | DEVICE | ACTION | STATE | RESPONSE |
|---|---|---|---|---|
| ***D1*** - Constant pressure to open and close with wiring for sensing device to stop. Compatible with 2 or 3-Button Station | 3-Button Wall Controller | OPEN button is pressed momentarily | Operator at OPEN limit | No change in state |
| | | | Operator at CLOSE limit | Door opens and stops when button is released |
| | | | Door opening | No change in state |
| | | | Door closing | Door stops |
| | | | Door at Open Mid-Stop | Door opens and stops when button is released |
| | | | Door stopped during open or close cycle | Door opens and stops when button is released |
| | | CLOSE button is pressed momentarily | Operator at OPEN limit | Door closes and stops when button is released |
| | | | Operator at CLOSE limit | No change in state |
| | | | Door opening | Door stops |
| | | | Door closing | No change in state |
| | | | Door at Open Mid-Stop | Door closes and stops when button is released |
| | | | Door stopped during open or close cycle | Door closes and stops when button is released |
| | | STOP button is pressed momentarily | Operator at OPEN limit | No change in state |
| | | | Operator at CLOSE limit | No change in state |
| | | | Door opening | Door stops |
| | | | Door closing | Door stops |
| | | | Door at Open Mid-Stop | No change in state |
| | | | Door stopped during open or close cycle | Door stops only in the closed position |
| | | OPEN button is held (constant pressure) | Operator at OPEN limit | No change in state |
| | | | Operator at CLOSE limit | Door opens to the OPEN limit |
| | | | Door opening | No change in state |
| | | | Door closing | Door stops |
| | | | Door at Open Mid-Stop | Door opens to the OPEN limit |
| | | | Door stopped during open or close cycle | Door stops only in the closed position |
| | | CLOSE button is held (constant pressure) | Operator at OPEN limit | Door closes to the CLOSE limit |
| | | | Operator at CLOSE limit | No change in state |
| | | | Door opening | No change in state |
| | | | Door closing | No change in state |
| | | | Door at Open Mid-Stop | Door closes to the CLOSE limit |
| | | | Door stopped during open or close cycle | Door stops only in the open position |
| | 3-Button Remote Control Programmed as OPEN / CLOSE / STOP<br><br>Not all transmitters will give constant pressure to close | OPEN button is pressed momentarily | Operator at OPEN limit | No change in state |
| | | | Operator at CLOSE limit | No change in state |
| | | | Door opening | No change in state |
| | | | Door closing | No change in state |
| | | | Door at Open Mid-Stop | No change in state |
| | | | Door stopped during open or close cycle | No change in state |
| | | CLOSE button is pressed momentarily | Operator at OPEN limit | No change in state |
| | | | Operator at CLOSE limit | No change in state |
| | | | Door opening | No change in state |
| | | | Door closing | No change in state |
| | | | Door at Open Mid-Stop | No change in state |
| | | | Door stopped during open or close cycle | No change in state |
| | | STOP button is pressed momentarily | Operator at OPEN limit | No change in state |
| | | | Operator at CLOSE limit | No change in state |
| | | | Door opening | No change in state |
| | | | Door closing | No change in state |
| | | | Door at Open Mid-Stop | No change in state |
| | | | Door stopped during open or close cycle | No change in state |
| | Single Button Remote Control | Button is pressed | Operator at OPEN limit | No change in state |
| | | | Operator at CLOSE limit | No change in state |
| | | | Door opening | No change in state |
| | | | Door closing | No change in state |
| | | | Door at Open Mid-Stop | No change in state |
| | | | Door stopped during open or close cycle | No change in state |
| | Single Button Wall Controller (Wired) | Button is pressed: | Operator at OPEN limit | No change in state |
| | | | Operator at CLOSE limit | No change in state |
| | | | Door opening | No change in state |
| | | | Door closing | No change in state |
| | | | Door at Open Mid-Stop | No change in state |
| | | | Door stopped during the open cycle | No change in state |
| | | | Door stopped during the close cycle | No change in state |
| | myQ® | Door figure is pressed: | Operator at OPEN limit | No change in state |
| | | | Operator at CLOSE limit | No change in state |
| | | | Door opening | No change in state |
| | | | Door closing | No change in state |
| | | | Door at Open Mid-Stop | No change in state |
| | | | Door stopped during open or close cycle | No change in state |

# Additional Programming (continued)

| WIRING TYPE | DEVICE | ACTION | STATE | RESPONSE |
|---|---|---|---|---|
| *T*- Momentary contact to open, close, and stop, with open override and Timer-To-Close (TTC). Every device that causes the door to open, except any sensing edge input device, activates the TTC. Auxiliary controls can be connected to open input to activate the TTC. If the TTC has been activated, the open button and radio control can recycle the timer. The stop button will deactivate the timer until the next command input. The TTC will function from the Open limit stop and Open Mid-Stop available with this mode type. Compatible with 3-Button Station, 1-Button Station and 1 and 3-Button Remote Control. Close Mid-Stop is available but not shown in table. Monitored Entrapment Protection (LMEP) Device required. | Front panel buttons (membrane) and 3-Button Wall Controller | OPEN button is pressed momentarily | Operator at OPEN limit | No change in state (Recycle timer) |
| | | | Operator at CLOSE limit | Door opens to the OPEN limit or Mid-Stop (and activates TTC) |
| | | | Door opening | No change in state |
| | | | Door closing | Door will auto reverse to OPEN limit or Mid-Stop (and activates TTC) |
| | | | Door at Open Mid-Stop | Door opens to the OPEN limit (and activates TTC) |
| | | | Door stopped during open or close cycle | Door opens to the OPEN limit or Mid-Stop (and activates TTC) |
| | | CLOSE button is pressed momentarily | Operator at OPEN limit | Door closes to the CLOSE limit |
| | | | Operator at CLOSE limit | No change in state |
| | | | Door opening | No change in state |
| | | | Door closing | No change in state |
| | | | Door at Open Mid-Stop | Door closes to the CLOSE limit |
| | | | Door stopped during open or close cycle | Door closes to the CLOSE limit |
| | | STOP button is pressed momentarily | Operator at OPEN limit | No change in state (Deactivate timer) |
| | | | Operator at CLOSE limit | No change in state |
| | | | Door opening | Door stops |
| | | | Door closing | Door stops |
| | | | Door at Open Mid-Stop | No change in state (Deactivate timer) |
| | | | Door stopped during open or close cycle | No change in state |
| | | OPEN button is held (constant pressure) | Operator at OPEN limit | No change in state (Recycle & hold timer) |
| | | | Operator at CLOSE limit | Door opens to the OPEN limit (bypasses Mid-Stop) and activates TTC |
| | | | Door opening | No change in state (bypasses Mid-Stop) |
| | | | Door closing | Door will auto reverse to OPEN limit (bypasses Mid-Stop) and activates TTC |
| | | | Door at Open Mid-Stop | Door opens to the OPEN limit and activates TTC |
| | | | Door stopped during open or close cycle | Door opens to the OPEN limit (bypasses Mid-Stop) and activates TTC |
| | | CLOSE button is held (constant pressure) | Operator at OPEN limit | Door closes to the CLOSE limit |
| | | | Operator at CLOSE limit | No change in state |
| | | | Door opening | No change in state |
| | | | Door closing | No change in state |
| | | | Door at Open Mid-Stop | Door closes to the CLOSE limit |
| | | | Door stopped during open or close cycle | Door closes to the CLOSE limit |
| | 3-Button Remote Control Programmed as OPEN/ CLOSE/ STOP | OPEN button is pressed momentarily | Operator at OPEN limit | No change in state (Recycle timer) |
| | | | Operator at CLOSE limit | Door opens to the OPEN limit or Mid-Stop and activates TTC |
| | | | Door opening | No change in state |
| | | | Door closing | Door will auto reverse to OPEN limit or Mid-Stop and activates TTC |
| | | | Door at Open Mid-Stop | Door opens to the OPEN limit and activates TTC |
| | | | Door stopped during open or close cycle | Door opens to the OPEN limit or Mid-Stop and activates TTC |
| | | CLOSE button is pressed momentarily | Operator at OPEN limit | Door closes to the CLOSE limit |
| | | | Operator at CLOSE limit | No change in state |
| | | | Door opening | No change in state |
| | | | Door closing | No change in state |
| | | | Door at Open Mid-Stop | Door closes to the CLOSE limit |
| | | | Door stopped during open or close cycle | Door closes to the CLOSE limit |
| | | STOP button is pressed momentarily | Operator at OPEN limit | No change in state (Deactivate timer) |
| | | | Operator at CLOSE limit | No change in state |
| | | | Door opening | Door stops |
| | | | Door closing | Door stops |
| | | | Door at Open Mid-Stop | No change in state (Deactivate timer) |
| | | | Door stopped during open or close cycle | No change in state |
| | Single Button Remote Control Programmed as SBC | Button is pressed | Operator at OPEN limit | No change in state (Recycle TTC) |
| | | | Operator at CLOSE limit | Door opens to the OPEN limit or Mid-Stop and activates TTC |
| | | | Door opening | Door stops |
| | | | Door closing | Door will auto reverse to OPEN limit or Mid-Stop and activates TTC |
| | | | Door at Open Mid-Stop | Door opens to the OPEN limit and activates TTC |
| | | | Door stopped during the open cycle | Door closes to the CLOSE limit |
| | | | Door stopped during the close cycle | Door opens to the OPEN limit or Mid-Stop and activates TTC |

# Additional Programming (continued)

| WIRING TYPE | DEVICE | ACTION | STATE | RESPONSE |
|---|---|---|---|---|
| *T* (continued) | Single Button Wall Controller (Wired) | Button is pressed | Operator at OPEN limit | Door closes to the CLOSE limit |
| | | | Operator at CLOSE limit | Door opens to the OPEN limit or Mid-Stop |
| | | | Door opening | Door stops |
| | | | Door closing | Door will auto reverse to OPEN limit or Mid-Stop and activates TTC |
| | | | Door at Open Mid-Stop | Door opens to the OPEN limit and activates TTC |
| | | | Door stopped during the open cycle | Door closes to the CLOSE limit |
| | | | Door stopped during the close cycle | Door opens to the OPEN limit or Mid-Stop and activates TTC |
| | | Button is held (constant pressure) | Door opening | No change in state |
| | myQ® Smart Facility Access | Open is pressed | Operator at OPEN limit | No change in state (Recycle timer) |
| | | | Operator at CLOSE limit | Door opens to the OPEN limit or Mid-Stop and activates TTC |
| | | | Door opening | No change in state |
| | | | Door closing | Door will auto reverse to OPEN limit or Mid-Stop and activates TTC |
| | | | Door at Open Mid-Stop | Door opens to the OPEN limit and activates TTC |
| | | | Door stopped during open or close cycle | Door opens to the OPEN limit or Mid-Stop and activates TTC |
| | | Close is pressed | Operator at OPEN limit | Door closes to the CLOSE limit |
| | | | Operator at CLOSE limit | No change in state |
| | | | Door opening | No change in state |
| | | | Door closing | No change in state |
| | | | Door at Open Mid-Stop | Door closes to the CLOSE limit |
| | | | Door stopped during open or close cycle | Door closes to the CLOSE limit |
| ***TS*** - This mode will attempt to close the door from any position except when fully closed, or when a Entrapment Protection input is present. The stop button will recycle the Timer-To-Close (TTC) at any position. To disable the TTC in this mode, installation of a defeat switch is required (see wiring diagram). Momentary contact to open, close, and stop with open override and TTC. Every device that causes door to open, including a reversing device, activates the TTC. Auxiliary controls can be connected to open input to activate the TTC. If the timer has been activated, the open button and radio control can recycle the timer. The TTC will function from the Open limit and Open mid stop with this operating mode type. Close Mid Stop available but not shown in table. Compatible with 3-Button Station, 1-Button Station and 1 and 3-Button Remote Control. Monitored Entrapment Protection (MEP) Device required. | Front panel buttons (membrane) and 3-Button Wall Controller | OPEN button is pressed momentarily | Operator at OPEN limit | No change in state (Recycle TTC) |
| | | | Operator at CLOSE limit | Door opens to the OPEN limit or Mid-Stop and activates TTC |
| | | | Door opening | No change in state |
| | | | Door closing | Door will auto reverse to OPEN limit or Mid-Stop and activates TTC |
| | | | Door at Open Mid-Stop | Door opens to the OPEN limit and activates TTC |
| | | | Door stopped during open or close cycle | Door opens to the OPEN limit or Mid-Stop and activates TTC |
| | | CLOSE button is pressed momentarily | Operator at OPEN limit | Door closes to the CLOSE limit |
| | | | Operator at CLOSE limit | No change in state |
| | | | Door opening | No change in state |
| | | | Door closing | No change in state |
| | | | Door at Open Mid-Stop | Door closes to the CLOSE limit |
| | | | Door stopped during open or close cycle | Door closes to the CLOSE limit |
| | | STOP button is pressed momentarily | Operator at OPEN limit | No change in state (Recycle TTC) |
| | | | Operator at CLOSE limit | No change in state |
| | | | Door opening | Door stops and activates TTC |
| | | | Door closing | Door stops and activates TTC |
| | | | Door at Open Mid-Stop | No change in state (Recycle TTC) |
| | | | Door stopped during open or close cycle | No change in state (Recycle TTC) |
| | | OPEN button is held (constant pressure) | Operator at OPEN limit | No change in state (Recycle & hold TTC) |
| | | | Operator at CLOSE limit | Door opens to the OPEN limit (bypasses Mid-Stop) and activates TTC |
| | | | Door opening | No change in state (bypasses Mid-Stop) and activates TTC |
| | | | Door closing | Door will auto reverse to OPEN limit (bypasses Mid-Stop) and activates TTC |
| | | | Door at Open Mid-Stop | Door opens to the OPEN limit and activates TTC |
| | | | Door stopped during open or close cycle | Door opens to the OPEN limit (bypasses Mid-Stop) and activates TTC |
| | | CLOSE button is held (constant pressure) | Operator at OPEN limit | Door closes to the CLOSE limit |
| | | | Operator at CLOSE limit | No change in state |
| | | | Door opening | No change in state |
| | | | Door closing | No change in state |
| | | | Door at Open Mid-Stop | Door closes to the CLOSE limit |
| | | | Door stopped during open or close cycle | Door closes to the CLOSE limit |

# Additional Programming (continued)

| WIRING TYPE | DEVICE | ACTION | STATE | RESPONSE |
|---|---|---|---|---|
| *TS* (continued) | 3-Button Remote Control Programmed as OPEN/ CLOSE/STOP | OPEN button is pressed momentarily | Operator at OPEN limit | No change in state (Recycle TTC) |
| | | | Operator at CLOSE limit | Door opens to the OPEN limit or Mid-Stop and activates TTC |
| | | | Door opening | No change in state |
| | | | Door closing | Door will auto reverse to OPEN limit or Mid-Stop and activates TTC |
| | | | Door at Open Mid-Stop | Door opens to the OPEN limit and activates TTC |
| | | | Door stopped during open or close cycle | Door opens to the OPEN limit or Mid-Stop and activates TTC |
| | | CLOSE button is pressed momentarily | Operator at OPEN limit | Door closes to the CLOSE limit |
| | | | Operator at CLOSE limit | No change in state |
| | | | Door opening | No change in state |
| | | | Door closing | No change in state |
| | | | Door at Open Mid-Stop | Door closes to the CLOSE limit |
| | | | Door stopped during open or close cycle | Door closes to the CLOSE limit |
| | | STOP button is pressed momentarily | Operator at OPEN limit | No change in state (Recycle TTC) |
| | | | Operator at CLOSE limit | No change in state |
| | | | Door opening | Door stops and activates TTC |
| | | | Door closing | Door stops and activates TTC |
| | | | Door at Open Mid-Stop | No change in state (Recycle TTC) |
| | | | Door stopped during open or close cycle | No change in state (Recycle TTC) |
| | Single Button Remote Control Programmed as SBC | Button is pressed | Operator at OPEN limit | No change in state (Recycle TTC) |
| | | | Operator at CLOSE limit | Door opens to the OPEN limit or Mid-Stop and activates TTC |
| | | | Door opening | Door stops and activates TTC |
| | | | Door closing | Door will auto reverse to OPEN limit or Mid-Stop and activates TTC |
| | | | Door at Open Mid-Stop | Door opens to the OPEN limit and activates TTC |
| | | | Door stopped during the open cycle | Door closes to the CLOSE limit |
| | | | Door stopped during the close cycle | Door opens to the OPEN limit or Mid-Stop and activates TTC |
| | Single Button Wall Controller (Wired) | Button is pressed | Operator at OPEN limit | Door closes to the CLOSE limit |
| | | | Operator at CLOSE limit | Door opens to the OPEN limit or Mid-Stop and activates TTC |
| | | | Door opening | Door stops and activates TTC |
| | | | Door closing | Door will auto reverse to OPEN limit or Mid-Stop and activates TTC |
| | | | Door at Open Mid-Stop | Door opens to the OPEN limit |
| | | | Door stopped during the open cycle | Door closes to the CLOSE limit |
| | | | Door stopped during the close cycle | Door opens to the OPEN limit or Mid-Stop and activates TTC |
| | | Button is held (constant pressure) | Door opening | No change in state or Mid-Stop and activates TTC |
| | myQ® Smart Facility Access | Open is pressed | Operator at OPEN limit | No change in state (Recycle TTC) |
| | | | Operator at CLOSE limit | Door opens to the OPEN limit or Mid-Stop (activates TTC) |
| | | | Door opening | No change in state |
| | | | Door closing | Door will auto reverse to OPEN limit or Mid-Stop and activates TTC |
| | | | Door at Open Mid-Stop | Door opens to the OPEN limit and activates TTC |
| | | | Door stopped during open or close cycle | Door opens to the OPEN limit or Mid-Stop and activates TTC |
| | | Close is pressed | Operator at OPEN limit | Door closes to the CLOSE limit |
| | | | Operator at CLOSE limit | No change in state |
| | | | Door opening | No change in state |
| | | | Door closing | No change in state |
| | | | Door at Open Mid-Stop | Door closes to the CLOSE limit |
| | | | Door stopped during open or close cycle | Door closes to the CLOSE limit |

# Additional Programming (continued)

## RESET TO FACTORY DEFAULT

1. Press & Hold the ENTER/STOP and DOWN buttons for four seconds to access the system menu.
   ***NOTE:*** *Release buttons once screen goes blank.*
2. Scroll to "SYSTEM SETTINGS" and press the ENTER/STOP button.
3. In the passcode screen, press UP or DOWN button and Enter to entering passcode 326.
4. Scroll to "RESET FAC. DEF" and press ENTER, and then ENTER to save.

Once this is complete, cycle power to the unit. After reset, the device will return to the quick start commissioning menu for operator setup.

***NOTE:*** *myQ®, Wi-Fi, and the transmitters will not be erased.*

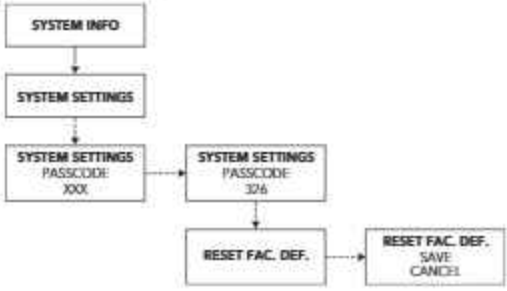


## MAINTENANCE RESET / RESET CYCLES

***NOTE: ONLY a certified door installer*** *shall perform the RESET CYCLES and MAINTENANCE COMPLETE procedure. After the completion of replacement parts and/or maintenance on the system and sub door system components.*

1. Press & Hold the ENTER/STOP and DOWN buttons for four seconds to access the system menu.
   ***NOTE:*** *Release buttons once screen goes blank.*
2. To enter the MAINTENANCE menu, scroll to "SYSTEM SETTINGS" and press the ENTER/STOP button.
3. In the passcode window, press UP or DOWN button, enter the pass code 326. Once the pass code has been entered, press the ENTER/STOP button once more.
4. Scroll to the MAINTENANCE menu and press the ENTER/STOP button.
5. To confirm maintenance has been completed, select MAINTENANCE COMPLETE > CONFIRM MAINTENANCE OK? > SAVE.
6. To reset cycles after maintenance complete, select MAINTENANCE RESET CYCLES > SAVE.
7. To modify the target cycles for maintenance, select MAINTENANCE CYCLES and press UP or DOWN button to adjust desired cycle count. Press the ENTER/STOP button to commit the desired cycle count.

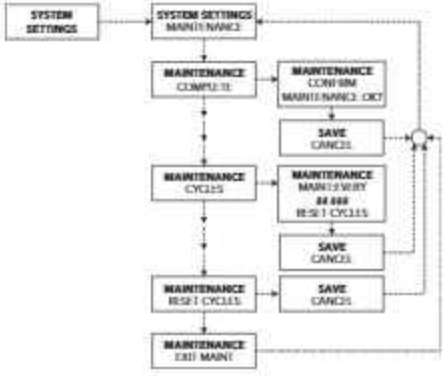


***NOTE:*** *When configured Maintenance Cycles are reached the system will not inhibit door movement.*

# Additional Programming (continued)

## Programmable Inputs

- The controller contains four programmable inputs that may be configured to accept several different input devices.
- Navigate through the menus to SYSTEM SETTINGS (enter passcode) to PROG INPUTS. Select INP1, INP2, INP3, or INP4.
- Select a Function from the list. Press Enter.
- Select a Polarity from the list. Press Enter.

***Function Options:***

- Non-monitored Eye/Edge Input
- Car Dealer Input (typically loop detector, treadle hose, card reader)
- Timer Defeat
- FSTS

## Radio

The controller has a built in Security+ 2.0® radio receiver, that can program up to 90 remote control devices and up to 30 keyless entry devices.

## Programming Security+ 2.0® Remote Controls and myQ Devices

1. Select SYSTEM SETTINGS from the main menu (enter passcode: 326)
2. Select CONNECTIVITY.
3. Select one of: Learn myQ Devices or Remotes.
4. The operator will indicate the selected accessory is being learned.
5. Repeat as needed for any other devices and remotes.

***Note:*** *Remotes are disabled from moving the door while accessing the programming menus. Exit the menus before testing the remotes.*

***Note:*** *For features like Rapid Learn, it is required to use Security+ 2.0® remotes. See "Accessories" section of this manual for a list of compatible Security+ 2.0® accessories.*

***Note:*** *Follow the below QR code for a complete set of instructions on compatible Security+ 3.0® remote transmitters and keypads.*

## Programming Security+ 3.0® Max Remote Controls

**CAUTION: When learning this remote to a MAXUM operator, the door may MOVE during programming and validation. Please ensure the area is clear.**

Security+ 3.0® MAX Remotes are defaulted to the new protocol, Security+ 3.0®. As MAXUM uses Security+ 2.0®, follow the below steps to get a Security+ 3.0® MAX Remote into Programming Mode to learn to MAXUM.

Press and release the remote button **6 times within 4 seconds**. The red LED on the remote remains solid to confirm programming mode is active.

Press and hold the two smaller buttons on the remote simultaneously until the red LED stays solid on (typically 6 seconds), then release the buttons.

1. Put the SP3 MAX Remote into Programming Mode using the method shown in Figure 1 based on your SP3 Remote. When the LED on the SP3 Remote is solid red, it is successfully in Programming Mode.
2. On the Maxum LCD Wall Control, enter the Menu by pressing and holding the CLOSE (DOWN arrow) and STOP button simultaneously for 3 seconds.
3. Select SYSTEM SETTINGS and enter passcode 326.
4. Navigate to CONNECTIVITY, then LEARN, then select REMOTES, then SBC.
5. The screen will display 'SBC LEARNING'
6. On the SP3 MAX Remote, press the desired button TWICE – the MAXUM LCD Wall Control will now display 'SBC Learned' and the red LED on the remote control will flash intermittently.

   ***IMPORTANT:*** *Click the learned button once on the SP3 MAX Remote after the red LED blinks twice to lock in and exit Programming Mode on the SP3 MAX Remote.*
7. On the MAXUM LCD Wall Control, press the STOP and OPEN (UP arrow) buttons simultaneously to exit to the home screen.
8. Verify the programming: Press the newly learned button on the SP3 MAX Remote to confirm it has been successfully programmed to the operator. A successful programming will move the door the operator is installed on. If the programming is NOT successful, repeat Steps 1 through 10.

*NOTE: If the application requires a 3-button remote for OPEN/CLOSE/STOP functionality, it is highly recommended to NOT use the SP3 MAX remote. Please instead use the 813LMXMO for full compatibility and ease of programming to MAXUM. The appropriate remote control to use for OPEN/CLOSE/STOP with 3 buttons is the 813LMXMO. The 813LMXMO is Security+ 2.0 and is fully compatible with MAXUM Operators.*

# Additional Programming (continued)

## Resetting Remote Controls and myQ® Devices

1. Enter the menu and navigate to SYSTEM SETTINGS, and enter the passcode.
2. Navigate to CONNECTIVITY.
3. Enter the UNLEARN submenu.
   - To unlearn remotes, select REMOTES.
   - To unlearn myQ® devices, select MYQ DEVICES.
4. Save your changes by selecting SAVE.
5. Exit the menu by holding the UP and STOP buttons on the wall control.

## Reset Defaults

| Parameter | Default Value |
|---|---|
| Operating Mode | C2 |
| Timer to Close | 0 sec. |
| Mid-Stop | Deactivated |
| Maintenance Alert System | Deactivated/Enabled |
| Limits | Reset |
| Battery Options | Reset (Prior to FW 1.16: AC Failure is reset to DOOR CLOSE. Low Battery is reset to DOOR CLOSE&HOLD<br>FW 1.16 and newer: AC Failure is reset to BATTERY RUN; Low Battery is reset to HOLD CLS ON CMD) |
| Programmable Inputs (1-4) | Unlearned |
| User Adjusted Speed | Maximum speed. |
| Wi-Fi Credentials | Learned |
| SKU/Model ID | Learned (Can be changed in the maintenance menu) |
| LiftMaster Monitored device(s) | Deleted from memory (must be disconnected prior to reset) |
| Cable Tension Monitor device(s) | |
| Service Counter Interval | 5000 cycles |
| Absolute Cycle Counter | Not Reset |
| Alarm | Reset to "ON" |

NOTICE: This device complies with part 15 of the FCC rules and Innovation, Science and Economic Development Canada license-exempt RSSs. Operation is subject to the following two conditions: (1) this device may not cause harmful interference, and (2) this device must accept any interference received, including interference that may cause undesired operation.

Any changes or modifications not expressly approved by the party responsible for compliance could void the user's authority to operate the equipment.

This device must be installed to ensure a minimum 20 cm (8 in.) distance is maintained between users/bystanders and device.

This device has been tested and found to comply with the limits for a Class A digital device, pursuant to part 15 of the FCC rules and Industry Canada ICES standard. These limits are designed to provide reasonable protection against harmful interference in a commercial installation. This equipment generates, uses and can radiate radio frequency energy and, if not installed and used in accordance with the instructions, may cause harmful interference to radio communications. However, there is no guarantee that interference will not occur in a particular installation. If this equipment does cause harmful interference to radio or television reception, which can be determined by turning the equipment off and on, the user is encouraged to try to correct the interference by one or more of the following measures:

Reorient or relocate the receiving antenna.

Increase the separation between the equipment and receiver.

Connect the equipment into an outlet on a circuit different from that to which the receiver is connected.

Consult the dealer or an experienced radio/TV technician for help.

# Additional Programming (continued)

## Provisioning Wi-Fi

**WARNING**

To avoid SERIOUS personal INJURY or DEATH:

- Disconnect electric power BEFORE performing ANY adjustments, maintenance or adding of accessories.
- ALL maintenance MUST be performed by an Authorized Service Technician.

Follow the below instructions to pair the operator:

1. Press the "STOP/ENTER" and "DOWN" buttons at the same time for 3+ seconds to enter the operator menu.
2. Scroll down to "SYSTEM SETTINGS" with the "UP" and "DOWN" buttons and press "ENTER". You will be prompted to enter the passcode for the operator.
3. Enter 326 as the passcode.
4. Scroll down to "CONNECTIVITY" and press "ENTER".
5. Press "ENTER" again to select "CONNECTIVITY LEARN".
6. Scroll down to "LEARN WIFI" and press "ENTER". The operator will now be in Learn Mode.
7. Using your own device (laptop, tablet, or smart phone) go to your device's Wi-Fi setting and search for the Wi-Fi network called myQ-nnn where the nnn is the last 3 serial numbers of your operator. Select that Wi-Fi network.
8. Once your device (laptop, tablet, or smart phone) is connected to the operator, open a web browser and go to setup.myqdevice.com or the direct IP address which is 192.168.1.1 on your device and follow the instructions.

## Resetting Wi-Fi Credentials

1. Enter the menu and navigate to SYSTEM SETTINGS, and enter the passcode.
2. Navigate to CONNECTIVITY.
3. Enter the UNLEARN submenu.
4. Navigate to WI-FI.
5. Save your changes by selecting SAVE.
6. Exit the menu by holding the up and stop buttons on the wall control.

## myQ® Smart Facility Access

One Platform allows you to manage access for unlimited facilities, users and vehicles.

The myQ® Smart Facility Access allows you to control all your access points in the facility from the myQ® website application from anywhere. Monitor and control your vehicular access doors, gated entry locations, and even dock positions from a universal platform. myQ® technology uses a 900Mhz signal or a Wi-Fi connection to communicate securely from your connected devices to myQ® enabled accessories or directly to a Wi-Fi network.

## Setup a myQ® Smart Facility Access Account

***NOTE:** If you have an existing myQ® account, your myQ® Business™ account will have the same passcode.*

We have made the account setup process easier than ever. It's completely self-service. Go to Account.myQ.com and begin the process.

1. Select Country, Name, email, and create passcode.
2. Verify the email with a 4-digit code.
3. Select property manager or partner.
4. To create a myQ® Facility, select property type, property name, property manager information. You are now ready to access your dashboard and all other myQ® features.
5. Set up the Facility and add users and groups to provide access to the Facility (refer to the available Help in myQ® Business™).
6. You will get a welcome email from LiftMaster. Accept the invitation and register or login to your account.
7. Set up the Facility and add users & groups to provide access to the Facility (refer to the available Help in myQ® Business™).
8. Follow on-screen prompts to get your Variable Speed Door Operator and additional devices connected.

**NOTE: After all programming has been completed, please test all entrapment protection devices, per the instructions on page 40.**

# Auxiliary Relays Accessory Kit (AUXREL)

## Configure the Relay Adapter

AUXILIARY RELAYS

- **Aux Relay Switches:** Set the AUX RELAY switches as needed to obtain the desired function as shown below.
- **J6 Input:** Communicator bus connects control board, expansion board, or relay adapter board.
- **J7 Input:** Communicator bus connects control board, expansion board, or relay adapter board.
- **AUX24:** Supplies +24Vdc up to 1AMP to wired accessories.

The expansion board and relay adapter board provide Normally Open (N.O.) and Normally Closed (N.C.) relay contacts to control external devices, for connection of Class 2, low voltage (42 Vdc [34 Vac] max 5 Amps) power sources only. Function of relay contact activation determined by switch settings.

| AUX RELAY SETTING | SWITCH SETTINGS | | | AUX RELAY 1 | AUX RELAY 2 |
|---|---|---|---|---|---|
| | 1 | 2 | 3 | | |
| Off (no feature selected) | OFF | OFF | OFF | Relay always off. Use this Aux Relay setting to conserve battery power. | |
| Open Limit Switch | OFF | OFF | ON | Energizes at open limit. Use with SAMS (Sequenced Access Management System, jointly with door). | |
| Closed Limit Switch | OFF | ON | OFF | Energizes when not at close limit. For an additional audible or visual display, connect an external light (low voltage). | |
| Door Motion | OFF | ON | ON | Energizes when motor is on. For an additional audible or visual display, connect an external buzzer or light (low voltage). | |

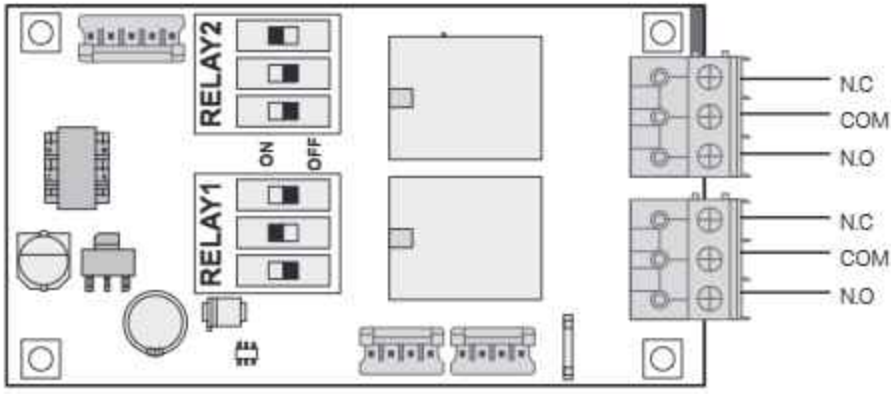


AUXREL - RELAY ADAPTER BOARD

# Wiring iDock Controller to LiftMaster Maxum Operator

**⚠ WARNING**

To prevent possible SERIOUS INJURY or DEATH:

- ALL Maintenance or servicing MUST be performed by a trained door systems technician.
- Disconnect electric power (including battery backup if provided) BEFORE performing ANY adjustments or maintenance.
- Do NOT reconnect electrical power until instructed to do so.

An accessory providing the door state via output relays is required for the commercial door operator. If your machine is not equipped with the relay board accessory, part number AUXREL will be needed. See the instructions supplied with the kit for reference:

Reference Figure #1

Set Relay 2 dip switches to Off, Off, On

Set Relay 1 dip switches to Off, On, Off

# Wiring iDock Controller to LiftMaster Maxum Operator (continued)

| Electrical Connections | |
|---|---|
| **iDOCK Controllers with Small Terminal** | **iDOCK Controllers with Large Terminal** |
| 1. Remove factory installed yellow jumper, wires in the iDock connected on terminals: | |
| 2. On terminals 20, 21, 29, 30 | 2. On terminals 30, 31, 51, 52 |
| 3. A total of 4 wires (18-22 gauge) will be needed between the AUXREL board and the iDock Controller | |
| 4. Terminate the LiftMaster AUXREL wiring on the iDock controller using Figure A below. | 4. Terminate the LiftMaster AUXREL wiring on the iDock controller using Figure B below. |
| Open Limit<br>a. Terminal 21 = Relay 2, Common<br>b. Terminal 29 = Relay 2, N.O.<br>Close Limit<br>c. Terminal 20 = Relay 1, Common<br>d. Terminal 30 = Relay 1, N.C. | Open Limit<br>a. Terminal 30 = Relay 2, Common<br>b. Terminal 51 = Relay 2, N.O.<br>Close Limit<br>c. Terminal 31 = Relay 1, Common<br>d. Terminal 52 = Relay 1, N.C. |
| 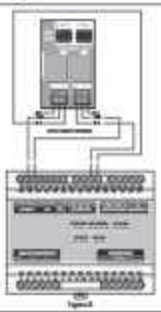 | 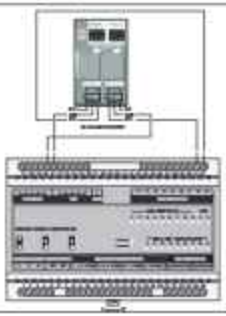 |

| Small Board Testing Operation | |
|---|---|
| **Small Terminal Board – Aux Limit Operation** | **Large Terminal Controller – Aux Limit Operation** |
| 1. After the connections have been made, safely energize the equipment. | |
| 2. With the door in the Closed position. | |
| 3. The iDock terminal board DCINPUT #4 LED should be solid green. | 3. The iDock terminal board DCINPUT #9 LED should be solid green. |
| | 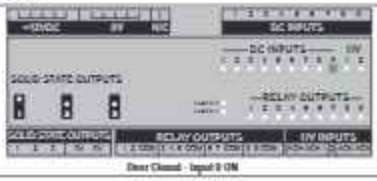 |
| 4. With the door in the Open position. | |
| 5. The iDock terminal board DCINPUT #3 LED should be solid green. | 5. The iDock terminal board DCINPUT #8 LED should be solid green. |
| | 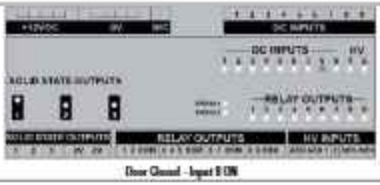 |

# Wiring iDock Controller to LiftMaster Maxum Operator (continued)

## Wiring Open, Close, Stop Between iDOCK Controller & MAXUM

Run four wires (18-22 gauge) between the iDock and the LiftMaster Maxum operator. Wire them up using the terminal chart and Figure C below:

| Command | Terminals | |
|---|---|---|
| | MAXUM | iDOCK |
| Open | Open | 3 |
| Close | Close | 2 |
| Stop | Stop | 1 |
| Common | Common | 4 |

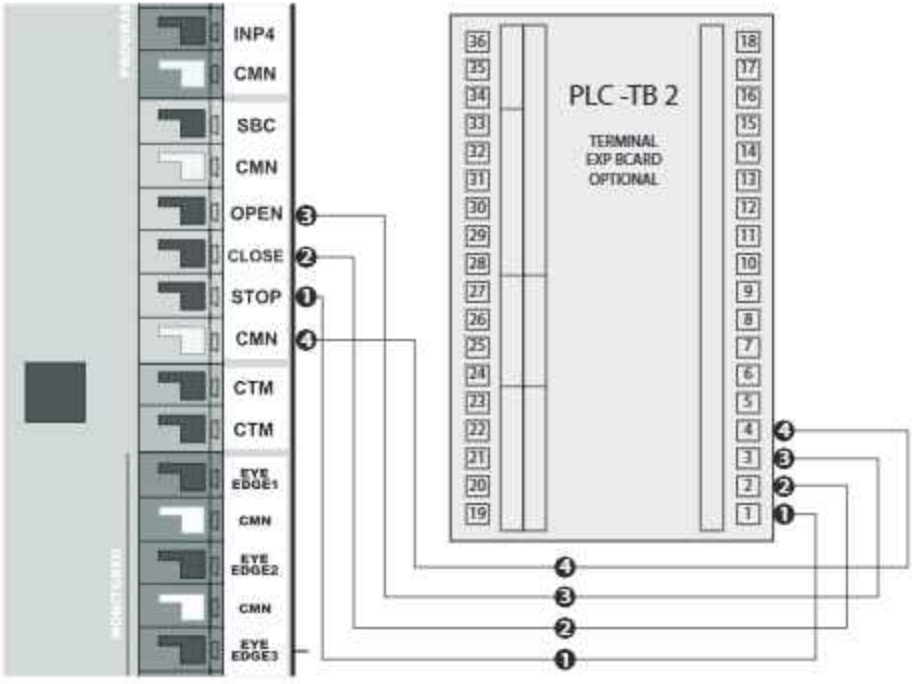


Figure C

# Troubleshooting

## Additional Troubleshooting

The table below is a guide for best practice system troubleshooting, containing potential causes and corrective actions.

| Symptom | Possible Causes | Diagnosis | Resolution |
|---|---|---|---|
| Powerhead main board is off (no LEDs are lit or blinking) | Transformer is overheating | Transformer has an internal thermal protection device which disconnects AC power if the transformer overheats.<br><br>If the transformer is allowed to cool, AC power should reconnect and restore power to the operator. | Transformer should not normally overheat. If overheating occurs:<br><br>Check door for imbalance and/or resistance.<br><br>Check ambient temperature and ensure it is within the operational ratings of the door operator.<br><br>Ensure that air can move freely around the door operator, and that dust or other foreign matter is not preventing airflow. |
| | AC power absent or out of range | **Verify input AC voltage:**<br>Measure AC voltage between 'L1' and 'L2' terminals at EMI filter board input connector. Verify voltage is within specifications.<br><br>If voltage is outside specifications, see resolution. | If voltage is absent, restore power to the operator. Check for tripped breakers, blown fuses, faulty AC wiring, open disconnects, etc.<br><br>If voltage is out of specification, consult an electrician. |
| | AC input voltage mis-selected (120V/240V models only) | Check whether the transformer connector is plugged in to the connectors on the EMI filter board marked '120V' or '240V.'<br><br>Verify this matches the input AC voltage supplied to the operator. | If 240V power is applied when 120V is selected, damage to other components of the operator electronics may have occurred.<br><br>Ensure voltage selection is corrected and verify the operator functions. |
| | Blown DC input fuses on main board | **Check fuses:**<br>Measure voltage across DC IN fuses.<br><br>If voltage is greater than 0.5V, fuses are blown. See resolution.<br><br>Fuses may also be visually inspected. Fuses should have their internal metallic fuse element intact. If there is a break in the fuse element, fuse is blown. | Replace **both** DC IN fuses with automotive style ATO or ATC fuses, 30A 32V. Both DC IN fuses must be present and intact for proper operation of the door operator. |
| | Faulty Powerhead main board | Perform this test only after first **checking fuses.**<br><br>Measure DC voltage between 'DC IN' + and - terminals. Voltage should be between 30 and 48 volts DC with motor stopped.<br><br>If voltage is present and MAIN PWR LED is not lit, see resolution. | Turn off AC power and disconnect batteries (if present) for at least 30 seconds, then reconnect batteries (if present) and turn on AC power.<br><br>If no LEDs are lit after cycling power, cycle power again as above but disconnect all cabling from mainboard except for main power wiring before restoring batteries/ AC power.<br><br>If LEDs still do not light, replace main board.<br><br>If LEDs light after disconnecting other devices, suspect a short or overload from a connected device. |

# Troubleshooting (continued)

| Symptom | Possible Causes | Diagnosis | Resolution |
|---|---|---|---|
| Powerhead main board is off (no LEDs are lit or blinking) (continued) | Faulty EMI filter board | **Verify EMI filter board:** Perform this test only after first **verifying input AC voltage.**<br><br>Measure AC voltage at EMI filter board output. Measure from brown wire to blue wire. Verify voltage is within specifications. | If input voltage is within specification but output voltage is outside specifications or is absent, replace the EMI filter board. |
| | Faulty Transformer | **Verify Transformer:** Perform this test only after first verifying the EMI filter board.<br><br>Disconnect transformer output winding from rectifier(s) and measure the AC voltage across transformer output winding.<br><br>Voltage should be between 22 and 35 volts AC. If voltage is out of range, see resolution. | If voltage is too high or too low, check that 120V/240V input voltage selection is correct.<br><br>If voltage is absent: transformer has thermal protection to automatically disconnect input voltage if the transformer overheats. Allow transformer to cool if it is hot, and then re-test.<br><br>If transformer is cool and voltage is still absent, replace the transformer. |
| | Faulty wiring or connections | Inspect all connections and wiring from EMI filter board, transformer, rectifiers, and DC IN terminals on the main board. Ensure there are no loose connections, cut wires, broken insulation, etc.<br>Verify wiring matches wiring diagram. | Correct any issues found with wiring or connections. |
| | Faulty Rectifier | **Verify Rectifier:**<br>If the transformer and all wiring is verified but DC voltage is still not present at the main board DC IN terminals, the rectifiers are most likely faulty.<br><br>If an electrical meter with a diode test function is available, each of the 4 diodes internal to the bridge rectifiers may be checked using the diode check functionality:<br><br>1) check each diode in the forward direction and verify they conduct with ~ 1V drop or less<br><br>2) check each diode in the reverse direction and verify they do not conduct (meter will read the same as disconnected leads) | Replace faulty rectifier(s).<br><br>Rectifier mounting screws must be tight enough to ensure good thermal contact with the chassis through the thermal interface pad. However, the rectifier screw must not be too tight or it could be damaged. Interface between the rectifier and the chassis should be clean of any foreign substances before a new rectifier is installed. |
| | Short or overload in device connected to main board | Turn off power and disconnect batteries from main board. Disconnect all cabling from main board except for main power.<br><br>Restore power and verify LEDs light.<br><br>Reconnect wiring to main board one device at a time testing to see if any device causes the main board to fail to light LEDs. | If any device is found to cause an issue, the device may be faulty and should be repaired or replaced as necessary. |

# Troubleshooting (continued)

| Symptom | Possible Causes | Diagnosis | Resolution |
|---|---|---|---|
| LCD wall control is off or not functioning (display shows nothing or is unlit, and wall control is unresponsive) | Multiple LCD wall controls wired to a single operator. | Only one LCD wall control is supported per operator. Check that only one is connected to the WALL CTRL terminals on the powerhead main board. | Disconnect any additional LCD wall controls and wire just one LCD wall control.<br><br>If additional control stations are desired, use the SBC or OPEN, CLOSE, and STOP terminals instead. |
| | Wall control is wired to incorrect terminals on the powerhead main board. | Confirm that wall control wiring is run to the WALL CTRL terminals on the powerhead main board. | Move wall control wiring to the WALL CTRL terminals |
| | No power to powerhead main board. | Verify MAIN PWR LED is lit on the mainboard. If if it unlit, main board may not have power. | Follow troubleshooting for symptom 'Powerhead main board is off' |
| | Wall control circuit shorted. | **Test for wall control short circuit:**<br>Power cycle the operator.<br><br>Check WALL CTRL LED on powerhead main board.<br><br>If LED is unlit, a short circuit is detected on the WALL CTRL terminals by the main board and the wall control is disabled. | Turn off AC power and disconnect batteries (if present). Remove wall control wiring from main board terminals. Restore batteries and AC power.<br><br>If WALL CTRL LED remains unlit, short circuit may be internal to main board. Replace main board.<br><br>If WALL CTRL LED is blinking, short is in wall control wiring or wall control. Reconnect wiring to main board. Disconnect wall control from wiring. Repeat test.<br><br>If WALL CTRL LED is blinking, short is in wall control. Replace wall control.<br><br>If WALL CTRL LED is off, short is in wiring. Check wiring and correct the issue. |
| | Bad connection between wiring and wall control. | Visually inspect the wiring connections to the wall control screw terminals. Wires should be sandwiched between the screw and the exposed metallic pads on the circuit board. Ensure insulated part of wire is not caught between screw and circuit board. | Correct any issues noted during inspection. |
| | No voltage output from powerhead main board WALL CTRL terminals. | **Verify main board WALL CTRL terminals:**<br>Disconnect wall control wires. Measure DC voltage at WALL CTRL terminals.<br><br>Voltage should be between 11 and 13V DC. | If voltage is absent or out of range, turn off power to operator and disconnect batteries if present. Wait 30 seconds and then reconnect batteries and reapply AC power.<br><br>If fault persists, replace main board. |

# Troubleshooting (continued)

| Symptom | Possible Causes | Diagnosis | Resolution |
|---|---|---|---|
| LCD wall control is off or not functioning (display shows nothing or is unlit, and wall control is unresponsive) (end). | Faulty wiring | Perform this test only after verifying main board WALL CTRL terminals.<br><br>Verify wall control wiring: Disconnect wires from wall control and measure the DC voltage on the wiring at the end near the wall control.<br><br>If voltage is not between 11 and 13 volts DC, wiring is faulty. | If voltage is absent or out of range, turn off power to operator and disconnect batteries if present. Wait 30 seconds and then reconnect batteries and reapply AC power.<br><br>If fault persists, replace or repair wall control wiring. |
| | Faulty wall control | Perform this test only after verifying wall control wiring.<br><br>Check voltage at wall control: With a voltmeter, test for 12VDC at the screw terminals on the rear of the wall control. If 12V is present and wall control is not active, wall control is faulty.<br><br>If 12V is absent only when the wall control is connected, wall control may have internal short circuit. | Replace faulty wall control. |
| Main board DC IN fuses blow immediately upon powerup. | Stray wiring/metal contacting main board. | Visually inspect E-box. Check for any metallic objects or bare wires that may be inadvertently touching the main board. | Prevent metallic objects or bare wires from touching the main board. Turn power off and replace fuses, then re-apply power. |
| | Internal short on main board | Turn off AC power. Disconnect all wiring from main board except DC IN power wiring. Replace fuses and reapply power. If fuses still blow immediately, fault is in main board. | Replace main board. |
| Door moves in wrong direction when pressing up/ down buttons. | Reverse mounting mode configured wrong (reverse limits) | Check the setting for the reverse mounting mode (reverse limits). | Ensure the setting is correct. |
| | Wiring for open and close terminals swapped (does not apply to LCD wall control) | Check that open button is connected to OPEN terminal and close button is connected to CLOSE terminal. | Correct wiring. |
| (ONLY applies to units with Battery Backup) Unit reports that it is on battery power even when AC power is present. | AC power path issues | Disconnect batteries, check if powerhead main board powers off. | If powerhead main board loses power, leave batteries disconnected and follow troubleshooting for 'Powerhead main board is off'. |
| | AC input voltage mis-selected (120V/240V models only) | Check whether the transformer connector is plugged in to the connectors on the EMI filter board marked '120V' or '240V.'<br><br>Verify this matches the input AC voltage supplied to the operator. | Note that if incorrect voltage is applied to the operator, damage to the operator electronics may have occurred.<br><br>Ensure voltage selection is correct and verify operator functionality. |
| | AC power out of range | **Verify input AC voltage:** Measure AC voltage between 'L1' and 'L2' terminals at EMI filter board input connector. Verify voltage is within specifications.<br><br>If voltage is outside specifications, see resolution. | Ensure the circuit supplying the operator is the correct voltage class for the operator (e.g. 120V, 240V, or 480V).<br><br>If voltage is out of specification for the circuit, consult an electrician. |

# Troubleshooting (continued)

| Symptom | Possible Causes | Diagnosis | Resolution |
|---|---|---|---|
| Door runs slowly/at half speed | Wall control disconnected or damaged | If communications to the wall control is absent, system will run at half speed. | LCD Wall control is strongly recommended to be connected.<br><br>If it is desired to run the system without a wall control, temporarily or permanently, the system can be returned to full speed operation by replacing the wall control wiring with a jumper wire.<br><br>If the wall control is present but not functioning, see 'LCD wall control is off or not functioning' |
| Operator turns off despite backup battery being connected | Dead or worn batteries | Low battery voltage | Allow batteries to recharge<br>Replace worn out batteries. Batteries must both be replaced together. Do not mix old and new batteries. |
| | Blown battery fuses on main board | Visually inspect battery fuses or check continuity | If fuses are blown, replace both fuses together |
| Operator runs momentarily then stops in limit learn mode | Encoder wiring fault | Inspect encoder cable for disconnection, bad connection, cut cable, etc. | Correct any issues found with encoder wiring |
| | Encoder fault or encoder interface fault | Go to limit learn process. Number displayed while in door limit learn mode is the encoder position.<br><br>Jog door several inches in either direction and release button. Number displayed should change.<br><br>Make sure to cancel changes or set limit again when finished. | If encoder position does not change with door movement, the encoder, encoder wiring, and powerhead main board are suspect. Check all three for any visible damage.<br>Attempt power cycling and restoring factory defaults.<br>Replace or repair suspected faulty components. |
| No motor movement; can't set limits during commissioning. And Wall Control displays "CHECK STOP CIRCT" | STOP input circuit is open due to wiring issue. | Check for wiring faults. | If STOP is not used, place a jumper wire between STOP input and CMN terminal. |
| | | All devices in STOP circuit should use notmally closed contacts and be wired in series between STOP and CMN. Open circuit means STOP, closed circuit means GO. | If STOP input is used, correct any wiring problems or issues with the devices in the stop circuit. |
| | STOP button stuck on control stations.<br>(does not apply to LCD wall control, hich does not cause this error) | Check for stuck stop buttons. | Repair any malfunctioning stop buttons. |
| | Failed STOP input (main board is bad) | Disconnect any wiring connected to the STOP input. Connect a short jumper wire between STOP input and CMN terminals to temporarily test. The CHECK STOP CIRCT message should go away. If it does not, there is a problem with the main board. | Power cycle the operator with stop jumper in place and ensure the problem still persists.<br><br>If the problem does not resolve, replace the main board. |

# Troubleshooting (continued)

| Symptom | Possible Causes | Diagnosis | Resolution |
|---|---|---|---|
| (2200 ONLY)<br>A single or combination of the following faults:<br>F04 (UNAUTH STOP) and/or F10 (Up Force) and/or F11 (Down Force) and limited door movement | Sticking brake<br>Locked brake | To check sticking brake, pull on brake sash chain and request a door action through the wall control.<br><br>Errors are no longer displayed and door moves as intended. | Replace brake |
| | | Open ebox and check brake terminals on the main board.<br>(Coil not being energized) | Properly connected brake terminals on the main board |
| (2200 ONLY)<br>No faults and limited door movement | | | |

If an error occurs, the idle screen is replaced by a screen showing the error code and a description of the error.

Error messages originate in one of three categories:

- Motor drive and power circuitry
- Door control codes related to the motor and encoder
- Option codes related to accessories used with the industrial DC operator

Consult the Table of Error Codes below to determine the cause and corrective action. Depending on the type of error, user interaction may be required to clear the error. The error window closes when the error has been cleared/corrected.

| Code | Display Message | Description | Possible Causes | Diagnosis | Resolution |
|---|---|---|---|---|---|
| | MOVE THE DOOR | Displayed in limit learn mode.<br><br>The position encoder requires some movement before the position can be determined on powerup. Once the position has been successfully determined, the position will be maintained until power is lost. | Door has not been moved since the last power cycle | Upon initial powerup, this message will be displayed in the limit learn menu if no other movement has occurred. | Move the door slightly in either direction using the up or down buttons on the wall control. 'MOVE THE DOOR' message will disappear.<br>If door does not move, or moves and stops, see troubleshooting steps for F04 UNAUTHORIZED STOP.<br>If door moves without issue but 'MOVE THE DOOR' stays on the screen, see troubleshooting steps for F91 ENCODER. |
| F01 | F01 CLOSE LIMIT | Door has moved beyond the lower end position | Operator has been manually hoisted below the lower end position (hoisted jackshaft models only) | Check position of door/operator with manual hoist | Move position back within normal limits. Adjust door position limits if necessary. |
| | | | Door is falling or drifting downward when operator is stopped | Check for excessive door imbalance in down direction | Rebalance door<br>replace broken springs<br>ensure correct springs and drums are used |

# Troubleshooting (continued)

| Code | Display Message | Description | Possible Causes | Diagnosis | Resolution |
|---|---|---|---|---|---|
| F02 | F02 OPEN LIMIT | Door has moved beyond the upper end position. | Operator has been manually hoisted above the upper position limit (hoisted jackshaft models only). | Check position of door/operator with manual hoist. | Move position back within normal limits. Adjust door position limits if necessary. |
| | | | Door is drifting upward when operator is stopped. | Check for excessive door imbalance in up direction. | Rebalance door Ensure correct springs and drums are used. |
| F04 | F04 UNAUTH. STOP (continued) | No motor motion was detected when the operator was attempting to move the motor. | Door encountered obstruction or other mechanical jam. | Check doorway for obstruction. Check to ensure the mechanical system moves properly and without hangups or excessive resistance. | Remove obstruction. |
| | | | Motor cable is disconnected or wiring fault. | Check that motor cable is plugged into the powerhead main board completely. Ensure that motor cable is intact and in good condition. | Ensure motor connector is fully seated. Repair any problems with the cabling. If cabling is beyond repair, replace motor. |

# Troubleshooting (continued)

| Code | Display Message | Description | Possible Causes | Diagnosis | Resolution |
|---|---|---|---|---|---|
| F04 | F04 UNAUTH. STOP (end) | No motor motion was detected when the operator was attempting to move the motor. | Worn motor brushes | Motor DC resistance should be less than 3 ohms. If it is greater than 3 ohms, the brushes may fail to maintain contact with the commutator internal to the motor. | Replace motor.<br><br>Replace motor brushes (Extended/Continuous Duty models only). |
| | | | Powerhead main board motor drive fault. | Measure DC voltage across motor terminals at main board. In idle state, voltage should be 0.<br><br>Activate door operator with open/close.<br><br>Voltage may vary over a wide range, from several volts up to about 40 volts DC. | If voltage is absent during activation, check for other fault codes and correct as necessary. If no other fault codes are present, power cycle the operator and try again.<br><br>If fault persists, reset settings to factory defaults and reconfigure the operators.<br><br>If fault still persists, replace main board. |
| | | | Encoder wiring fault | Inspect encoder cable for disconnection, bad connection, cut cable, etc. | Correct any issues found with encoder wiring. |
| | | | Encoder fault or encoder interface fault | Go to limit learn process. Number displayed while in door limit learn mode is the encoder position.<br><br>Jog door several inches in either direction and release button. Number displayed should change.<br><br>Make sure to cancel changes or set limit again when finished. | If encoder position does not change with door movement, the encoder, encoder wiring, and powerhead main board are suspect. Check all three for any visible damage. Attempt power cycling and restoring factory defaults. Replace or repair suspected faulty components. |
| | | | Motor drive fault occurred | Check for other fault codes. | Review other fault codes and perform problem resolution as necessary. |
| | | (2200 ONLY - Brake) No motor motion was detected when the operator was attempting to move the motor. May be set in conjunction with F10/F11/F12/F13. | Brake stuck closed | Brake stuck closed. | Connect Wire harness to main. |
| | | | Wiring fault | Check for open circuit or short circuit. Disconnect harness from main board and run continuity test. | If wiring fault is found, replace. |
| F08 | F08 NO CONFIG | Configuration was not found or was reset to factory setting | New operator is not configured. | If the operator is new, the configuration is initially unset. | Configure the operator per the normal process. |
| | | | Operator was factory reset from the menu | If the operator is factory reset, the configuration will be unset. | Configure the operator per the normal process. |

# Troubleshooting (continued)

| Code | Display Message | Description | Possible Causes | Diagnosis | Resolution |
|---|---|---|---|---|---|
| F10 (Error code introduced in FW v1.0 and above) | F10 UP FORCE | Operator detected an overcurrent condition moving in the up direction. Will sense resistance and stop door movement. | Incorrect door speed set. Door Speed adjustment required. | Wall control displays MODE : ----<br>OR<br>F10 fault | Change speed in the System Settings Menu.<br><br>Press and hold the Down & Enter button and release after display goes blank. Select System Settings --> Door Motion --> Door Speed.<br><br>Select desired door speed, save changes and cycle door. |
| | | | Incorrect operator for door weight. | Verify actual door weight is within operator rating. Reference operator door weight table in manual. | Obtain and install correct operator per door weight specifications. |
| | | | Incorrect Door Sprocket | Verify correct sprocket is used. Reference sprocket table in manual. | Obtain and install correct Sprocket. |
| | | | Unbalanced Door | Disconnect the door from operator and manually check door is balanced. | Properly balance the door. |
| | | | Pusher Springs exceed tension | If unit has push springs, visually inspect push spring tension in to door. | Relearn limits with a max of 1.5 inches into push springs. |
| | | | Door Mechanical Resistance<br>- Worn Springs, Tracks, Rollers, Drums, Edge drag, CTM, door Panel bent / damage | Visually inspect and verify door mechanical components don't drag, pull or bind the door. | Remove or repair any drag, pull or binding mechanical obstruction. |
| | | | Low voltage at L1 / L2 | Verify voltage at L1 / L2 legs meet operator current / voltage specification. Reference "Electrical Rating" table. | If voltage does not meet specification contact a licensed electrician. |

# Troubleshooting (continued)

| Code | Display Message | Description | Possible Causes | Diagnosis | Resolution |
|---|---|---|---|---|---|
| F11 (Error code introduced in FW v1.0 and above) | F11 DOWN FORCE | Operator detected an overcurrent condition moving in the down direction. Will sense resistance and reverse door to open. | Incorrect door speed set. Door Speed adjustment required. | Wall control displays: MODE : ---- OR F11 fault | Change speed in the System Settings Menu.<br><br>Press and hold the Down & Enter button and release after display goes blank. Select System Settings --> Door Motion --> Door Speed.<br><br>Select desired door speed, save changes and cycle door. |
| | | | Incorrect operator for door weight. | Verify actual door weight is within operator rating. Reference operator door weight table in manual. | Obtain and install correct operator per door weight specifications. |
| | | | Incorrect Door Sprocket | Verify correct sprocket is used. Reference sprocket table in manual. | Obtain and install correct Sprocket. |
| | | | Unbalanced Door | Disconnect the door from operator and manually check door is balanced. | Properly balance the door. |
| | | | Pusher Springs exceed tension | If unit has push springs, visually inspect push spring tension in to door. | Relearn limits with a max of 1.5 inches into push springs. |
| | | | Door Mechanical Resistance<br>- Worn Springs, Tracks, Rollers, Drums, Edge drag, CTM, door Panel bent / damage | Visually inspect and verify door mechanical components don't drag, pull or bind the door. | Remove or repair any drag, pull or binding mechanical obstruction. |
| | | | Low voltage at L1 / L2 | Verify voltage at L1 / L2 legs meet operator current / voltage specification. Reference "Electrical Rating" table. | If voltage does not meet specification contact a licensed electrician. |
| | | | Miller Edge installed and takes longer to react/ respond. Down Force triggered before the Miller Edge reversal. (Operator is working as designed, condition is on Miller Edge) | Remove Miller Edge and verify false positive. | Replace with Liftmaster edge or keep Miller Edge with the understanding that F11 may be a false positive. And wall control will only display two state: Connected or Missing. |

# Troubleshooting (continued)

| Code | Display Message | Description | Possible Causes | Diagnosis | Resolution |
|---|---|---|---|---|---|
| F12 (FW v 1.11 & above) | F12 OVERLOAD UP | Operator detected a force overload overcurrent moving in the UP/OPEN direction. | Incorrect operator with door weight. | Verify actual door weight is withing operator specification rating. Reference operator door weight table in manual. | Order/ Obtain correct weight capacity operator. |
| | | | Incorrect Door Sprocket | Verify correct sprocket is used. Reference sprocket table in manual. | Obtain and install correct sprocket. |
| | | | Unbalanced Door | Disconnect the door from operator and manually check door is balanced at 3 different points of travel. | Properly balance the door. |
| | | | Pusher Springs exceed tension | If unit has push springs, visually inspect pusher spring tension on the door. | Relearn limits with a max of 1.5 inches into pusher springs. |
| | | | Door Mechanical Resistance (Worn springs, Tracks, Rollers, Drum, Edge drag, CTM, door Panel bent/ damage. | Visually inspect and verify door mechanical components don't drag, pull or bind the door. | Repair any mechanical failures, binding or dragging. |
| | | | Low Voltage at L1/L2 | Verify voltage at L1/L2 legs meet operator current / voltage specification. Reference "Electrical Rating" table. | If voltage does not meet specification contact a licensed electrician. |

# Troubleshooting (continued)

| Code | Display Message | Description | Possible Causes | Diagnosis | Resolution |
|---|---|---|---|---|---|
| F13 (FW v 1.11 & above) | F13 OVERLOAD DOWN | Operator detected a force overload overcurrent moving in the DOWN/ CLOSE direction. | Incorrect operator with door weight. | Verify actual door weight is withing operator specification rating. Reference operator door weight table in manual. | Order/ Obtain correct weight capacity operator. |
| | | | Incorrect Door Sprocket | Verify correct sprocket is used. Reference sprocket table in manual. | Obtain and install correct sprocket. |
| | | | Unbalanced Door | Disconnect the door from operator and manually check door is balanced at 3 different points of travel. | Properly balance the door. |
| | | | Close Limit set aggressive | Close limit set to aggressive in the close over pushing on floor. | Relearn CLOSE limits, ensure door does not buckle/ bend or over pushes on floor. |
| | | | Door Mechanical Resistance (Worn springs, Tracks, Rollers, Drum, Edge drag, CTM, door Panel bent/ damage. | Visually inspect and verify door mechanical components don't drag, pull or bind the door. | Repair any mechanical failures, binding or dragging. |
| | | | Low Voltage at L1/L2 | Verify voltage at L1/L2 legs meet operator current / voltage specification. Reference "Electrical Rating" table. | If voltage does not meet specification contact a licensed electrician. |
| F14 | F14 SET LIMITS | End positions are not set or stored | Limits were never set out of box | New product as shipped does not have any limits set. | Learn door limits. |
| | | | Settings were reset or invalidated from the menu | F14 error | Re-learn door limits. |

# Troubleshooting (continued)

| Code | Display Message | Description | Possible Causes | Diagnosis | Resolution |
|---|---|---|---|---|---|
| F19 | F18 SYSTEM ID | System ID is not configured in the system. System ID is needed by the powerhead main board to correctly run the operator. (Service kit boards only) | System ID is unset (service board replacement) | F19 error | Configure system ID in the menu by using the LCD wall control.<br><br>Ensure system ID is chosen properly. **Operator may not function properly if the chosen system ID does not match the operator.** |
| F23 | F23 OVERTEMP | Motor drive circuitry temperature is too high. Message is displayed until the circuitry cools down. | Door imbalance or excessive resistance | Inspect door for imbalance or excessive resistance. | Repair or correct conditions resulting in excessive door imbalance/resistance. |
| | | | Poor airflow/ cooling | Check area around operator for adequate ventilation space on the sides, above, and below the operator.<br><br>Check the electronics enclosure for dust or other debris near or behind the PCBA that restricts airflow or cooling. | Correct any airflow restrictions around or inside the operator to improve cooling of the electronics. |
| | | | Ambient temperature too hot | Measure ambient temperature near the powerhead when the overheating is occurring. Check against the temperature range specification for the product. | Product must be used within the specified operating temperature range or risk of damage to the operator is possible. |
| | | | Excessive gear reducer or motor drag | Check that the motor and gearbox rotate freely and smoothly when disconnected from the door. | Correct any issues found, or replace any faulty or worn components producing excessive drag. |
| | | | Faulty powerhead main board | If OVERTEMP fault never clears, even when the electronics have cooled, the main board may be faulty. | Replace main board. |
| | | | Faulty motor drawing excessive current | If motor is getting excessively hot or does not spin smoothly when powered, there could be an issue with the motor. | Replace motor. |

# Troubleshooting (continued)

| Code | Display Message | Description | Possible Causes | Diagnosis | Resolution |
|---|---|---|---|---|---|
| F26 | F26 OVER VOLT | Motor drive circuitry detected an overvoltage condition | AC input voltage mis-selected (120V/240V models only) | Check whether the transformer connector is plugged in to the connectors on the EMI filter board marked "120V" or "240V."<br><br>Verify this matches the input AC voltage supplied to the operator. | If 240V power is applied when 120V is selected, damage to other components of the operator electronics may have occurred.<br><br>Ensure voltage selection is corrected and verify the operator functions. |
| | | | Door imbalance causes motor regeneration | Inspect door for imbalance or broken springs. | Repair or correct conditions resulting in excessive door imbalance. |
| | | | AC power out of range | Verify input AC voltage: Measure AC voltage between 'L1' and 'L2' terminals at EMI filter board input connector. Verify voltage is within specifications.<br><br>If voltage is outside specifications, see resolution. | Ensure the circuit supplying the operator is the correct voltage class for the operator (e.g. 120V, 240V, or 480V).<br><br>If voltage is out of specification for the circuit, consult an electrician. |
| F31<br>F32<br>F33 | F31 WC OPEN HELD<br>F32 WC CLOSE HELD<br>F33 WC STOP HELD | Wall control buttons held/ stuck for at least 1 minute. | Wall control buttons stuck | Check that all buttons return to the normal state properly when released. | Repair, clean, or replace sticking buttons or controls as necessary. |
| | | | Faulty Wiring | Inspect Wall Control wiring to main board and Wall Control terminals. | Correct any wiring faults found. |
| | | | Faulty LCD wall control | Swap wall control with known-good unit. | If known-good wall control resolves the issue, fault is with previous wall control. |
| | | | Faulty powerhead main board | Remove all accessories from OPEN/CLOSE/STOP/ SBC terminals. Ensure wall control is replaced with a known-good unit for diagnosis. | Try power cycling the operator and restoring factory defaults.<br>If problems persist, replace powerhead main PCBA. |
| F34 | F34 SBC HELD | Input SBC button held/ stuck for at least 2 minutes. | Input device wiring short or open circuit. | Inspect wiring at SBC terminals for open or short. | Correct wiring fault. |

# Troubleshooting (continued)

| Code | Display Message | Description | Possible Causes | Diagnosis | Resolution |
|---|---|---|---|---|---|
| F35<br>F36<br>F37 | F35 OPEN HELD<br>F36 CLOSE HELD<br>F37 STOP HELD | Input button held/ stuck for at least 2 minutes. | Input device wiring short or open circuit. | Inspect wiring at OPEN/ CLOSE/STOP terminals for open or short. | Correct wiring fault. |
| | | | Faulty accessory connected to OPEN/ CLOSE/ STOP terminal | Disconnect accessories from the terminals. | If problem is resolved by disconnection of other external accessories, wiring issue, faulty accessory, or incompatible accessory. |
| | | | Input device button stuck | Check that all buttons return to the normal state properly when released. | Repair, clean, or replace sticking buttons or controls as necessary. |

# Troubleshooting (continued)

| Code | Display Message | Description | Possible Causes | Diagnosis | Resolution |
|---|---|---|---|---|---|
| F41<br><br>F44<br><br>F47 | F41 EYE/ EDG1 BLK<br><br>F44 EYE/ EDG2 BLK<br><br>F47 EYE/ EDG3 BLK | Monitored eyes/ edges 1/2/3 blocked for 3 minutes or more | Obstruction in doorway is blocking eye or contacting edge | Check for obstructions. | If obstructions are present, remove the obstruction. |
| | | | Improperly configured eye/ edge input | Check system settings item in the menu to check the device type setting for the input. | Ensure the Entrapment Protection device type matches the device that is actually installed. |
| | | | Unapproved entrapment protection device is being used | Ensure the Entrapment Protection device is approved for use with the operator. | Replace the Entrapment Protection device with one that is approved for use with the operator. |
| | | | Photoeyes misaligned | Check alignment. | If eyes are misaligned, correct the alignment. |
| | | | Wiring fault to photoeye emitter | Check that the photoeye emitter is powered and wired correctly. LED on emitter is lit. | Correct wiring faults. |
| | | | Resistive type edge shorted or shorted wiring | Check for short circuits in the wiring or in the resistive edge. | Correct any wiring faults. |
| | | | Sunlight causing photoeye blocking condition | Block sunlight from shining in the receiver and check if photoeye remains blocked. | Resolution for this issue may be difficult. Swapping the emitter and receiver can sometimes provide relief from the issue, but other times just causes the issue to surface at another time of day. |
| | | | Damaged photo eyes or edge | Swap Entrapment Protection device with known-good device.<br><br>A properly functioning resistive edge should measure 8-14 kOhm in the normal unobstructed state. | If a known-good Entrapment Protection device works, replace the faulty Entrapment Protection device. |
| | | | Damaged powerhead main board | Swap Entrapment Protection device with known-good device connected directly to the powerhead main board. | If the main board still won't detect known-good Entrapment Protection devices connected directly to the board, power cycle the operator.<br><br>If the problem persists, reset to factory defaults and configure again.<br><br>If problem still persists, replace the powerhead main board. |

# Troubleshooting (continued)

| Code | Display Message | Description | Possible Causes | Diagnosis | Resolution |
|---|---|---|---|---|---|
| F42<br><br>F45<br><br>F48 | F42 EYE/ EDG1 MIS<br><br>F45 EYE/ EDG2 MIS<br><br>F48 EYE/ EDG3 MIS | Monitored eyes/ edges 1/2/3 learned, but no longer detected as present. | Certain Entrapment Protection devices may show as missing when they are blocked, even if they are present and functioning.<br>* Miller Edge<br>* CPS-OPEN4<br>These devices do not support "Blocked" state and will not send blocked error. Operator is functioning as designed. | See F41/F44/F47 errors: Entrapment Protection device blocked. | Ensure only Entrapment Protection devices approved for use with the operator are used.<br><br>Correct blocked Entrapment Protection device condition. |
| | | | Improperly configured photoeye input | Check system settings item in the menu to check the device type setting for the input. | Ensure the Entrapment Protection device type matches the device that is actually installed. |
| | | | Unapproved Entrapment Protection device is being used | Ensure the Entrapment Protection device is approved for use with the operator. | Replace the Entrapment Protection device with one that is approved for use with the operator. |
| | | | Wiring fault to Entrapment Protection device | Check for LED status on photoeye type devices.<br><br>Check wiring for short or open circuit.<br><br>Ensure wires are wired into correct terminals and that polarity is correct for polarity-sensitive devices. | Correct wiring faults. |
| | | | Damaged photo eyes or edge | Swap Entrapment Protection device with known-good device. | If a known-good Entrapment Protection device works, replace the faulty Entrapment Protection device. |
| | | | Damaged powerhead main board | Swap Entrapment Protection device with known-good device connected directly to the powerhead main board. | If the main board still won't detect known-good Entrapment Protection devices connected directly to the board, power cycle the operator.<br><br>If the problem persists, reset to factory defaults and configure again.<br><br>If problem still persists, replace the powerhead main board. |

# Troubleshooting (continued)

| Code | Display Message | Description | Possible Causes | Diagnosis | Resolution |
|---|---|---|---|---|---|
| F43<br>F46<br>F49 | F43 EYE/ EDG1 BLK<br>F46 EYE/ EDG2 BLK<br>F49 EYE/ EDG3 BLK | Monitored eyes/ edges 1/2/3 were blocked or missing when the door was commanded to move. | See sections for F41/F42/F44/ F45/F47/F46 as applicable | Check for obstructions. | If obstructions are present, remove the obstruction. |
| F51<br>F52<br>F53<br>F54<br>F55<br>F56<br>F57<br>F58 | F51 INP1 BLOCK<br>F52 INP1 CMND<br>F53 INP2 BLOCK<br>F54 INP2 CMND<br>F55 INP3 BLOCK<br>F56 INP3 CMND<br>F57 INP4 BLOCK<br>F58 INP4 CMND | Unmonitored eye/edge device triggered for 3 minutes or more on input 1/2/3/4, or blocked when door motion was requested | Obstruction in doorway is blocking unmonitored eye/ edge device | Check for obstructions. | If obstructions are present, remove the obstruction. |
| | | | Improperly configured input | Check system settings item in the menu to check the device type setting for the input. | Ensure the device type matches the device that is actually installed. |
| | | | Incompatible device is being used | INP1/2/3/4 inputs are compatible with dry-contact type devices. Ensure the device being used is a dry-contact type device. | If the device is incompatible, replace with one that is, or move the device to another input which is compatible with the device. |
| | | | Wiring fault to device | Check wiring for short or open circuit.<br>Ensure wires are wired into correct terminals. | Correct wiring faults. |
| | | | Damaged device | Swap device with known-good device. | If a known-good device works, replace the faulty device. |
| | | | Damaged powerhead main board | Disconnect unmonitored eye/edge. Open circuit condition is equivalent to an unobstructed unmonitored eye/edge device. | If the main board still detects an obstruction with no device connected, power cycle the operator.<br>If the problem persists, reset to factory defaults and configure again.<br>If problem still persists, replace the powerhead main board. |

# Troubleshooting (continued)

| Code | Display Message | Description | Possible Causes | Diagnosis | Resolution |
|---|---|---|---|---|---|
| F61 | F61 CTM FAULT | Cable Tension Monitor (CTM) device triggered or missing | Cable tension lost | Check that CTM devices have proper cable tension beneath the roller on the arm, and that the roller is properly riding on the cable. Ensure the cables are properly wrapped on the cable drums. | If cable tension is lost, carefully resolve the issue, check that limits are set properly, and monitor the issue to ensure it is resolved.<br>Ensure no binding occurs in door travel that could produce slack cables. |
| | | | Improperly configured input | Check system settings item in the menu to check the setting for the CTM input. | Ensure the configured number of CTM devices matches the number that are actually installed. Relearn CTM(s) if necessary. |
| | | | CTM wiring fault | Check wiring for short or open circuit.<br>Ensure wires are wired into the correct terminals. | Correct wiring faults. |
| | | | Damaged CTM device | Swap CTM(s) with known-good device<br>Or verify CTM with multimeter on ohms range. A single CTM with the hinge open should measure 1000 Ohms (1 kOhm). When closed, a CTM should measure open-circuit. | If a known-good CTM works, replace the faulty CTM. |
| | | | Damaged powerhead main board | Swap CTM(s) with known-good CTM(s) connected directly to the powerhead main board. | If the main board still won't detect known-good CTM(s) connected directly to the board, the fault may exist with the main board. Attempt power cycling the unit and, failing that, resetting to factory defaults. If problem still persists, replace the main board. |
| F62 | F62 WLESS BLK | Wireless edge blocked | Obstruction in doorway is blocking eye or contacting edge | Check for obstructions. | If obstructions are present, remove the obstruction. |
| | | | Unapproved Entrapment Protection device is being used | Ensure the Entrapment Protection device is approved for use with the wireless edge kit. | Replace the Entrapment Protection device with one that is approved for use with the wireless edge kit. |
| | | | Wiring fault to Entrapment Protection device | Check wiring for short or open circuit. | Correct wiring faults. |
| | | | Damaged edge | Swap Entrapment Protection device with known-good device. | If a known-good Entrapment Protection device works, replace the faulty Entrapment Protection device. |
| | | | Damaged wireless edge transmitter | Swap Entrapment Protection device with known-good device connected directly to the transmitter. | If the wireless edge still shows blocked with known-good Entrapment Protection devices connected directly, power cycle the operator and the wireless edge transmitter.<br><br>If problem still persists, replace the transmitter. |

# Troubleshooting (continued)

| Code | Display Message | Description | Possible Causes | Diagnosis | Resolution |
|---|---|---|---|---|---|
| F63<br><br>F64 | F63 WE BLE MISS<br>F64 WE BLE MISS | Wireless edge receiver lost BLE (wireless) communications with edge<br>F64 - CLOSE direction edge<br>F63 - OPEN direction edge | Transmitter/ receiver pairing issue | WE BLE MISS error | Pair transmitters to the receiver. |
| | | | Dead battery in transmitter | Check transmitter battery power. | Replace batteries. |
| | | | Interference in 2.4GHz band | Check for other devices using the 2.4GHz band that may be causing interference.<br><br>If other 2.4GHz devices have interference problems (e.g. Bluetooth® headset) there is likely interference. | Reduce 2.4GHz band congestion. |
| | | | Distance between transmitter and receiver is too far | Intermittent or complete loss of signal. | Shorten distance between transmitter and receiver. |
| | | | Bad transmitter | Swap transmitter(s) with known-good transmitter(s) and pair to the receiver. | If a known-good transmitter resolves the issue, replace the bad transmitter. |
| | | | Bad receiver | Swap receiver with known-good receiver and pair to the transmitters. | If known-good receiver resolves the issue, replace the bad receiver. |
| F65<br><br>F66 | F65 WE I2C MISS<br>F66 WE I2C MISS | Wireless edge is configured, but the main powerhead board cannot communicate with the wireless edge receiver.<br>F66 - CLOSE direction edge<br>F65 - OPEN direction edge | Wireless edge removed | Wireless edge intentionally removed. | If the wireless edge is no longer wanted, it can be unlearned from the entrapment protection devices menu by using the LCD wall control. |
| | | | Communication cable disconnected or damaged | Check cable between receiver and powerhead main board for disconnection or damage to the cabling. | Correct any issues or replace any faulty parts. |
| | | | Firmware glitch or transient condition | Power cycle the operator completely. If the power cycle does not resolve the issue, restore factory defaults settings and reconfigure the operator. | If the steps listed in the diagnosis resolve the issue, there may have been a transient condition that caused and issue that was resolved. If the issue occurs excessively, the problem may lie elsewhere. |
| | | | Bad receiver module or bad powerhead main board | Replace the receiver module with a known good unit. | If the problem is resolved, replace the receiver with a new one.<br><br>If the known good unit still does not work, replace the powerhead main board. |
| | | | Other bad accessory on the I2C expansion bus | Temporarily remove other accessories from between the wireless edge receiver and the powerhead main board. | If issue is resolved, add accessories back one by one to find the accessory that causes the issue, then troubleshoot that device. |

# Troubleshooting (continued)

| Code | Display Message | Description | Possible Causes | Diagnosis | Resolution |
|---|---|---|---|---|---|
| F68 | F68 WE CRITBATT | Wireless edge transmitter has low battery | The battery in the wireless edge transmitter is low | Check battery condition in wireless edge transmitter | Replace battery in wireless edge transmitter. |
| F89 | F89 WC DISC | Indicates wall control is not detected | Wall control is intentionally disconnected | See resolution | Liftmaster strongly recommends using an LCD wall control with the operator.<br><br>This error can be cleared by placing a jumper wire between the WALL CTRL terminals on the powerhead main board. If the jumper is removed and a wall control reconnected, the system may require a power cycle to recognize the new wall control. (Reference Headless Mode) |
| | | | Wall control is wired but off or not functional | Check wall control for display back light, text on the display, and function of open/close/stop buttons | If LCD wall control isn't functioning properly, see diagnosis for fault 'LCD wall control is off or not functioning' |
| F91 | F91 ENCODER | The system has detected irregularities in the signals received from the encoder. | Direction of rotation incorrect | Watch operator output shaft when commanding operator to open. If output shaft rotates in the close direction, then rotation direction is incorrect. | Ensure motor red and black wires match the labeling on the powerhead main board near the motor connector.<br><br>Ensure reverse mount setting is set properly. |
| | | | System ID mismatch between powerhead main board and operator chassis can cause the encoder to not be recognized. | Check that the system ID in the system information menu matches the model of the operator | Main board system ID must match the operator. Replacement service kit main boards allow setting the system ID using the menu on the LCD wall control.<br><br>Factory installed boards cannot have the System ID set manually. |
| | | | Door is drifting up or down due to imbalance when starting | Check for excessive door imbalance | Re-balance door |
| | | | Encoder wiring fault | Inspect encoder cable for disconnection, bad connection, cut cable, etc. | Correct any issues found with encoder wiring |
| | | | Encoder fault or encoder interface fault | Go to limit learn process. Number displayed while in door limit learn mode is the encoder position.<br><br>Jog door several inches in either direction and release button. Number displayed should change.<br><br>Make sure to cancel changes or set limit again when finished. | If encoder position does not change with door movement, ensure system ID in the system information menu matches the operator.<br><br>If the system ID matches but the problem persists, the encoder, encoder wiring, and powerhead main board are suspect. Check all three for any visible damage. Replace or repair suspected faulty components. |

# Troubleshooting (continued)

| Code | Display Message | Description | Possible Causes | Diagnosis | Resolution |
|---|---|---|---|---|---|
| F95 | F95 MOTOR COMM | Message with invalid format received from motor MCU. | Powerhead main board firmware glitch or hardware damage. | Fault is internal to the powerhead main board. See resolution. | Power cycle the operator.<br><br>If the issue persists, reset the settings to factory defaults and reconfigure the operator.<br><br>If the issue still persists, replace powerhead main PCBA. |
| F96 | F96 INTR LOCK | INTR LOCK circuit was broken<br><br>Motor drive circuit is disabled when the INTR LOCK circuit is open.<br><br>INTER LOCK circuit consists of the INTR LOCK wiring terminals and the hoist chain interlock switch. (OR) J-Disconnect interlock switch.<br><br>Operators without a Manual Hoist (OR) J-Disconnect include a jumper to bypass the Hoist (OR) J-Disconnect interlock switch connections | Hoist is engaged (ONLY Manual Hoist models) | Check that the hoist mechanism is disengaged. | Pull the green rope to disengage the hoist. |
| | | | J-Disconnect is engaged (ONLY J-Disconnect models). | Verify J-Disconnect is disengaged. | Fully release sash chain from wall and operate door through button controls as normal. |
| | | | INTR LOCK devices disconnected or missing | Check to ensure INTR LOCK devices are properly connected to the INTR LOCK terminals INTR LOCK terminals should have jumper placed if no devices are connected. | Reconnect INTR LOCK devices.<br><br>If no INTR LOCK devices are intended to be used, then place a wire jumper between both terminals. |
| | | | Hoist switch cable or hoist switch jumper disconnected or missing | Check to ensure hoist switch or jumper are properly connected. | Correct any wiring issues with the hoist switch cable or hoist switch jumper. |
| | | | Device connected to INTR LOCK terminals is open or INTR LOCK device is faulty | Check that any devices connected to INTR LOCK terminal are in their normal, closed state to allow the operator to move | Restore INTR LOCK devices to their normal state.<br><br>If a faulty device is attached, repair or replace the device. |
| | | | Wiring fault | Check for open circuit or short circuit wiring faults for the INTR LOCK wiring. | If any wiring fault is found, correct the fault. |
| | | | Damaged powerhead main board | Disconnect INTR LOCK devices and replace with jumper. If fault goes away, issue is not with powerhead main board. | If the main board still won't resolve the fault with a jumper connected directly to the board, the fault may exist with the main board.<br><br>Attempt power cycling the unit and, failing that, resetting to factory defaults. If problem still persists, replace the main board |
| F101 | F101 BBU LOW | Battery is present but discharged (voltage is low) | Backup battery is discharged due to loss of AC power. | Check to ensure that AC power is present and in normal operating range for the operator | Restore AC power and ensure battery recharges properly. |
| | | | Battery is worn out or has failed | Batteries can be tested with a suitable battery tester.<br>Older batteries are more likely to be worn out, as are batteries that are used often. | Replace batteries.<br><br>Always replace both batteries as a set. Do not mix old and new batteries or use mismatched types. |

# Troubleshooting (continued)

| Code | Display Message | Description | Possible Causes | Diagnosis | Resolution |
|---|---|---|---|---|---|
| F102 | F102 BBU DISCONN | Battery is learned to the system but the battery is not detected | Backup battery is disconnected | Verify all battery wiring is connected securely and properly to the correct terminals and with the correct polarity. | Correct any wiring issues. |
| | | | Battery is worn out or has failed | Batteries can be tested with a suitable battery tester.<br><br>Older batteries are more likely to be worn out, as are batteries that are used often. | Replace batteries.<br><br>Always replace both batteries as a set. Do not mix old and new batteries or use mismatched types. |
| | | | Battery fuses blown | Visually inspect battery fuses or measure the fuses with a multimeter for continuity. | If fuses are blown, replace both together with new fuses. |
| F105 | F105 AC FAIL | AC failure. System is running on battery. | Power outage | Check for proper voltage at the input of the operator | Error code will resolve when power is restored |
| | | | Input voltage outside specifications | Check for proper voltage at the input of the operator | Ensure voltage supplied to the operator is within the specified operating range |
| F106 | F106 WC SHORT | Indicates wall control is removed and jumpered out. | Wall control is intentionally disconnected | Error message is informational only. | LiftMaster strongly recommends using the provided LCD wall control with the operator. |
| | | | Wiring short circuit | Inspect wiring for short circuits, damage, etc. | Resolve any faults found, then power cycle the operator |
| | | | Damaged wall control | Replace wall control with known-good unit, then power cycle the operator | If known good wall control resolves the issue, replace the bad wall control |
| F120 | F120 MAINT DUE | Maintenance counter reached preset limit | Maintenance counter reached preset limit | F120 error code | Reset or extend maintenance counter using the menu through the wall control. Reference section: **MAINTENANCE RESET / RESET CYCLES** |
| F121 | F121 OVER CYCLED | Cycle count hourly limit reached | Operator has been cycled more than the hourly limit | Refer to specified cycle ratings for the operator model that is installed | Reduce cycle rate to ensure it is within specifications for the operator. |

# Maintenance

## Maintenance Schedule

For use with Maintenance Alert System. Check at the intervals listed in the following chart.

**⚠ WARNING**

To avoid SERIOUS personal INJURY or DEATH:

- Disconnect electric power BEFORE performing ANY adjustments or maintenance.
- ALL maintenance MUST be performed by a trained door systems technician.

| Item | Procedure | Every Month | Every 3 Months or 5,000 Cycles | Every 6 Months or 10,000 Cycles |
|---|---|---|---|---|
| Drive Chain | • Check for excessive slack.<br>• Check and adjust as required.<br>• Lubricate. | | ●♦ | |
| Sprockets | Check set screw tightness. | | ● | |
| Fasteners | Check and tighten as required. | | | ● |
| Manual Hoist (if applicable) | Check and operate. | | | ● |
| Shafts | Check for wear and lubricate. | | ●♦ | |
| LiftMaster Monitored Entrapment Protection | Check alignment and functionality. | ● | | |

♦ Use SAE 30 Oil (Never use grease or silicone spray)
- Do not lubricate motor. Motor bearings are rated for continuous operation.

● Inspect and service whenever a malfunction is observed or suspected.

# Accessories

| Part # | Description | Figure | Part # | Description | Figure |
|---|---|---|---|---|---|
| CPS-U<br>Range: Up to 30ft<br>(Included as standard with every Maxum operator) | Monitored Dual-Sided Infrared Photoelectric Sensors<br>NEMA 1 | | 65-8202<br>Non-Monitored Entrapment Protection Device. | Pneumatic 14ft Sensing Edge Extension, Mod Kit | |
| LMTBUL<br>Range: Up to 90ft | Monitored Thru-Beam Photoelectric Sensors<br>NEMA 4X | | 65-5202<br>Non-Monitored Entrapment Protection Device. | Pneumatic 14ft Sensing Edge with 2-Wire Take-Up Reel, Mod Kit | |
| LMRRUL<br>Range: Up to 50ft | Monitored Retro-Reflective Photoelectric Sensors<br>NEMA 4X | | 100MAPS | Plug-in 100mA Power Supply.<br>28ft cord length | |
| CPS-UN4<br>Range: Up to 45ft | Monitored Thru-Beam Photoelectric Sensors<br>NEMA 4 | | 811LMX<br>Security+ 2.0 | Programmable DIP Switch Single-Button Remote Control | |
| CPS-RPEN4<br>Range: Up to 50ft | Monitored Retro-Reflective Photoelectric Sensors<br>NEMA 4 | | 891LMMC<br>Security+ 2.0 | Single-Button Remote Control | |
| CPS-OPEN4<br>Range: Up to 45ft | Monitored Dual-Sided Photoelectric Sensors<br>NEMA 4X | | 893MAX<br>Security+ 2.0 | Three-Button Remote Control<br>Controls up to 3 Openers | |
| 850LM<br>Security+ 2.0 | Universal Receiver | | 878MAX<br>Security+ 2.0 | Wireless Keypad<br>4-Digit Pin Code for Easy Entry | |
| STAR1000<br>Up to 1,000 Remotes | Commercial Access Control Receiver | | LC36M<br>Range: Up to 33ft | Monitored Light Curtain 36in length | |

***NOTE:*** *All transmitters listed (excluding 811LMX) are approved for use in USA/Canada only. 811LMX is also approved for Mexico / Columbia / Costa Rica / Puerto Rico.*

# Accessories (continued)

| Part # | Description | Figure | Part # | Description | Figure |
|---|---|---|---|---|---|
| OES-SD16<br>16ft Length<br><br>Range: Up to 33ft | Monitored Optical Edge System<br>NEMA 6 | | DCWALLCTL | LCD Wall Controller (Included with new "MAXUM" Operators) | |
| OES-SD24<br>24ft Length | Monitored Optical Edge System<br>NEMA 6 | | 02-101 | Single-Button Wall Controller<br>NEMA 1 | |
| OES-RD16<br>16ft Length | Monitored Optical Edge System<br>NEMA 6 | | 02-102 | 2-Button Wall Controller<br>NEMA 1 | |
| CPS-EI | Edge Interface 4-Wire Monitored | | 02-103L | 3-Button Wall Controller<br>NEMA 1 | |
| K41-0156-000 | Cable Tension Monitor<br>(Left) | | 02-406 | 3-Button Outdoor Wall Controller with Single Key Control<br>NEMA 4/12 | |
| K41-0157-000 | Cable Tension Monitor<br>(Right) | | 02-403-N4XALD | 3-Button Outdoor Controller<br>NEMA<br>N4/4X/12 | |

***NOTE:*** *For a full list of trolley kits, including* ***dual trolley, auxiliary trolley and dual auxiliary trolley*** *modification kits, please reference the Partner Portal, the Accessory Price List or the MAXUM Ordering Guide.*

***NOTE:*** *Check "Testing" section for behaviors of all Entrapment Protection Devices during Installation.*

# Accessories (continued)

| Part # | Description | Figure |
|---|---|---|
| 86LM (15' [4.6 m])<br>86LMT (25' [7.6 m]) | Antenna Extension Kit | |
| 50-HERK2<br>23ft Cable | Motion Detector 24V<br>Optional Remote Control (50-HERK-RC2) | |
| RGL24LY | Red/Green Traffic Light<br>Requires AUXREL card (sold separately) | |
| AUXREL | Auxiliary Relay Board, for switching on/off auxiliary devices (lights, bells, horn/strobes, etc.) | |

| Part # | Description | Figure |
|---|---|---|
| 50-13529<br>(Also Known As: 50450) | Sectional Door Interlock Switch | |
| 50-12949<br>(Also Known As: 50401) | Rolling Door Interlock Switch | |
| RGL-CTL | Hi-Intensity Red/Green Traffic Light - Compact<br>NEMA 4<br>Requires AUXREL card (sold separately) | |
| LPEXP<br>+<br>LOOPDETLM | LPEXP (Board only) and LOOPDETLM (Loop Detector only) are both required for full functionality. | |

# Accessories (continued)

| ADDITIONAL FIELD INSTALLABLE ACCESSORY KITS | | | |
|---|---|---|---|
| **Part #** | **Description** | **Part #** | **Description** |
| **DC7AH** | 7 AH Battery Backup Kit<br>Compatible with all Maxum (non-NEMA4X) | **HOISTMOUNTMODDC** | Mount Bracket Kit to convert L5 GH mount for JDC, RJDC or JHDC install |
| **CHNGUARD** | Chain Guard Kit for 2" Output Shafts | **ARK** | Auto Reconnect Trolley Kit. For TDC7 Operators |
| **CHAINGUARD3IN** | Chain Guard Kit for 3" Output Shafts | | |
| **CHAINTENSDC** | 1" Chain Tensioner (Spreader Bar) | **XF600VAC7** | 600V Transformer Kit, For 700 Operators |
| **CHAINTENS125DC** | 1.25" Chain Tensioner (Spreader Bar) | **XF600VAC12** | 600V Transformer Kit, For 1200/2200 Operators |
| **001A3982** | Operator Cover For 700/1200 Operators | **XF208VAC7** | 208V Transformer Kit, For 700 Operators |
| **COVERDC** | Operator Cover for all Maxum Wall-Mount Models | **XF208VAC12** | 208V Transformer Kit, For 1200/2200 Operators |
| **HTR120NC** | Heater Kit for all MAXUM operators. No cover required. Requires separate 120VAC power. | **312HM** | 315Mhz Universal Radio Receiver |
| **HTR**<br>**Requires COVERDC or 001A3982 operator cover** | Heater Kit for 120/240V 1/3PH Operators. Requires COVERDC or 001A3982 operator cover | **412HM** | 390Mhz Universal Radio Receiver |
| **HTR460**<br>**Requires COVERDC or 001A3982 operator cover** | Heater Kit for 480V 3PH Operators. Requires COVERDC or 001A3982 operator cover | **71-1550B10LGH** | 10-Tooth Operator Sprocket Kit 1in Bore x 1/4in Keyway; replaces 12-tooth drive sprocket to reduce speed 20% |
| **JAN41** | #41 Chain and Sprocket Mod Kit for Rolling Sheet Doors | **K41-0564-000** | 16-Tooth Operator Sprocket Kit, #41 Chain. Replaces 20-tooth sprocket on TDC12 to reduce speed 20% (16-tooth sprocket is standard on TDC22 models) |
| **FOHMODDC** | Front of Hood Mount Bracket Kit | | |

***Other Compatible Devices:*** *Any 2-Wire Monitored Miller Edge Model with T2 Designator or 4-Wire Edge with 10 kilohm resistor in series. Miller Edge RBand Wireless Edge Sensor System (RBand Edge Transmitter Model RB-TX10 and Receiver Model RB-P-RX10C), used with the above ME series edge sensors.*

# Service Parts

## For TDC Models Only

SERVICE KITS

| Part # | Description |
|---|---|
| K41-0373-000 | 20-Tooth Drive Sprocket #48 (TDC7) |
| K41-0552-000 | Operator Frame (For TDC 700 & 1200) |
| K41-0372-000 | 20-Tooth Drive Sprocket #41 (TDC12) |
| K41-0564-000 | 16-Tooth Drive Sprocket #41 (TDC12/TDC22) |
| K41-0482-000 | Frame for TDC 2200 |
| K41-0562-000 | Motor Cap for TDC 2200 |

| Item | Part # | Description |
|---|---|---|
| 18 | K75-10170 | Trolley |
| 19 | K75-10174 | Front Idler Assembly |
| 20 | K75-10259 | Tracker Spacer |
| 21 | K10-10205 | Header Bracket |
| 22 | K41-0565-000 | Header Pivot Pin |
| K5 | K75-12870 | Door Arm Kit<br>Complete with: Curved Arm, Straight Arm, Door Bracket and Hardware. |
| 24 | | Door Track* (Call for pricing and availability) |
| 25 | 10-10011M1 | Frame |
| 27 | K11-10197 | Take Up Bolt |
| 28 | K75-17034 | Heavy Duty Straight Arm |

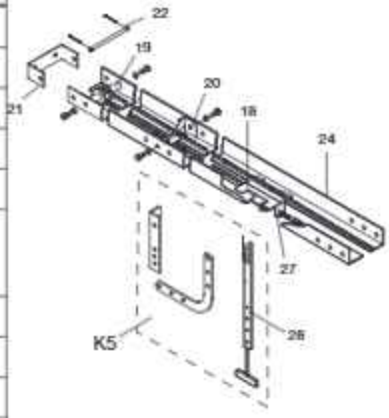


DOOR DRIVE CHAIN KITS

| Part # | Description |
|---|---|
| TDC48-08 | #48 Chain for TDC 700 - Doors to 8' |
| TDC48-10 | #48 Chain for TDC 700 - Doors to 10' |
| TDC41-10 | #41 Chain for TDC 1200 and 2200 - Doors to 10' |
| TDC48-12 | #48 Chain for TDC 700 - Doors to 12' |
| TDC41-12 | #41 Chain for TDC 1200 and 2200 - Doors to 12' |
| TDC48-14 | #48 Chain for TDC 700 - Doors to 14' |
| TDC41-14 | #41 Chain for TDC 1200 and 2200 - Doors to 14' |
| TDC48-16 | #48 Chain for TDC 700 - Doors to 16' |
| TDC41-16 | #41 Chain for TDC 1200 and 2200 - Doors to 16' |
| TDC48-18 | #48 Chain for TDC 700 - Doors to 18' |
| TDC41-18 | #41 Chain for TDC 1200 and 2200 - Doors to 18' |
| TDC48-20 | #41 Chain (3/4 & 1 HP) - Doors to 20' |
| TDC41-20 | #41 Chain for TDC 1200 and 2200 - Doors to 20' |
| TDC41-24 | #41 Chain for TDC 1200 and 2200 - Doors to 24' |

# Service Parts (continued)

## For JHDC Models Only (Service Kits)

| Part # | Description |
|---|---|
| 1910929FT12 | Hoist Chain, 12ft Length |
| 1910929FT25 | Hoist Chain, 25ft Length |
| K41-0269-000 | Disengage and Engage Ropes, 15 ft length |
| K41-0549-000 | Disengage and Engage Ropes, 29 ft length |
| K41-0479-000 | Hoist Assembly with Red/Green Ropes (no Hoist Chain), JHDC 700, 1200 & 2200 |
| K41-0480-000 | Operator Frames, Left and Right Sides, JHDC 2200 |

## For RJDC Models Only (Service Kits)

| Part # | Description |
|---|---|
| K41-0539-000 | Motor, Gear Box & Encoder (RJDC7) |
| K41-0541-000 | Operator Frame (RJDC7) |
| K41-0542-000 | Manual Release Subassembly (RJDC7) |
| K41-0548-000 | Plastic Cover (Only) for Manual Release (RJDC7) |

# Service Parts (continued)

## Common Service Kits For JDC, RJDC, JHDC, TDC

| Part # | Description | Part # | Description |
|---|---|---|---|
| K41-0539-000 | Motor, Gear Box & Encoder (RJDC7) | K41-0380-000 | Bridge Rectifier 700/1200 |
| K41-0374-000 | Motor, Gear Box & Encoder (J/H 700 non-3in Shaft) | K41-0478-000 | Bridge Rectifier 2200 |
| K41-0540-000 | Motor, Gear Box & Encoder (J/H 700 3in Shaft) | K41-0381-000 | Toroidal Transformer 700/120VAC-240VAC |
| K41-0375-000 | Motor, Gear Box & Encoder (JHDC12S, non-3in Shaft) | K41-0382-000 | Toroidal Transformer 700/480VAC |
| K41-0409-000 | Motor, Gear Box & Encoder (JHDC12X, non-3in Shaft) | K41-0383-000 | Toroidal Transformer 1200/120VAC-240VAC |
| K41-0595-000 | Motor, Gear Box & Encoder (JHDC12S, 3in Shaft) | K41-0384-000 | Toroidal Transformer 1200/480VAC |
| K41-0376-000 | Motor, Gear Box & Encoder (JHDC22X) | K41-0385-000 | Toroidal Transformer 2200/120VAC-240VAC |
| K41-0377-000 | Motor, Gear Box & Encoder (TDC7S) | K41-0386-000 | Toroidal Transformer 2200/480VAC |
| K41-0378-000 | Motor, Gear Box & Encoder (TDC12S) | K77-36541 | Antenna |
| K41-0410-000 | Motor, Gear Box & Encoder (TDC12X) | K41-0387-000 | Encoder (with drive sprocket, snap ring, mounting plate, screws) |
| K41-0379-000 | Motor, Gear Box & Encoder (TDC22X) | K41-0424-000 | Motor with Endcap (JDC, RJDC, JHDC, TDC 700 Standard Duty) |
| K41-0388-000MC | Main Board (All MAXUM Operators) | K41-0425-000 | Motor with Endcap (JHDC, TDC 1200 Standard Duty) |
| K41-0390-000 | EMI Board (All MAXUM Operators 480VAC) | K41-0426-000 | Motor with Endcap (JHDC, TDC 1200 Extended/Continuous Duty) |
| K41-0391-000 | EMI Board (All MAXUM Operators 120/240VAC) | K41-0427-000 | Motor with Endcap (JHDC, TDC 2200 Extended/Continuous Duty) |
| K41-0395-000 | Control Box with Cover | K41-0428-000 | Transformer Cover for T, J, RJ, JH, 700 & 1200 |
| K41-0469-000 | Motor Cap Only (For RJDC7, JDC7, & TDC7/12/22) | K41-0429-000 | Transformer Cover for TDC22 & JHDC22 |
| K41-0551-000 | Operator Frame (For JDC/JHDC7 & JHDC12) | K41-0566-000 | 12-Tooth Operator Sprocket for #50 Chain, for JDC7, RJDC7, JHDC7/12 |
| K41-0413-000 | Motor Brushes (4), Extended/ Continuous Duty X Models | | |

## For 2200 Models Only

| Part # | Description |
|---|---|
| K41-0476-000 | Service Kit, Brake Only, For 2200 Models |

# Warranty

## LIFTMASTER® LIMITED WARRANTY - MAXUM

LiftMaster ("Seller") warrants to the first retail purchaser of this product, for the residence in which this product is originally installed, that it is free from defects in materials and/or workmanship for a specific period of time as defined below (the "Warranty Period"). The warranty period commences from the date of purchase.

| Battery Backup Kit | Photoeyes | Replacement Parts | LCD Wall Control | MAXUM Operator | |
|---|---|---|---|---|---|
| 1 Year | 1 Year | 1 Year | 2 Years | Standard Duty | 5 YEARS/ 85,000* Cycles |
| | | | | Extended/Continuous** Duty | 5 YEARS/ 130,000* Cycles |

* Cycle count measurement will commence at the start of the warranty period; however, cycle counts will not be used to determine warranty eligibility until conclusion of the first two (2) years of limited warranty period.
**Extended: Units manufactured with Firmware 1.17 and prior; Continuous: Units manufactured with Firmware 1.21 and later.

Where the limited warranty periods above indicate that the warranty period is measured by both passage of time and quantity of operator cycles both parameters will be considered at the time of warranty claim and, if one parameter is not met, the limited warranty will not apply. Where an accurate operator cycle count is unavailable due to, without limitation, replacement of a part critical to determining an accurate cycle count, the limited warranty period shall expire at the conclusion of the first two (2) years from the date of product installation. The proper operation of this product is dependent on your compliance with the instructions regarding installation, operation, and maintenance and testing of this product and associated door hardware. Failure to comply strictly with those instructions will void this limited warranty in its entirety.

If, during the limited warranty period, this product appears to contain a defect covered by this limited warranty, call 1-800-528-2806, toll free, before dismantling this product. You will be advised of disassembly and shipping instructions when you call. Then send the product or component, pre-paid and insured, as directed to our service center for warranty repair. Please include a brief description of the problem and a dated proof-of-purchase receipt with any product returned for warranty repair. Products returned to Seller for warranty repair, which upon receipt by Seller are confirmed to be defective and covered by this limited warranty, will be repaired or replaced (at Seller's sole option) at no cost to you and returned pre-paid. Defective original manufactured parts will be repaired or replaced with new or factory-rebuilt parts at Seller's sole option. For clarity, this limited warranty is not valid for replacement or repair of any part that is not the original manufactured part. You are responsible for any costs incurred in removing and/or reinstalling the product or any component.

**ALL IMPLIED WARRANTIES FOR THE PRODUCT, INCLUDING BUT NOT LIMITED TO ANY IMPLIED WARRANTIES OF MERCHANTABILITY AND FITNESS FOR A PARTICULAR PURPOSE, ARE LIMITED IN DURATION TO THE APPLICABLE LIMITED WARRANTY PERIOD SET FORTH ABOVE FOR THE RELATED COMPONENT(S), AND NO IMPLIED**

**WARRANTIES WILL EXIST OR APPLY AFTER SUCH PERIOD. Some States and Provinces do not allow limitations on how long an implied warranty lasts, so the above limitation may not apply to you. THIS LIMITED WARRANTY DOES NOT COVER NON-DEFECT DAMAGE, DAMAGE CAUSED BY IMPROPER INSTALLATION, OPERATION OR CARE (INCLUDING, BUT NOT LIMITED TO ABUSE, MISUSE, FAILURE TO PROVIDE REASONABLE AND NECESSARY MAINTENANCE, UNAUTHORIZED REPAIRS OR ANY ALTERATIONS TO THIS PRODUCT), LABOR CHARGES FOR REINSTALLING A REPAIRED OR REPLACED UNIT, REPLACEMENT OF CONSUMABLE ITEMS, OR UNITS INSTALLED FOR RESIDENTIAL USE. THIS LIMITED WARRANTY DOES NOT COVER ANY PROBLEMS WITH, OR RELATING TO, THE COMMERCIAL DOOR OR COMMERCIAL DOOR HARDWARE, INCLUDING BUT NOT LIMITED TO THE DOOR SPRINGS, DOOR ROLLERS, DOOR ALIGNMENT OR HINGES. THIS LIMITED WARRANTY ALSO DOES NOT COVER ANY PROBLEMS CAUSED BY INTERFERENCE. UNDER NO CIRCUMSTANCES SHALL SELLER BE LIABLE FOR CONSEQUENTIAL, INCIDENTAL OR SPECIAL DAMAGES ARISING IN CONNECTION WITH USE, OR INABILITY TO USE, THIS PRODUCT. IN NO EVENT SHALL SELLER'S LIABILITY FOR BREACH OF WARRANTY, BREACH OF CONTRACT, NEGLIGENCE OR STRICT LIABILITY EXCEED THE COST OF THE PRODUCT COVERED HEREBY. NO PERSON IS AUTHORIZED TO ASSUME FOR US ANY OTHER LIABILITY IN CONNECTION WITH THE SALE OF THIS PRODUCT.**

Some states and provinces do not allow the exclusion or limitation of consequential, incidental or special damages, so the above limitation or exclusion may not apply to you. This limited warranty gives you specific legal rights, and you may also have other rights, which vary from state to state and province to province.

©2026 The Chamberlain Group LLC
LiftMaster and the LiftMaster logo are trademarks, service marks, and/or registered trademarks of The Chamberlain Group LLC. All rights reserved.
The Chamberlain Group LLC, 300 Windsor Drive, Oak Brook, IL, 60523, United States

114-6042-000 (Rev. H)

LiftMaster

MAXUM

# Manuel d'installation

## Opérateurs industriels à courant continu

### Modèles JDC, RJDC, JHDC et TDC

Arbre de transmission, palan et chariot à courant continu pour portes d'un poids maximum de 700, 1200 et 2200 lb¬

NON DESTINÉ À UN USAGE RÉSIDENTIEL

- Veuillez lire attentivement ce manuel et les documents de sécurité joints avant l'installation et l'utilisation.
- Ce produit doit être installé et entretenu uniquement par un technicien qualifié en systèmes de portes.
- Ces opérateurs sont compatibles avec les accessoires myQ, myQ Facility et Security+ 2.0 qui vous permettent de voir, de savoir et de contrôler ce qui se passe dans votre établissement, où que vous soyez.
- Ces opérateurs sont compatibles avec le Wi-Fi®.

Numéro de série _____

Date d'installation _____

SCANNER POUR LES INSTRUCTIONS BILT 3D

Consultez ici les vidéos et le contenu de l'assistance LiftMaster.

Proud Supporter of IDEA Certification Services
dooreducation.com

c UL us LISTED

LiftMaster
300 Windsor Drive
Oak Brook, IL 60523

# Table of Contents


**Consignes de sécurité** 3
Révision des symboles de sécurité et des mots de signalisation ..... 3
**Pignons de porte (opérateurs JDC/JHDC)** 4
**Introduction** 5
Sélection de la tension ..... 5
Décodeur de modèles ..... 5
Caractéristiques électriques du modèle ..... 5
**Introduction (suite)** 6
**Spécifications de l'opérateur** 7
**Dimensions de l'opérateur** 9
Arbre intermédiaire (modèles JDC7S1BMC et JDC7S4BMC) Palan (Modèles JHDC7S1BMC, JHDC7S4BMC, JHDC12S1BMC, JHDC12S4BMC, JHDC12X1BMC, JHDC12X4BMC) ..... 9
Arbre intermédiaire de 3 po (modèles JDC7S1BE et JDC7S4BE) ..... 10
..... 10
Palan avec arbre de 3 po (modèles JHDC7S1BE et JHDC7S4BE) ..... 11
Chariot (TDC) ..... 12
Batterie de secours ..... 13
**Opérateurs à Chariot (TDC)** 14
Inventaire du carton ..... 14
Description ..... 14
Matériel ..... 14
**Assemblage de Chariot (TDC)** 15
Assemblez l'opérateur ..... 15
Installer la chaîne ..... 16
**Installation du Chariot (TDC)** 17
Installez le support de linteau ..... 17
Fixez le bras et le support de la porte ..... 19
**Opérateurs à Arbre intermédiaire (JDC) et palan (JHDC)** 20
Inventaire du carton ..... 20
Description ..... 20
Pignons de porte ..... 20
**Assemblage Arbre intermédiaire (JDC) et palan (JHDC)** 21
Configurez l'opérateur ..... 21
**Arbre intermédiaire (JDC) et palan (JHDC)Câblage de la batterie de secours** 22
**Installation du Arbre intermédiaire (JDC) et palan (JHDC)** 23
Déterminez l'emplacement du montage ..... 23
Montez l'opérateur ..... 24
Fixez le palan à chaîne ..... 24
**Déclenchement manuel** 25
Système de déconnexion d'urgence, modèle TDC ..... 25
Système de déconnexion d'urgence, modèle JHDC ..... 25
**Câblage** 26
Alimentation et mise à la terre ..... 26
Sélection de la tension ..... 26
Alimentation CA ..... 26
**Installation du contrôleur mural** 27
**Protection contre le piégeage** 28
**Moniteurs de tension de câble** 30
**Diagramme de câblage** 31
Câblage d'usine (vue 1) ..... 32
Câblage d'usine (vue 2) ..... 33
Câblage sur le terrain supérieur ..... 34
Câblage du champ inférieur (vue 1) ..... 35
Câblage du champ inférieur (vue 2) ..... 36
Emplacement de montage ..... 36
**Programmation** 37
Mise en service rapide ..... 37
**Programmation (tests)** 38
**Programmation supplémentaire** 42
Modes de fonctionnement ..... 43
Déterminer le mode de fonctionnement ..... 44
Déterminer et définir le mode de fonctionnement ..... 45
**Programmation supplémentaire** 52
**Kit de relais auxiliaire accessoire (AUXREL)** 57
Configuration de l'adaptateur relais ..... 57
**Câblage AUXREL et RGL24LY; Voyant rouge/vert** 58
**Câblage du contrôleur iDock à l'opérateur LiftMaster Maxum** 59
Câblage de l'ouverture, la fermeture et l'arrêt entre le contrôleur iDOCK et le MAXUM ..... 61
**Dépannage** 62
Dépannage supplémentaire ..... 62
**Entretien** 85
Planification de l'entretien ..... 85
**Accessoires** 86
**Pièces de rechange** 89
Pour les modèles TDC uniquement ..... 89
**Pièces de rechange** 89
**Garantie** 89


## CONNECTIVITÉ MYQ

- La technologie myQ® Smart Facility Access permet de surveiller et de contrôler en toute sécurité les opérateurs de porte et autres dispositifs myQ® Smart Facility Access à l'aide d'un smartphone, d'une tablette ou d'un ordinateur.
- Les alertes peuvent être reçues sous forme de notifications par courriel, ce qui permet de s'assurer du statut d'une porte commerciale.

## SÛRETÉ ET SÉCURITÉ

Security+ 2.0® – Chaque pression sur le bouton déclenche l'envoi d'un nouveau code à l'opérateur de la porte commerciale, garantissant que la porte ne s'ouvrira que pour la télécommande programmé.

La norme UL 325 exige que tous les opérateurs de portes commerciales utilisent une pression constante pour la fermeture ou qu'ils soient équipés d'un dispositif primaire de protection contre le piégeage surveillé à l'extérieur.

LiftMaster® est la première marque d'opérateurs de portes commerciales et de produits de contrôle d'accès installés professionnellement pour les entreprises du monde entier. Nous nous engageons à fournir des produits de qualité, des conceptions innovantes et des services complets qui dépassent les attentes de nos clients.

# Consignes de sécurité

## Révision des symboles de sécurité et des mots de signalisation

**⚠ AVERTISSEMENT**

Mécanique

**⚠ AVERTISSEMENT**

Électrique

Lorsque vous voyez ces symboles de sécurité et notes d'avertissement aux pages suivantes, ils vous avertissent du risque ***de blessures graves*** voire mortelles si vous ne respectez pas les avertissements qu'ils accompagnent. Le danger peut provenir de quelque chose de mécanique ou d'un choc électrique. Lisez attentivement les avertissements.

**⚠ ATTENTION**

Lorsque vous voyez ce mot d'avertissement aux pages suivantes, il vous avertit du risque que votre porte et/ou l'opérateur de votre porte soit endommagé(e) si vous ne respectez pas les mises en garde qui l'accompagnent. Lisez-les attentivement.

***REMARQUES IMPORTANTES :***

- AVANT d'essayer d'installer, d'utiliser ou d'entretenir l'opérateur de porte commerciale, vous devez lire et comprendre entièrement ce manuel et suivre toutes les consignes de sécurité.
- NE tentez PAS de réparer ou d'entretenir un opérateur de porte commerciale si vous n'êtes pas un technicien de service agréé.
- Un opérateur de porte commerciale ne doit être installé que sur une porte correctement équilibrée. Assurez-vous que la porte est correctement équilibrée avant l'installation.

### DISPOSITIFS DE PROTECTION CONTRE LE PIÉGEAGE

***Protection contre le piégeage surveillée***

Des capteurs photoélectriques surveillés et/ou des capteurs de bord de porte sont nécessaires pour tout mode de fonctionnement de fermeture à contact momentané. Voir section « Protection contre le piégeage » pour plus d'information. Pour connaître les options disponibles, reportez-vous aux dispositifs de protection contre le piégeage dans la section « Accessoires ».

**AVERTISSEMENT :** Ce produit peut vous exposer à des produits chimiques, dont le plomb, qui sont reconnus par l'État de Californie comme provoquant le cancer, des malformations congénitales ou d'autres problèmes de reproduction. Pour plus d'information, consultez le site www.P65Warnings.ca.gov.

**⚠⚠ AVERTISSEMENT**

## Pour réduire le risque de BLESSURES GRAVES voire MORTELLES :

1. LISEZ ET SUIVEZ TOUS LES AVERTISSEMENTS ET TOUTES LES INSTRUCTIONS D'INSTALLATION.
2. Installez l'opérateur de porte UNIQUEMENT sur une porte correctement équilibrée et lubrifiée. Une porte mal équilibrée risque de ne PAS s'inverser lorsque cela est nécessaire et pourrait entraîner des BLESSURES GRAVES voir MORTELLES.
3. TOUTES les réparations des câbles, des ensembles de ressorts et autres matériels DOIVENT être effectuées par un technicien qualifié en systèmes de portes AVANT d'installer l'opérateur.
4. Désactivez TOUS les verrous et retirez TOUTES les cordes reliées la porte AVANT d'installer l'opérateur afin d'éviter tout enchevêtrement.
5. Installez l'opérateur à un minimum de 8 pieds (2,44 m) du sol.
6. NE branchez JAMAIS un opérateur de porte à une source d'alimentation avant d'avoir reçu des instructions à cet effet.
7. Ne portez JAMAIS de montres, de bagues ou de vêtements amples pendant l'installation ou l'entretien d'un opérateur. Ils peuvent être pris dans les mécanismes de la porte ou de l'opérateur.
8. Installer un contrôleur mural :
   - en vue de la porte.
   - hors de portée des jeunes enfants et à une hauteur minimale de 5 pieds (1,5 m) au-dessus des planchers, des paliers, des marches ou de toute autre surface de marche adjacente.
   - loin de TOUTES les parties mobiles de la porte.
9. Installez le contrôleur mural suffisamment loin de la porte pour empêcher l'utilisateur d'entrer en contact avec celle-ci lorsqu'il actionne les commandes.
10. Installez la plaque d'avertissement relative au piégeage sur le mur à côté du contrôleur mural, à un endroit bien visible depuis la porte.
11. Placez l'étiquette de test du déverrouillage manuel/de l'inversion de sécurité bien en vue à l'intérieur de la porte.
12. Une fois l'installation terminée, testez le(s) dispositif(s) de protection contre le piégeage.
13. Cet opérateur de porte n'est pas destiné à remplacer les serrures de porte. Avec suffisamment de force, une porte sans serrure peut être ouverte. LiftMaster recommande toujours d'utiliser des serrures pour sécuriser correctement les portes.
14. CONSERVEZ CES INSTRUCTIONS.

# Pignons de porte (JDC/RJDC/JHDC Seulement)

***REMARQUE :*** *Le tout dernier manuel d'installation est disponible sur liftmaster.com.*

***REMARQUE :*** *Les modèles JDC, RJDC et JHDC 700 / 1200 sont livrés avec un pignon d'entraînement de 12 dents préinstallé. Les modèles JHDC 2200 sont livrés avec un pignon d'entraînement de 10 dents préinstallé. Un kit de pignon de 10 dents est disponible pour convertir les opérateurs de 12 dents sur le terrain (référence 71-1550B10LGH). La réduction de la taille du pignon d'entraînement réduira la vitesse de la porte ou permettra d'utiliser un pignon de porte plus petit à vitesse égale.*

### Exemple : Réduction du pignon de porte (maintien de la vitesse de la porte)

| Type de porte | Pignon d'entraînement à 12 dents | Pignon d'entraînement à 10 dents |
|---|---|---|
| Sectionnelle | 42 dents | 32 dents |
| Roulante en acier | 60 dents | 50 dents |

RECOMMANDATIONS POUR LE PIGNON DE LA PORTE SECTIONNELLE AVEC UN OPÉRATEUR À 12 DENTS

| Diamètre du tambour | Pignon de porte recommandé pour la vitesse souhaitée | | | | | |
|---|---|---|---|---|---|---|
| | Pour 10-12 po/sec | | | Pour 9-10 po/sec | | |
| | Nombre de dents du pignon | 1 po Alésage, 1/4 po Voie d'accès | 1,25 po Alésage, 1/4 po Voie d'accès | Nombre de dents du pignon | 1 po Alésage, 1/4 po Voie d'accès | 1,25 po Alésage, 1/4 po Voie d'accès |
| 4 po | 16 | 71-1550B16LGH | 71-1550B16QGH | 24 | 71-1550B24LGH | 71-1550B24QGH |
| 5,25 po-5.75 po | 24 | 71-1550B24LGH | 71-1550B24QGH | 32 | 71-1550B32LGH | 71-1550B32QGH |
| 6.375 po 11 po | 32 | 71-1550B32LGH | 71-1550B32QGH | 42 | 71-1550B42LGH | 71-1550B42QGH |
| 13.5 po | 42 | 71-1550B42LGH | 71-1550B42QGH | 56 | 71-1550B56LGH | 71-1550B56QGH |

### Recommandations pour le pignon de la porte roulante avec un pignon d'opérateur à 12 dents (700/1200)

| Portes/Grilles roulantes non isolées d'une hauteur maximum de 20 pi - 8-9 po/s | | | Porte roulante isolée - Hauteur maximale de 20 pi - 8-9 po/s | | |
|---|---|---|---|---|---|
| Série d'opérateurs | Poids de la porte | Nombre de dents du pignon | Série d'opérateurs | Poids de la porte | Nombre de dents du pignon |
| 700 | jusqu'à 450 lb | 50 | 700 | jusqu'à 450 lb | 60 |
| | 450 à 700 lb | 72 | | | |
| 1200 | 700 à 1200 lbs | | 1200 | 450 à 900 lbs | 72 |
| | 1200 à 1800 lbs | | | | |

*Remarque : Consultez la liste de prix du MAXUM (page d'accessoires) pour connaître les kits de pignons de porte disponibles.*

# Pignons de porte (JDC/RJDC/JHDC Seulement)

**Recommandations pour le pignon de porte roulante avec un pignon d'opérateur à 10 dents (Standard pour JHDC 2200 - Disponible comme kit d'accessoires pour 700/1200 - pièce n° 71-1550B10LGH)**

| Porte roulante non isolée - Hauteur maximale de 20 pi - 8-9 po/s | | | Porte roulante isolée - Hauteur maximale de 20 pi - 8-9 po/s | | |
|---|---|---|---|---|---|
| **Série d'opérateurs** | **Poids de la porte** | **Nombre de dents du pignon** | **Série d'opérateurs** | **Poids de la porte** | **Nombre de dents du pignon** |
| 700 | jusqu'à 450 lb | 42 | 700 | jusqu'à 450 lb | 50 |
| | 450 à 700 lbs | 56 | 1200 | 450 à 900 lbs | 60 |
| 1200 | 700 à 1200 lbs | | | | |
| 2200 | 1200 à 1800 lbs | | 2200 | 900 à 2200 lbs | 72 |
| | 1800 à 2200 lbs | 72 | | | |

*Remarque : Pour les portes roulantes de plus de 20 pieds de hauteur, contactez les représentants commerciaux de LiftMaster pour obtenir de l'aide.*

*Remarque : Consultez la liste de prix du MAXUM (page d'accessoires) pour connaître les kits de pignons de porte disponibles.*

POUR LES PORTES SECTIONNELLES, SI VOUS N'ÊTES PAS SÛR DU DIAMÈTRE DU TAMBOUR DE LA PORTE, CHOISISSEZ LE PIGNON DE PORTE À 32 DENTS. VOIR LE TABLEAU CI-DESSOUS POUR LES RECOMMANDATIONS PAR OPÉRATEUR.

| Série d'opérateurs | Diamètre du tambour | Vitesse de la porte souhaitée | Nombre de dents du pignon | 1 po Alésage, 1/4 po Voie d'accès | 1,25 po Alésage, 1/4 po Voie d'accès |
|---|---|---|---|---|---|
| 700 | Pas sûr | 12 po/sec | 22 | 71-1550B22LGH | 71-1550B22QGH |
| 700 | Pas sûr | 9 po/sec | 32 | 71-1550B32LGH | 71-1550B32QGH |
| 1200 | Pas sûr | 12 po/sec | 22 | 71-1550B22LGH | 71-1550B22QGH |
| 1200 | Pas sûr | 9 po/sec | 32 | 71-1550B32LGH | 71-1550B32QGH |
| 2200 | Pas sûr | 10 pos-12 po/sec | 32 | 71-1550B32LGH | 71-1550B32QGH |

* Les pignons ne sont plus inclus dans la boîte.

# Introduction

## Sélection de la tension

| Sélection de la tension | |
|---|---|
| 120/240 V monophasé et triphasé | UGS dédiée |
| 480 V triphasé | UGS dédiée |
| 208 V triphasé | Par l'intermédiaire d'un transformateur abaisseur de tension accessoire |
| 600 V triphasé | Par l'intermédiaire d'un transformateur abaisseur de tension accessoire |

## Décodeur de modèles

| Choix de tension | Moteur | Poids de la porte | Cycles d'utilisation | Tension | Capacité de batterie de secours | Arbre allongé/MC | Remise |
|---|---|---|---|---|---|---|---|
| **J** (Arbre intermédiaire, sans palan, sans déclenchement) | **CC** | **7** (Portes jusqu'à 700 lb) | **S** (Standard) | **1** (120/240 V monophasé et triphasé)<br>**4** (480 V triphasé) | **B** (Comprend batterie de secours) | **E** (Arbre allongé)<br>**MC** (aucune signification) | **À deux mains** |
| **RJ** (Arbre de transmission avec déclenchement) | **CC** | **7** (Portes jusqu'à 700 lb) | **S** (Standard) | **1** (120/240 V monophasé et triphasé)<br>**4** (480 V triphasé) | **B** (compatible BBU, non inclus) | **E** (Arbre allongé) | **Côté droit**<br>**Côté gauche** |
| **JH** (Arbre intermédiaire avec palan) | **CC** | **7** (Portes jusqu'à 700 lb))<br>**12** (Portes jusqu'à 1 200 lb)<br>**22** (Portes jusqu'à 2 200 lb) | **S** (Standard)<br>**X** (Allongé) | **1** (120/240 V monophasé et triphasé)<br>**4** (480 V triphasé) | **B** (compatible BBU, non inclus) | **E** (Arbre allongé)<br>**MC** (aucune signification) | **À deux mains** |
| **T** (Chariot) | **CC** | **7** (Portes jusqu'à 700 lb))<br>**12** (Portes jusqu'à 1 200 lb)<br>**22** (Portes jusqu'à 2 200 lb) | **S** (Standard)<br>**X** (Allongé) | **1** (120/240 V monophasé et triphasé)<br>**4** (480 V triphasé) | **B** (compatible BBU, non inclus) | **MC** (aucune signification) | **Sans objet** |

## Caractéristiques électriques du modèle

| Modèle | Type d'opérateur | Caractéristiques électriques | Cycle | Poids de porte max. |
|---|---|---|---|---|
| RJDC7S1BEL | Arbre de transmission avec déclenchement manuel, opérateurs à arbre sans palan 3 po | 120Vac, 5A, 1PH; 240Vac, 2.5A, 1PH/3PH* | Cycle standard | 700 lb |
| RJDC7S4BEL | | 480Vac, 1.25A, 1PH/3PH* | | |
| RJDC7S1BER | | 120Vac, 5A, 1PH; 240Vac, 2.5A, 1PH/3PH* | | |
| RJDC7S4BER | | 480Vac, 1.25A, 1PH/3PH* | | |
| JDC7S1BMC | Opérateurs à arbre sans palan | 120 Vca, 5 A, 1 PH; 240 Vca, 2,5 A, 1 PH/3 PH** | Cycle standard | 700 lb |
| JDC7S4BMC | | 480 Vca, 1,25 A, 1 PH/3 PH** | | |
| JHDC7S1BE | Opérateurs à arbre intermédiaire de 3 po à palan | 120Vac, 5A, 1PH; 240Vac, 2.5A, 1PH/3PH* | Cycle standard | 700 lb |
| JHDC7S4BE | | 480Vac, 1.25A, 1PH/3PH* | | |

# Introduction (suite)

| Modèle | Type d'opérateur | Caractéristiques électriques | Cycle | Poids de porte max. |
|---|---|---|---|---|
| JHDC7S1BMC | Opérateurs à palan | 120 Vca, 5 A, 1 PH; 240 Vca, 2,5 A, 1 PH/3 PH* | Cycle standard | 700 lb |
| JHDC7S4BMC | | 480 Vca, 1,25 A, 1 PH/3 PH* | | |
| JHDC12S1BMC | | 120 Vca, 9 A, 1 PH; 240 Vca, 4,5 A, 1 PH/3 PH* | | 1200 lb |
| JHDC12S4BMC | | 480 Vca, 3 A, 1 PH/3 PH* | | |
| JHDC12X1BMC | | 120 Vca, 10 A, 1 PH; 240 Vca, 5 A, 1 PH/3 PH* | Cycle prolongé | |
| JHDC12X4BMC | | 480 Vca, 3,5 A, 1 PH/3 PH* | | |
| JDC7S1BE | Opérateurs à arbre intermédiaire de 3 po, sans palan | 120Vac, 5A, 1PH; 240Vac, 2.5A, 1PH/3PH** | Cycle standard | 700 lb |
| JDC7S4BE | | 480Vac, 1.25A, 1PH/3PH** | | |
| JHDC12S1BE | | 120Vac, 9A, 1PH; 240Vac, 4.5A, 1PH/3PH* | | 1200 lb |
| JHDC12S4BE | | 480Vac, 3A, 1PH/3PH* | | |
| JHDC12X1BE | | 120Vac, 10A, 1PH; 240Vac, 5A, 1PH/3PH* | Cycle prolongé | |
| JHDC12X4BE | | 480Vac, 3.5A, 1PH/3PH* | | |
| JHDC22X1BMC | | 120 Vca, 10 A, 1 PH; 240 Vca, 5 A, 1 PH/3 PH* | Cycle prolongé | 2200 lb |
| JHDC22X4BMC | | 480 Vca, 3,5 A, 1 PH/3 PH* | | |
| TDC7S1BMC | Opérateurs à chariot | 120 Vca, 5 A, 1 PH; 240 Vca, 2,5 A, 1 PH/3 PH* | Cycle standard | 700 lb |
| TDC7S4BMC | | 480 Vca, 1,25 A, 1 PH/3 PH* | | |
| TDC12S1BMC | | 120 Vca, 9 A, 1 PH; 240 Vca, 4,5 A, 1 PH/3 PH* | | 1200 lb |
| TDC12S4BMC | | 480 Vca, 3 A, 1 PH/3 PH* | | |
| TDC12X1BMC | | 120 Vca, 10 A, 1 PH; 240 Vca, 5 A, 1 PH/3 PH* | Cycle prolongé | |
| TDC12X4BMC | | 480 Vca, 3,5 A, 1 PH/3 PH* | | |
| TDC22X1BMC | | 120 Vca, 10 A, 1 PH; 240 Vca, 5 A, 1 PH/3 PH* | | 2200 lb |
| TDC22X4BMC | | 480 Vca, 3,5 A, 1 PH/3 PH* | | |

* Capacité BBU
** BBU inclus
***Usage intensif : Versions 1.17 et antérieures du micrologiciel, ou date de fabrication antérieure au 9 février 2026
Service continu : Opérateurs dont la date de fabrication est le 9 février 2026 ou ultérieure et dont le micrologiciel est version 1.21 ou ultérieure.

# Spécifications de l'opérateur

***Cycles d'utilisation :***

- Standard : 20 cycles par heure
- Étendue : 30 cycles par heure
- Batterie de secours (BBU) : 20 cycles (entièrement chargée, dans les 48 heures de la panne de courant)

***Contrôleur mural :*** Contrôleur mural polyvalent NEMA 1 à 3 boutons Ouverture/Fermeture/Arrêt, écran LCD, et mise en service au niveau de l'étage par le biais d'un menu utilisateur intuitif.
***Mode de fonctionnement :*** Mode de fonctionnement : C2 (réglage d'usine), B2, B2/T, B2/TS, D1, E2 et FSTS.
***Freinage :*** *Freinage standard dynamique sur les modèles 700, 1200, 2200; la série 2200 comprend un frein de maintien électromécanique.*
***Déconnexion :***

- RJDC: Déclenchement manuel inclus pour déconnecter l'opérateur de la porte en tirant sur la chaîne à maillons.
- JDC : Aucune déconnexion, inclus une batterie de secours pour faire fonctionner la porte pendant une panne de courant secteur.
- JHDC: Engagez la corde (verte) et désengagez la corde (rouge) pour désactiver électroniquement les contrôles de l'opérateur et déplacer manuellement la porte avec la chaîne du palan.
- TDC : Bras de porte à déconnexion rapide pour mouvement manuel de la porte.

***Réduction à entraînement mécanique :***

- Modèles RJDC, JDC et JHDC : Boîte de vitesses 65:1 avec sortie de chaîne n°50
- Modèle TDC : Boîte de vitesses 65/1 avec sortie de chaîne n° 48 sur les unités 700 et n° 41 sur les unités 1200 et plus.

***Vitesse de la porte :***

Les réglages fins sont effectués via le menu du contrôleur mural; si vous souhaitez ralentir l'opérateur, réglez-le via le choix des pignons :

- Modèle RJDC : 12 po par seconde pour une section et 8-9 po par seconde pour les portes roulantes en acier.
- Modèle JDC : 12 po par seconde pour les portes sectionnelles et 8-9 po par seconde pour les portes roulantes en acier.
- Modèle JHDC : 12 po par seconde pour les portes sectionnelles et 8-9 po par seconde pour les portes roulantes en acier.
- Modèle TDC : 12 po par seconde pour les portes sectionnelles.

***Réglage des limites :*** Limites électroniques - réglage du niveau du sol.
***Température nominale :***

- Sans chauffage : -4°F (-20°C) à +149°F (65°C))
- Avec kit de chauffage* : -40°F (-40°C) à +149°F (65°C)
  *Accessoire en option
- ENVIRONNEMENT : Utilisation à l'intérieur uniquement.

***Poids de porte max. :*** Reportez-vous aux tableaux des opérateurs qui comprennent des données sur le poids et la hauteur des portes.
***Dim. de la porte :*** Reportez-vous aux tableaux des opérateurs qui comprennent des données sur le poids et la hauteur des portes.

# Spécifications de l'opérateur (suite)

## Consignes de sécurité importantes

### ⚠ AVERTISSEMENT

### Pour réduire le risque de BLESSURES GRAVES voire MORTELLES :

1. LISEZ ET RESPECTEZ TOUS LES AVERTISSEMENTS ET TOUTES LES INSTRUCTIONS.
2. Gardez TOUJOURS les télécommandes hors de portée des enfants. Ne permettez JAMAIS aux enfants de manipuler ou de jouer avec les boutons-poussoirs ou les télécommandes de la porte.
3. Activez la porte UNIQUEMENT lorsqu'elle peut être vue clairement, qu'elle est correctement réglée et qu'il n'y a pas d'obstruction sur le chemin qu'elle va parcourir.
4. Le personnel doit s'éloigner d'une porte en mouvement et TOUJOURS garder une porte en vue jusqu'à ce qu'elle soit complètement fermée. NE TRAVERSEZ JAMAIS LA TRAJECTOIRE DE LA PORTE LORSQU'ELLE EST EN MOUVEMENT.
5. PERSONNE NE DOIT PASSER SOUS UNE PORTE ARRÊTÉE OU PARTIELLEMENT OUVERTE.
6. Si possible, utilisez la poignée de déclenchement manuel pour désengager une porte UNIQUEMENT lorsqu'elle est FERMÉE. Des ressorts faibles ou cassés ou encore une porte déséquilibrée peuvent entraîner une chute rapide et/ou inattendue de la porte ouverte et provoquer un risque de BLESSURE GRAVE voire MORTELLE.
7. N'utilisez JAMAIS la poignée de déverrouillage manuel si le passage de la porte n'est pas dégagé de personnes et d'obstacles.
8. Après TOUT réglage, le ou les dispositifs de protection contre le piégeage DOIVENT être testés. Ne pas régler correctement l'opérateur peut entraîner des BLESSURES GRAVES voire MORTELLES.
9. Le ou les dispositifs de protection contre le piégeage DOIVENT être testés tous les mois. Toute installation inadéquate de l'opérateur peut provoquer des BLESSURES GRAVES voire MORTELLES.
10. GARDEZ TOUJOURS LA PORTE CORRECTEMENT ÉQUILIBRÉE. Une porte mal équilibrée risque de ne PAS s'inverser lorsque cela est nécessaire et pourrait entraîner des BLESSURES GRAVES voir MORTELLES. Consultez le manuel d'utilisation du fabricant de la porte.
11. TOUTES les réparations de câbles, d'ensembles de ressorts et d'autres matériels, qui sont TOUS soumis à une tension EXTRÊME, DOIVENT être effectuées par un technicien de service agréé.
12. Débranchez TOUJOURS l'alimentation électrique de l'opérateur de porte AVANT d'effectuer TOUTE réparation ou de retirer les couvercles.
13. N'essayez JAMAIS de desserrer ou d'enlever un obstacle qui a entravé le mouvement de la porte. L'obstacle et la porte sont tous deux soumis à une tension EXTRÊME et le fait de desserrer ou d'enlever un obstacle, empêchant le mouvement de la porte, peut entraîner des blessures corporelles graves.
14. Ne vous placez JAMAIS sous une porte qui a été bloquée par un obstacle. RESTEZ À L'ÉCART. La porte peut se déplacer librement à tout moment et peut causer des blessures corporelles graves.
15. Si la porte est obstruée ou gênée dans son mouvement, il faut TOUJOURS faire appel à un technicien formé et agréé pour éliminer l'obstruction.
16. CONSERVER CES INSTRUCTIONS.

# Dimensions de l'opérateur

## Arbre intermédiaire de 3 po (modèles JDC7S1BE et JDC7S4BE)

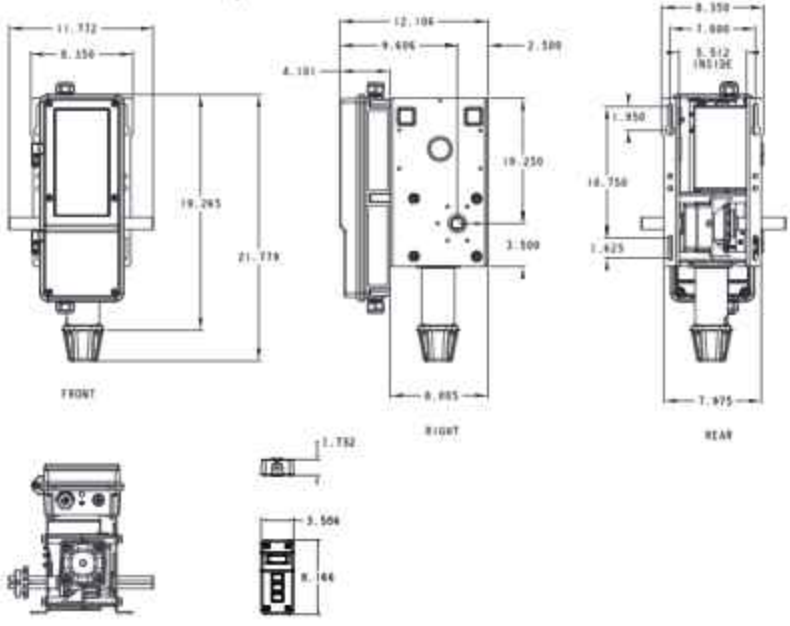


## Palan avec arbre de 3 po (modèles JHDC7S1BE et JHDC7S4BE)

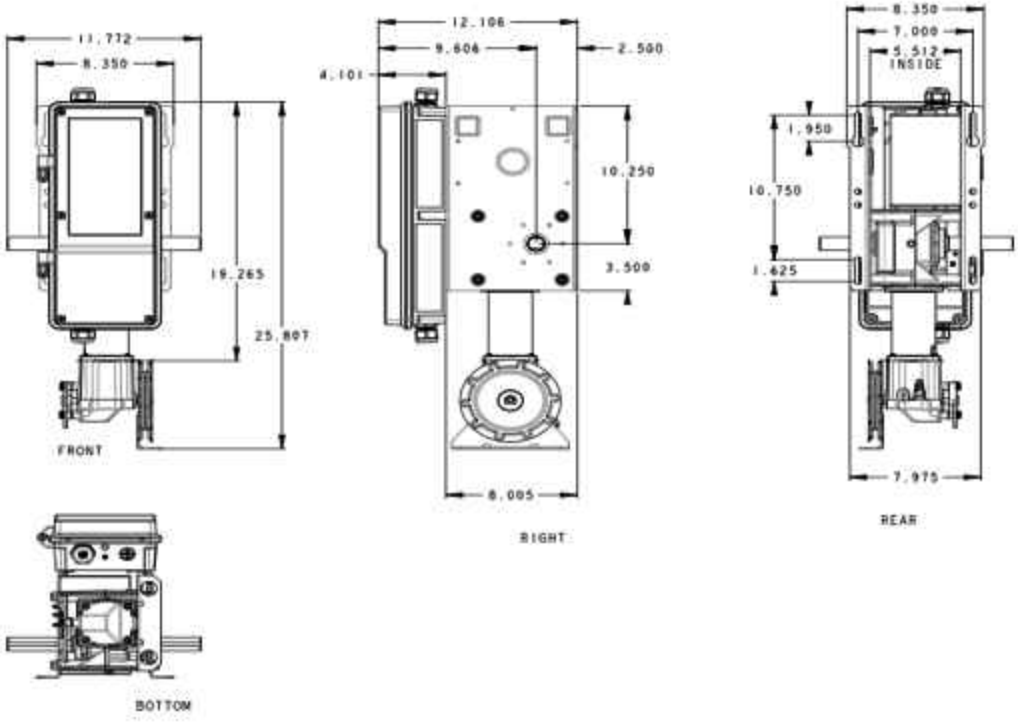

# Dimensions de l'opérateur (suite)

## Arbre intermédiaire (modèles JDC7S1BMC et JDC7S4BMC)

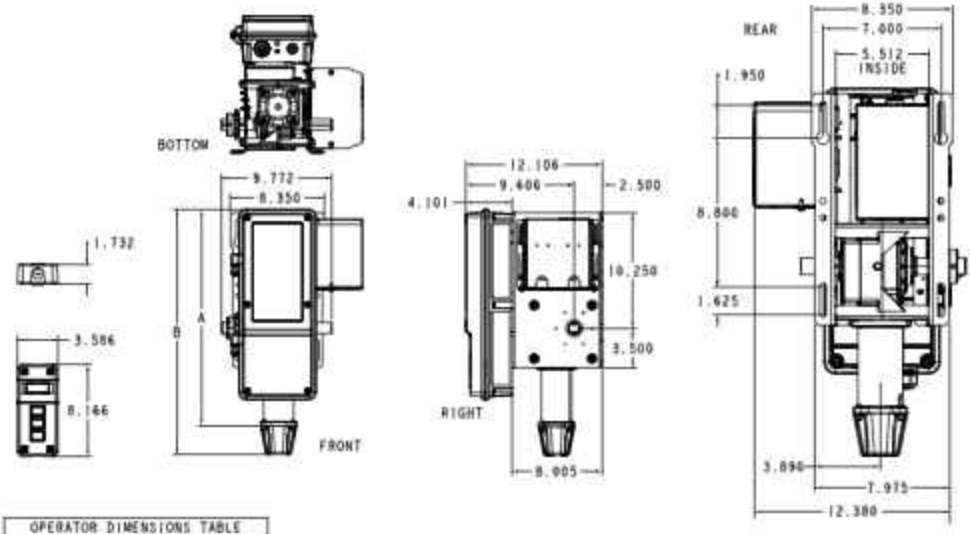


| OPERATOR DIMENSIONS TABLE | | |
|---|---|---|
| | DIMENSIONS | |
| | A | B |
| 700LB STD | 19.187" | 21.701" |

## Palan (Modèles JHDC7S1BMC, JHDC7S4BMC, JHDC12S1BMC, JHDC12S4BMC, JHDC12X1BMC, JHDC12X4BMC)

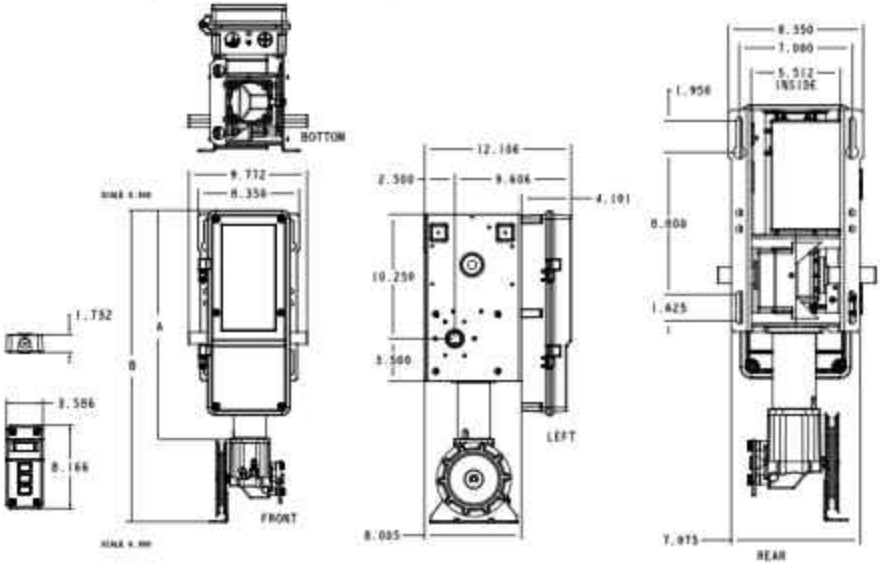


| OPERATOR DIMENSIONS TABLE | | |
|---|---|---|
| | DIMENSIONS | |
| | A | B |
| 700LB STD | 19.186" | 25.7219" |
| 1200LB STD | 19.561" | 26.9428" |

# Dimensions de l'opérateur (suite)

## Palan 2200 avec arbre de 3 pouces (modèles JHDC22X1BMC et JHDC22X4BMC)

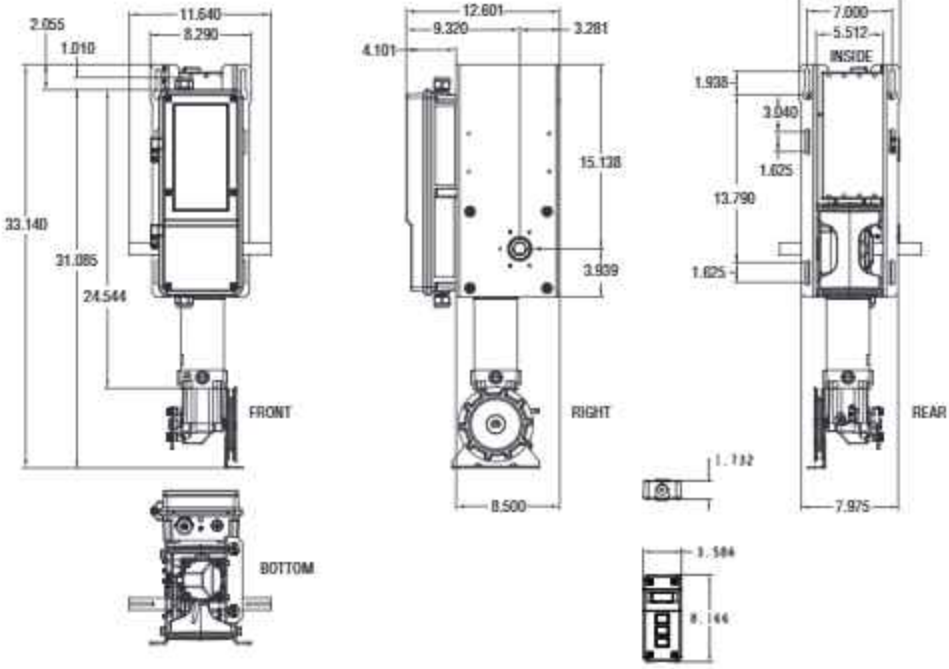


## Chariot 2200 (modèles TDC22X1BMC et TDC22X4BMC)

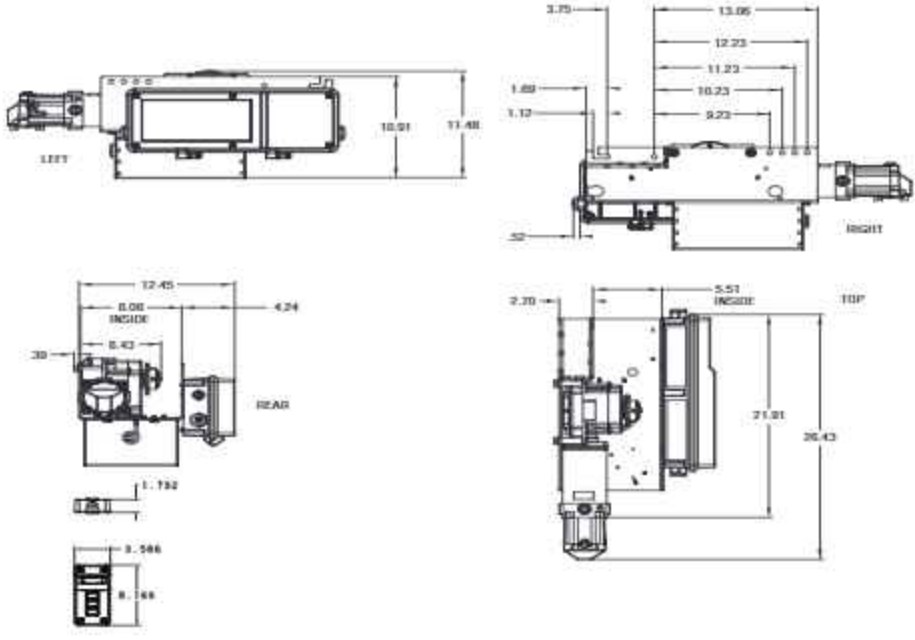

# Dimensions de l'opérateur (suite)

## Palan 1200 à service standard avec arbre de 3 pouce (modèles JHDC12S1BE et JHDC12S4BE)

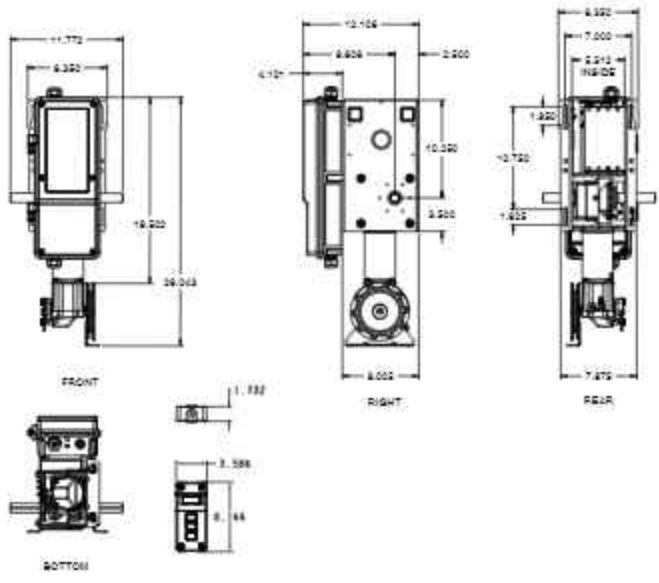


## Palan 1200 à service étendu avec arbre de 3 pouces (modèles JHDC12X1BE et JHDC12X4BE)

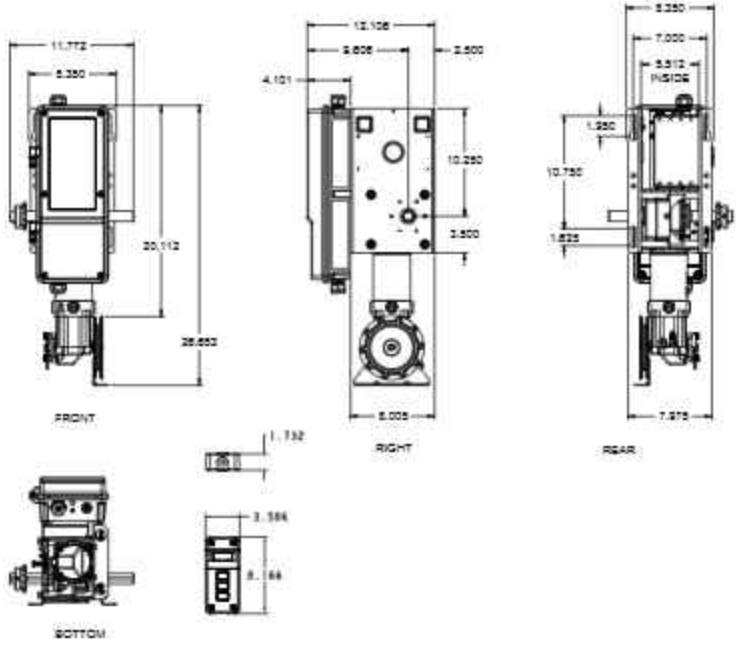

# Dimensions de l'opérateur (suite)

## RJDC7 avec arbre de 3 pouces (à gauche)

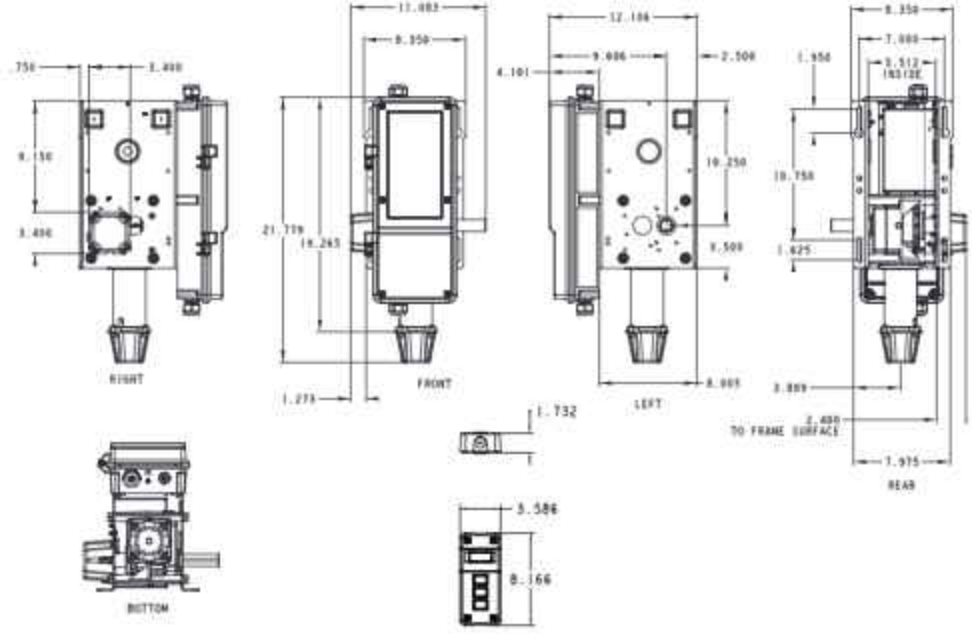


## RJDC7 avec arbre de 3 pouces (à droite)

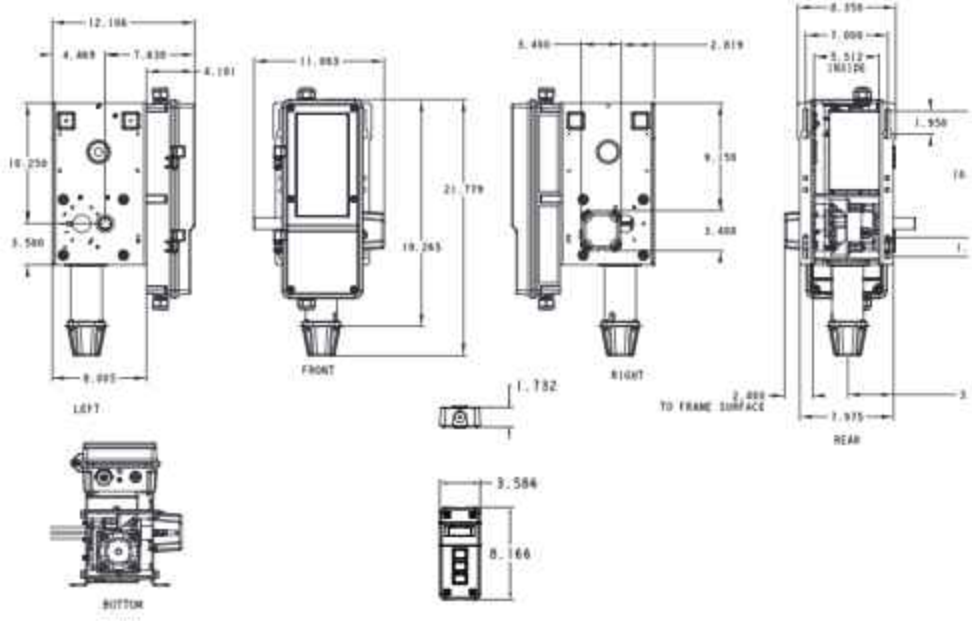

# Dimensions de l'opérateur (suite)

## Chariot (TDC)

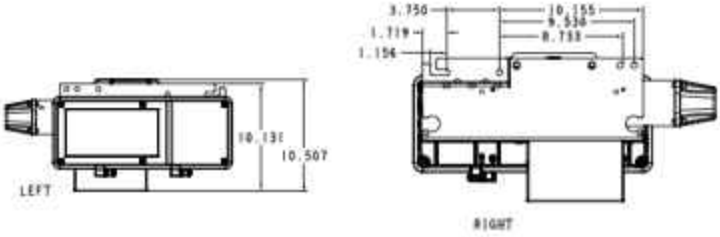


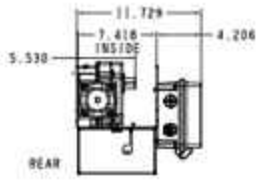


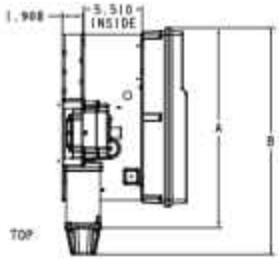


| OPERATOR DIMENSIONS TABLE | | |
|---|---|---|
| | DIMENSIONS | |
| | A | B |
| 700LB STD | 18.552" | 21.065" |
| 1200LB STD | 18.647" | 21.560" |

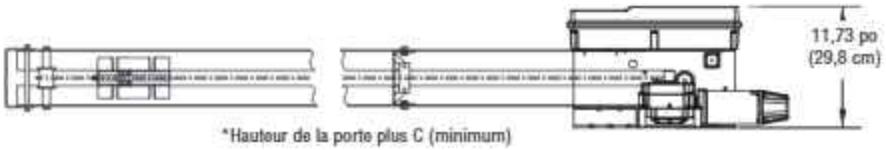


*Hauteur de la porte plus C (minimum)

| OPERATOR DIMENSIONS TABLE | | | |
|---|---|---|---|
| | DIMENSIONS | | |
| | A | B | C |
| 700LB STD | 18.552" | 21.065" | 4 ft (1.2 m) |
| 1200LB STD | 18.647" | 21.560" | 4.3 ft (1.3 m) |
| 1200LB BAT | 18.647" | 21.560" | 4.3 ft (1.3 m) |

## Batterie de secours

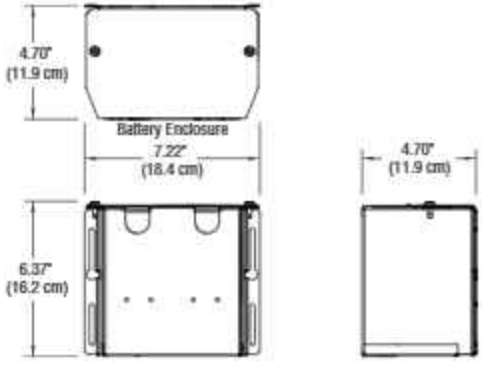


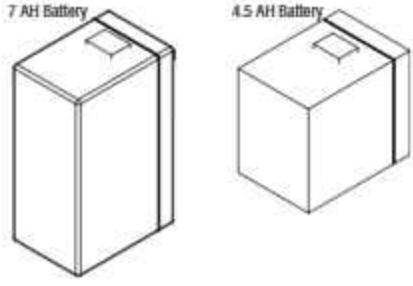

# Opérateurs à Chariot (TDC)

## ⚠ AVERTISSEMENT

Pour éviter d'éventuelles BLESSURES GRAVES voire MORTELLES :

- NE branchez PAS l'alimentation électrique avant d'avoir reçu l'instruction de le faire.
- Si le verrouillage de la porte doit rester fonctionnel, installez un commutateur d'interverrouillage.
- Appelez TOUJOURS un technicien de service agréé si la porte se coince, se bloque ou est déséquilibrée. Une porte déséquilibrée risque de ne PAS s'inverser lorsque cela est nécessaire.
- N'essayez JAMAIS de desserrer, déplacer ou ajuster les portes, les ressorts de porte, les câbles, les poulies, les supports ou leur matériel. TOUS ces éléments sont soumis à une tension EXTRÊME et peuvent provoquer de graves lésions corporelles.
- Désactivez TOUS les verrous et retirez TOUTES les cordes reliées la porte AVANT d'installer l'opérateur afin d'éviter tout enchevêtrement.
- Fixez SOLIDEMENT l'opérateur aux supports structurels du bâtiment.
- Des ancrages à béton DOIVENT être utilisés pour monter TOUT support.

## Inventaire du carton

Votre opérateur de porte est emballé dans un carton qui contient l'unité moteur et les éléments illustrés ci-dessous. Si quelque chose manque, vérifiez soigneusement le matériel d'emballage.

## Description

- Montage de l'opérateur
- Manuel d'installation et étiquettes d'avertissement
- Boîte de quincaillerie
- Contrôleur mural au niveau du sol avec écran LCD
- Protection contre le piégeage surveillée LiftMaster, Capteurs photoélectriques CPS-u
- Chaîne d'entraînement de chariot supplémentaire pour les installations en rattrapage.

***REMARQUE :*** *Les rails du chariot et la chaîne d'entraînement sont commandés et expédiés séparément de l'emballage de l'opérateur.*

## Matériel

- Attaches
- Entretoises de rail
- Chariot
- Assemblage de bras de porte
- Poulie de tension avant
- Support de montage du linteau

# Assemblage de Chariot (TDC)

## Assemblez l'opérateur

MATÉRIEL

A Boulon 3/8 po - 16 x 3/4 po

B Écrou hexagonal à bride 3/8 po -16

C Boulon d'ajustement

D Rondelle de blocage 3/8 po

PI Écrou hexagonal 3/8 po - 16

F Boulon 3/8 po - 16 x 1 po

1. Installez les entretoises de rail de manière régulière sur la longueur du rail. Fixez les entretoises au rail avec le boulon (A) et les écrous hexagonaux à bride (B).

| Entretoises fournies | Longueur des rails |
|---|---|
| 2 | 8-14 pieds |
| 3 | 16-20 pieds |
| 4 | 22-24 pieds |

2. Installez la poulie de tension avant sur le rail avec les boulons (F) et les rondelles (D).
3. Assemblez le chariot avec le boulon d'ajustement (C), les écrous hexagonaux (E) et la rondelle de blocage (D).
4. Faites glisser le chariot sur le rail.
5. Insérez les boulons (A) dans l'extrémité du rail et vissez sans serrer les écrous (B) sur les extrémités des boulons.
6. Faites glisser les boulons (A) de l'extrémité de l'ensemble du rail dans la fente en « L » de l'opérateur et serrez les écrous (B). Insérez les boulons (A) dans les trous situés à l'extrémité du rail et de l'opérateur. Fixez le rail avec les écrous (B).

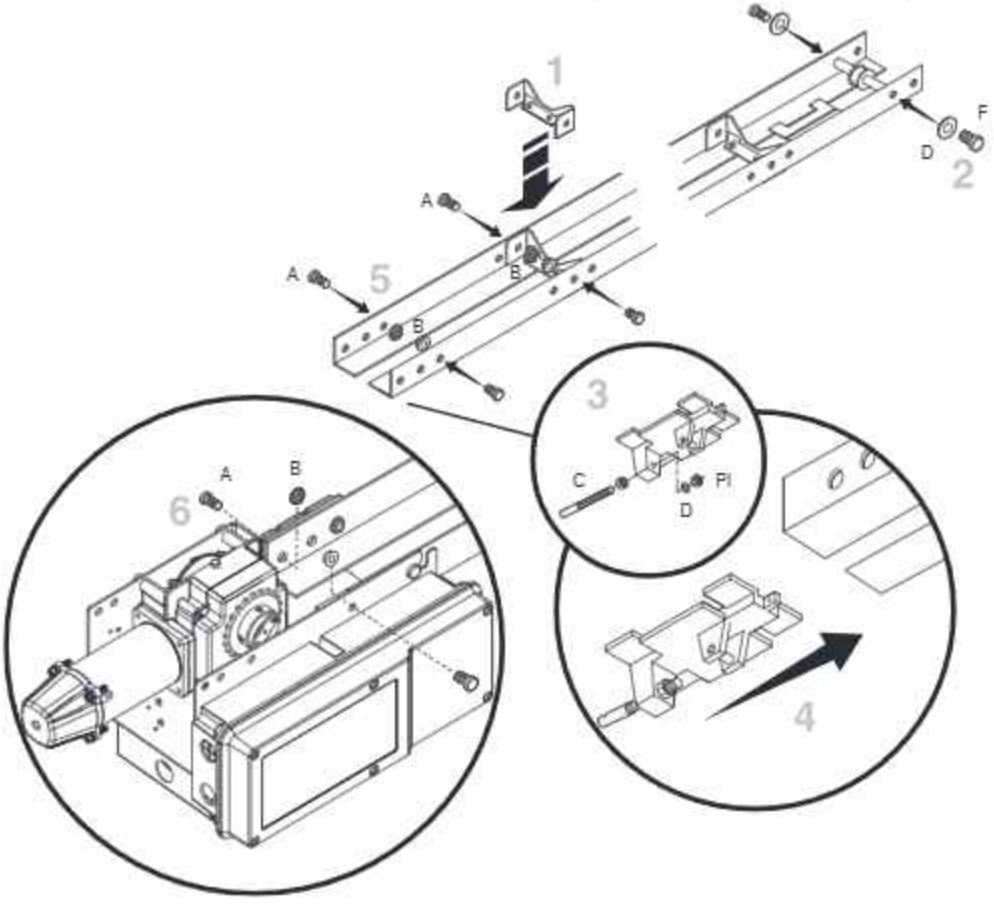

# Assemblage du Chariot (TDC) (suite)

## Installer la chaîne

La chaîne est emballée séparément de l'opérateur. Assurez-vous d'avoir votre chaîne avant de commencer l'installation.

1. Placez le chariot à 2 pouces (5,1 cm) de la poulie de tension avant.
2. Fixez la chaîne à l'arbre fileté du chariot à l'aide du maillon principal.
3. Faites passer la chaîne le long du rail jusqu'à l'opérateur. Enroulez la chaîne autour du pignon d'entraînement de l'opérateur.
4. Faites passer la chaîne le long du rail jusqu'à la poulie de tension avant. Enroulez la chaîne autour de la poulie de tension avant.
5. Fixez la chaîne à l'avant du chariot à l'aide du maillon principal.
6. Serrez la chaîne jusqu'à ce qu'elle s'affaisse d'environ 3 po (7,6 cm) au milieu du rail.
7. Pour les installations de chariots de remplacement, utilisez 16 po de chaîne supplémentaire pour l'installation.

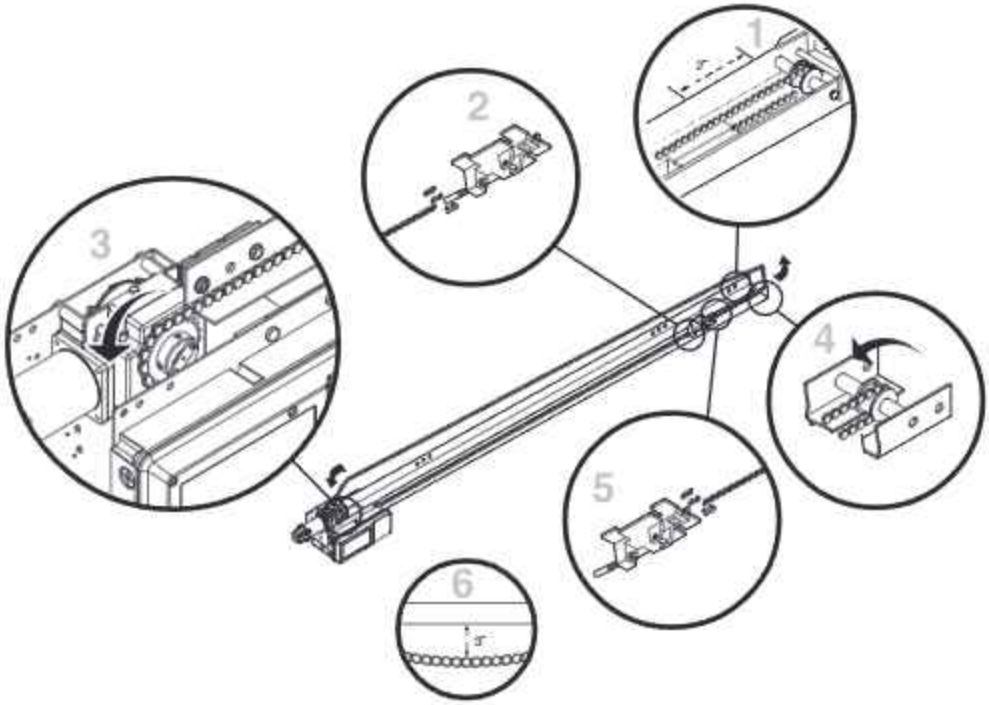

# Installation du Chariot (TDC)

## Installez le support de linteau

L'opérateur sur chariot est généralement monté au-dessus du centre de la porte. Toutefois, un montage décentré peut être nécessaire en raison de structures interférentes ou de l'emplacement du montant de la porte/support de la section supérieure. En général, l'opérateur peut être monté à une distance excentrée maximum de 24 po (60,1 cm) sur les portes à ressort de torsion. Les ressorts d'extension nécessitent un montage central.

1. Fermez la porte. Marquez le centre de la porte avec une ligne verticale, prolongez la ligne sur le plafond.
2. Ouvrez la porte jusqu'au point de déplacement le plus élevé, marquez 4 pouces (10,1 cm) au-dessus du point de déplacement le plus élevé.
3. Centrez le support du linteau sur la ligne centrale verticale et la ligne horizontale.
4. Percez les trous pilotes pour le support du linteau.
5. Fixez le support de linteau à l'aide de la quincaillerie appropriée (non fournie).

**⚠ AVERTISSEMENT**

Pour éviter d'éventuelles BLESSURES GRAVES voire MORTELLES :

- Le support de linteau DOIT être fixé de manière RIGIDE au support structurel du mur ou du plafond du linteau, sinon la porte risque de ne PAS s'inverser lorsque cela est nécessaire. N'installez PAS le support de linteau sur une cloison sèche.
- Des ancrages à béton DOIVENT être utilisés pour monter le support de linteau ou les 2x4 dans la maçonnerie.
- N'essayez JAMAIS de desserrer, déplacer ou ajuster la porte, les ressorts, les câbles, les poulies, les supports ou leur matériel, qui sont TOUS sous une tension EXTRÊME.
- Appelez TOUJOURS un technicien de service agréé si la porte se coince, se bloque ou est déséquilibrée.

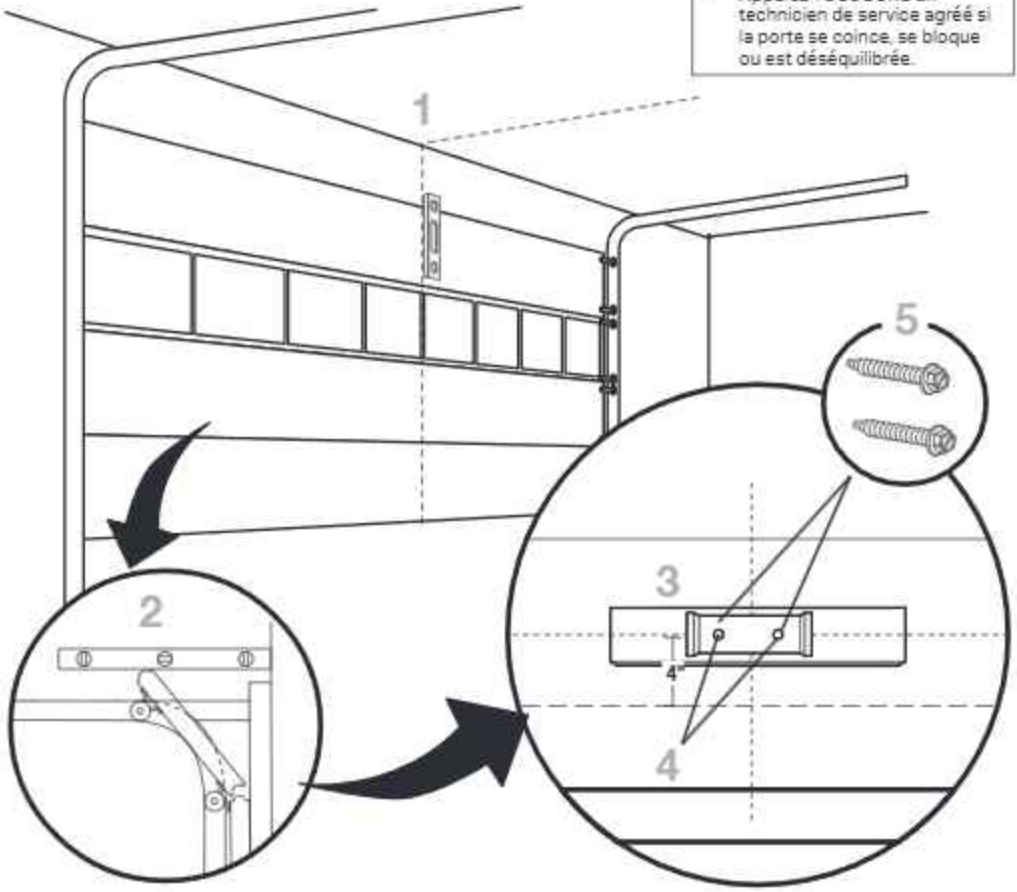

# Installation du Chariot (TDC) (suite)

## Fixez le rail au support de linteau et suspendez l'opérateur

1. Alignez le rail avec le support de linteau.
2. Insérez l'axe à épaulement dans les trous du rail et du support du linteau. Fixez avec les attaches.
3. Faites pivoter l'opérateur vers le haut et assurez-vous qu'il est de niveau.
4. Fixez l'opérateur en utilisant les attaches et le matériel de verrouillage appropriés pour supporter le poids de l'opérateur.

**⚠ AVERTISSEMENT**

Pour éviter d'éventuelles BLESSURES GRAVES dues à la chute de l'opérateur :

- Fixez SOLIDEMENT l'opérateur aux supports structurels du bâtiment.
- Des ancrages à béton DOIVENT être utilisés si vous installez TOUT support dans la maçonnerie.

MATÉRIEL

Axe à épaulement (1) A

Anneaux de maintien (2) B

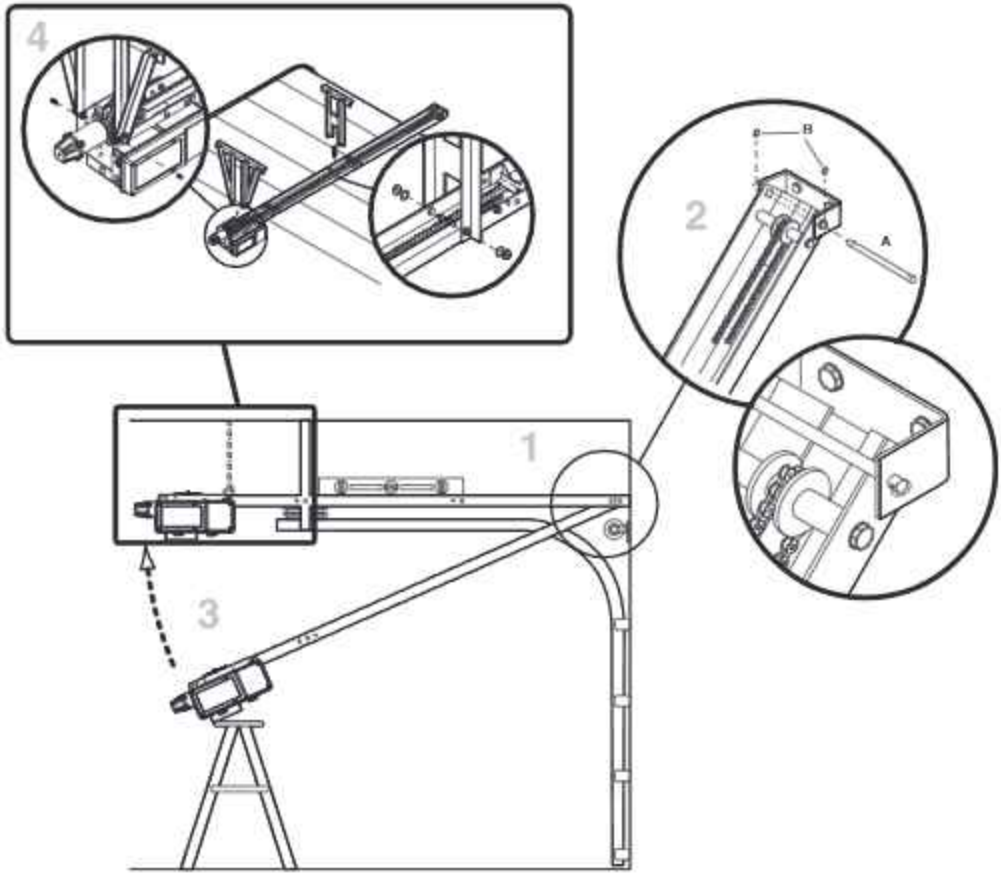

# Installation du Chariot (TDC) (suite)

## Fixez le bras et le support de la porte

1. Verrouillez le bras de la porte sur le chariot. Assurez-vous que le côté ouvert de l'encoche sur le bras de la porte fait face à la porte.
2. Positionnez le support de porte sur la ligne centrale de la porte et fixez le support de porte à la porte à l'aide du matériel approprié (non inclus).

***REMARQUE :*** *Lorsqu'il est correctement installé et réglé, le bras de la porte doit être légèrement incliné vers l'opérateur. Consultez les instructions du fabricant de la porte pour connaître les directives d'installation recommandées.*

### ⚠ AVERTISSEMENT

Pour éviter d'éventuelles BLESSURES GRAVES causées par une chaîne en mouvement :

- DÉBRANCHEZ l'alimentation électrique de l'opérateur AVANT de faire fonctionner manuellement votre porte.
- Si possible, utilisez la poignée de déconnexion d'urgence UNIQUEMENT lorsqu'une porte est FERMÉE. Des ressorts faibles ou cassés, ou une porte déséquilibrée peuvent entraîner une chute rapide et/ou inattendue d'une porte ouverte.
- N'utilisez JAMAIS la poignée de déconnexion d'urgence si le parcours de la porte n'est pas dégagé de toute personne et de tout obstacle.

MATÉRIEL

A Écrou hexagonal à bride 3/8 po - 16 (2)

B Écrou hexagonal 3/8 po - 16 (1)

C Boulon 3/8 po - 16 x 1 po (3)

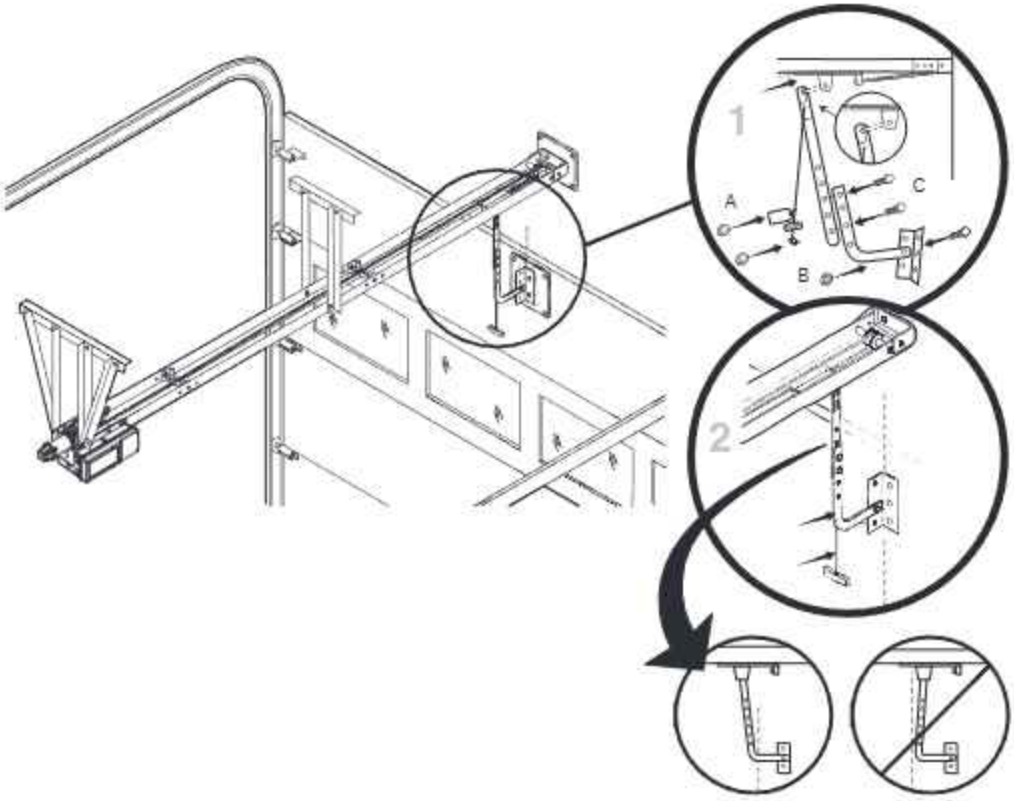

# Opérateurs à arbre intermédiaire (JDC), à déclenchement (RJDC) et palan (JHDC)

## Interrupteur de déclenchement manuel (RJDC) (si nécessaire)

### Déconnexion de la ré-orientation de fonctionnement

**OUTILS REQUIS :**

Douille 9/16, douille 5/16, tournevis Phillips

Étapes :

1. Retirez et mettez de côté le couvercle en plastique qui accueille l'ensemble de déclenchement manuel en retirant les 4 vis de sécurité.
2. Ouvrez le couvercle en plastique de la boîte électrique de l'opérateur et débranchez le faisceau de commutation.
3. Avec une clé à douille de 5/16 po ou un tournevis cruciforme, retirez les deux vis qui maintiennent le support de charnière, puis faites glisser l'ensemble (les vis et le sous-ensemble sont nécessaires à l'étape 9).
4. Enlever les vis indiquées dans l'image ci-dessous (seulement 2 selon l'orientation de la libération).
5. Débranchez l'encodeur et le faisceau de câbles du moteur. Déplacez les faisceaux pour éviter de pincer les câbles.
6. Enlevez les huit boulons qui fixent la boîte de vitesses au châssis avec une clé à douille de 9/16 po.
7. Retirez la boîte de vitesses de l'assemblage et tournez-la de 180 degrés.
8. Ré-assemblez la boîte de vitesses au châssis et fixez-la avec huit boulons. Ne serrez pas les 4 vis du côté de déverrouillage souhaité.
9. Réinstallez le sous-ensemble de déverrouillage sur le châssis du côté souhaité de l'opérateur (voir l'image pour référence).
10. Serrez tous les boulons pour la boîte de vitesses (couple de référence de 55 à 60 po/li).
11. Fixez et sécurisez le couvercle en plastique à l'aide de quatre vis. Assurez-vous que le câble en acier sort du couvercle en plastique par l'emplacement de la coque.
12. Connectez l'encodeur et le faisceau de câbles du moteur.

***REMARQUE :*** *Dans le micrologiciel 1.0 et les versions plus récentes, lors de la mise en service sur la commande murale ACL, choisissez l'option « REVERSE » à l'étape « MOUNT TYPE » pour assurer une rotation correcte du moteur. Si l'unité est déjà mise en service, réinitialisez les paramètres d'usine pour voir cette option.*

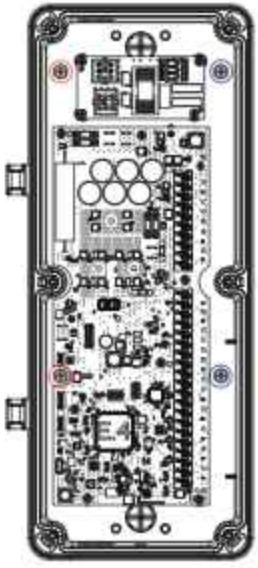

# Opérateurs à arbre intermédiaire (JDC), à déclenchement (RJDC) et palan (JHDC)

## Inventaire du carton

Votre opérateur de porte est emballé dans un carton qui contient l'unité moteur et les éléments illustrés ci-dessous. Si quelque chose manque, vérifiez soigneusement le matériel d'emballage.

**⚠ AVERTISSEMENT**

Pour éviter toute possibilité de BLESSURE GRAVE voire MORTELLE ou de descente incontrôlée de la porte :

- Lors de l'installation d'un opérateur à plan et arbre secondaire sur une porte sectionnelle, des précautions supplémentaires DOIVENT être prises pour s'assurer que la tension du câble de la porte est correcte sur TOUTE la course de la porte.

## Description

- Montage de l'opérateur
- Manuel d'installation et étiquettes d'avertissement
- Boîte de quincaillerie (comprend des fixations et des gare-chaînes) Boîte de matériel (comprenant les attaches)
- Contrôleur mural au niveau du sol avec écran LCD
- Déclenchement manuel (déconnexion) de la chaîne à maillons (modèles RJDC uniquement)Protection contre le piégeage surveillée LiftMaster, Capteurs photoélectriques CPS-u
- Chaîne manuelle de palan (modèles JHDC uniquement)
- Cordes d'engagement/désengagement (modèles JHDC uniquement)
- Chaîne d'entraînement de la porte/de l'opérateur
- Chaîne à maillons de libération de frein, plus kit d'extension de 12 pi (modèles JHDC 2200 seulement)

Opérateurs 700 - (2) batteries de 4,5 AH et plateau de montage de batterie (Si une batterie de secours est nécessaire pour d'autres modèles, commandez le kit d'accessoires DC7AH).

***REMARQUE :*** *La nouvelle carte logique CC comprend des entrées pour le CTM (moniteur de tension de câble). Bien qu'il ne soit pas nécessaire de faire fonctionner l'appareil, il est fortement recommandé d'inclure des moniteurs de tension de câble (numéros de pièce : K41-0157-000 et K41-0156-000) sur les installations standard, verticales et à grande levée. Le moniteur de tension de câble détecte le relâchement du câble et arrête et inverse la porte.*

***REMARQUE :*** *Des ressorts de poussée doivent être utilisés avec le système de porte pour aider la porte à se déplacer dans la bonne direction. Pour certains types de portes, comme les portes à levage standard, des rails en angle peuvent également être recommandés. Veuillez consulter le fabricant de la porte pour plus de détails.*

## Pignons de porte

Les kits de pignons de porte (y compris la rainure de clavette et la vis de réglage) sont vendus et expédiés séparément de l'opérateur. Reportez-vous aux tableaux de la section « Pignons de porte (Pignons de porte (JDC/RJDC/JHDC seulement) » afin de déterminer le nombre de dents du pignon approprié à votre application.

# Assemblage Arbre intermédiaire (JDC) et palan (JHDC)

## Configurez l'opérateur

1. Placez le pignon d'entraînement de 10 ou 12 dents sur l'arbre de l'opérateur, en choisissant le côté approprié pour votre installation. Positionnez le pignon aussi près que possible du cadre de l'opérateur, puis fixez-le à l'aide des vis de réglage fournies.
   - Les opérateurs MAXUM JDC/JHDC sont bivalents; le pignon d'entraînement peut être utilisé à droite ou à gauche pour l'installation.

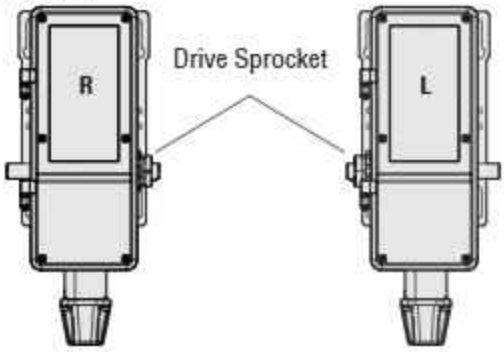


***REMARQUE :*** *Le palan devra changer d'emplacement en fonction du montage mural ou de l'application à l'avant du capot, comme le montrent les images ci-dessous.*

**⚠ AVERTISSEMENT**

Pour éviter d'éventuelles BLESSURES GRAVES voire MORTELLES :

- NE branchez PAS l'alimentation électrique avant d'avoir reçu l'instruction de le faire.
- Si le verrouillage de la porte doit rester fonctionnel, installez un commutateur d'interverrouillage.
- Appelez TOUJOURS un technicien de service agréé si la porte se coince, se bloque ou est déséquilibrée. Une porte déséquilibrée risque de ne PAS s'inverser lorsque cela est nécessaire.
- N'essayez JAMAIS de desserrer, déplacer ou ajuster la porte, les ressorts, les câbles, les poulies, les supports ou leur matériel, qui sont TOUS soumis à une tension EXTRÊME.
- Désactivez TOUS les verrous et retirez TOUTES les cordes reliées la porte AVANT d'installer l'opérateur afin d'éviter tout enchevêtrement.
- Fixez SOLIDEMENT l'opérateur aux supports structurels du bâtiment.
- Des ancrages à béton DOIVENT être utilisés pour monter TOUT support.

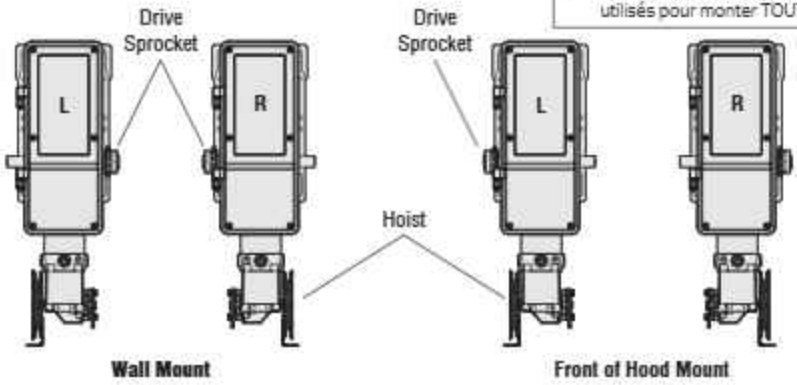


2. Si vous intervertissez le sens, l'ensemble de treuil peut également être commuté.

***REMARQUE :*** *Le palan devra changer d'emplacement en fonction du cadre du mur ou de l'application à l'avant du capot, comme montré dans les images ci-dessous.*

- Pour repositionner le palan :
  a. Retirez les quatre boulons à tête cylindrique.
  b. Tirez le boîtier vers le bas et éloignez-le du moteur, puis faites-le pivoter de 180 degrés.
  c. Replacez le boîtier sur le moteur et serrez-le en place à l'aide des boulons à tête cylindrique.

# Installation de la batterie de secours (le cas échéant)

***REMARQUE :*** *Les opérateurs JDC7 comprennent (2) batteries de 4,5 AH et un plateau de montage. (Si une batterie de secours est nécessaire pour d'autres modèles, commandez le kit d'accessoires DC7AH)*

***REMARQUE :*** *Il est recommandé d'installer la batterie de secours au niveau du sol, avant de monter l'opérateur sur un emplacement fixe.*

1. Retirez le couvercle du boîtier de la batterie (voir image 1).
2. Assurez-vous que les câbles des cavaliers et de la batterie sont correctement acheminés et connectés (voir images 2 et 3).
3. À l'aide des vis fournies, réinstallez et fixez le couvercle du boîtier de la batterie et assurez-vous que les vis sont bien serrées (voir image 1).
4. À l'aide des vis fournies, monter le boîtier de la batterie sur l'opérateur (OR) à un autre endroit approprié et s'assurer que les vis sont bien serrées. (Voir l'emplacement de montage recommandé)
5. Acheminez les fils autour de l'arrière du boîtier de la batterie, à travers la découpe et dans le boîtier électrique. (Référence à l'emplacement de la découpe.) **Ne connectez PAS les connecteurs de batterie aux bornes de la carte logique imprimée à ce stade.**
6. Placez le presse-étoupe sur le dessus des fils et encliquetez-le en place.

*Déterminez l'emplacement du montage :*

- JHDC/JDC : Côté de l'opérateur, à l'opposé de l'arbre d'entraînement et de l'emplacement du pignon.
- TDC : Fixez à la base de l'opérateur. Ouvrez le boîtier électrique et défoncez l'emplacement du conduit de ½ po à l'arrière.

*Lieu de la découpe :*

- JHDC/JDC : Fond du boîtier électrique, à côté de la carte du filtre EMI.
- TDC : En bas du boîtier électrique, à côté de la connexion AUX de l'antenne.

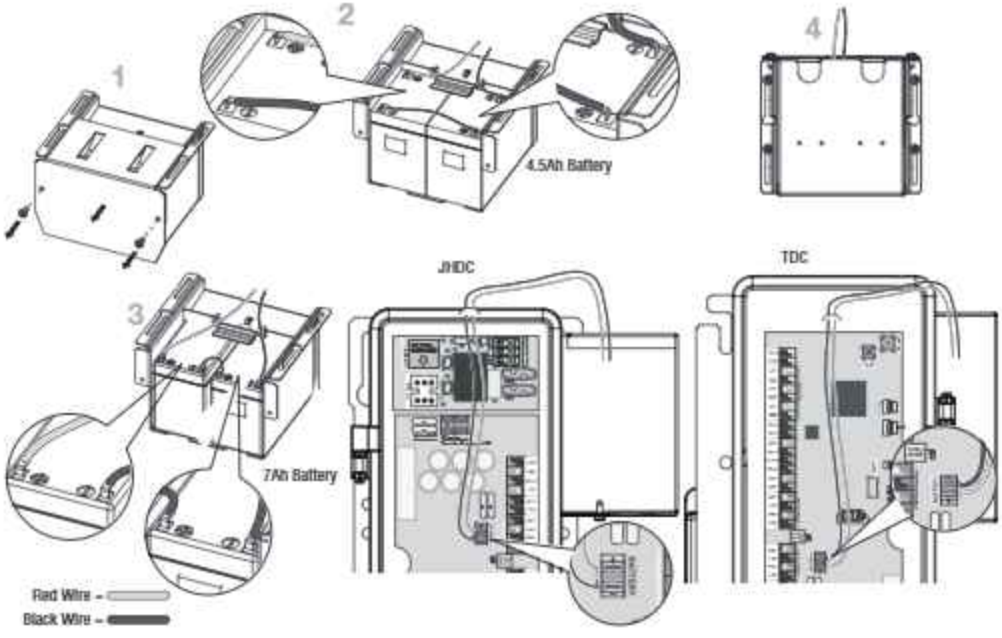


***REMARQUE :*** *Ne connectez PAS les connecteurs de batterie aux bornes de la carte logique imprimée à ce stade. Vous recevrez ultérieurement des instructions sur le moment où vous devrez brancher électriquement le bloc-batterie.*

# Installation pour les modèles RJDC, JDC et JHDC

## Déterminez l'emplacement du montage

1. L'opérateur peut être monté au mur, sur une étagère ou sur un support (non fourni, voir la section « Accessoires »). La distance optimale entre l'arbre de la porte et l'arbre d'entraînement de l'opérateur est de 12 à 15 po (30,5 à 38 cm).

Sur l'image, 1a montre le montage mural, et 1b montre le montage sur étagère ou sur support.

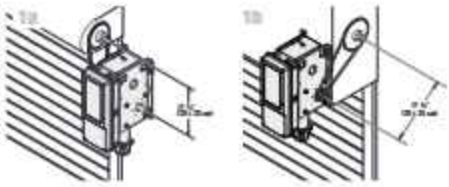

**⚠ AVERTISSEMENT**

POUR RÉDUIRE LE RISQUE DE BLESSURES GRAVES VOIRE MORTELLES :

- Installez l'opérateur à au moins 8 pieds (2,44 m) du sol.

REMARQUE : Si le pignon de l'opérateur est inférieur à la hauteur minimale de 8 pieds, veuillez installer le kit de protection de chaîne approprié pour votre arbre de sortie de 2 po (CHNGUARD) ou de 3 po (CHAINGUARD3IN). Les kits de protection de la chaîne sont vendus séparément.

## Montez l'opérateur

Le mur ou la surface de montage DOIT fournir un support adéquat pour l'opérateur.

La surface doit :

- Être rigide pour éviter tout jeu entre l'opérateur et l'arbre de la porte.
- Fournir une base de niveau.
- Permettre à l'opérateur d'être fixé solidement et avec l'arbre d'entraînement parallèle à l'arbre de la porte.

1. Placez le pignon de la porte sur l'arbre de la porte de manière à ce qu'il puisse être déplacé pour s'aligner verticalement avec l'arbre d'entraînement de l'opérateur.
2. Insérez les clavettes et fixez les pignons avec les vis de réglage (le couple recommandé pour les vis de réglage est de 34-45 po/lb).
3. Maintenez l'opérateur dans la position de montage souhaitée de manière à ce que le pignon de porte et les pignons d'entraînement soient alignés verticalement.
4. Fixez l'opérateur au mur ou à la plaque de montage, là où l'opérateur peut être aligné au matériel approprié (non fourni).
5. Enroulez la chaîne d'entraînement autour du pignon de la porte et du pignon d'entraînement, puis fixez-la avec le maillon principal.

***REMARQUE :*** *Il peut être nécessaire de retirer des maillons de chaîne pour obtenir la longueur de chaîne appropriée.*

***REMARQUE :*** *Il est fortement recommandé d'ajouter un adhésif pour filetage afin de fixer les vis de réglage en place.*

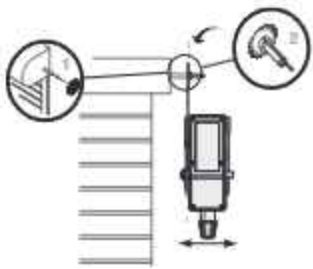

# Installation pour les modèles RJDC, JDC et JHDC (suite)

## Installation de la chaîne de déclenchement (RJDC uniquement)

1. Localisez l'ensemble de la chaîne de déclenchement (chaîne à châssis) avec le crochet en S.
2. Fixez l'une des extrémités du crochet en S à l'extrémité ouverte du grand ressort, comme le montre la Figure 1.
3. Utilisez une pince ou un autre outil de sertissage pour fermer et fixer l'extrémité du crochet en S autour de la boucle du ressort (Figure 2).
4. La chaîne à châssis étant toujours dans le sac en plastique, fixez l'extrémité libre au crochet en S (figure 3).
5. Retirez le reste de la chaîne à châssis du sac en plastique et laissez la pendre librement au sol.
6. Coupez la chaîne à châssis à la longueur souhaitée.

Figure 1

Figure 2

Figure 2 Suite

## Fixez le palan à chaîne (JHDC) ou relâchez la chaîne (RJDC)

1. Fixez le support de retenue à 4 pieds (1,2 m) au-dessus du sol. Pour les modèles RJDC avec chaîne à maillons de verrouillage manuelle, faites passer la chaîne de verrouillage à maillons à travers l'œillet du support de retenue.

   ***REMARQUE :*** *Si la position de l'opérateur fait pendre la chaîne manuelle dans l'ouverture de la porte, accrochez la chaîne sur le côté, près du haut du montant de la porte.*

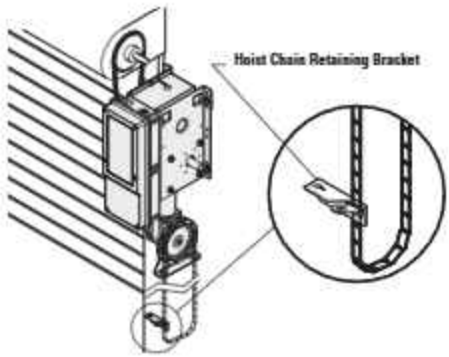

# Déclenchement manuel

## Système de déconnexion d'urgence,- TDC

### POUR DÉCONNECTER LA PORTE DE L'OPÉRATEUR

La porte doit être en position complètement fermée si possible.

1. Tirez la poignée de déclenchement d'urgence vers le bas. La déconnexion d'urgence s'ouvre.

### POUR RECONNECTER LE BRAS DE LA PORTE AU CHARIOT

2. Soulevez l'extrémité libre du bras de la porte jusqu'au chariot. Tirez la poignée de déclenchement d'urgence pour permettre au bras de s'engager dans la goupille cylindrique. Poignée de déclenchement. La déconnexion d'urgence se ferme.

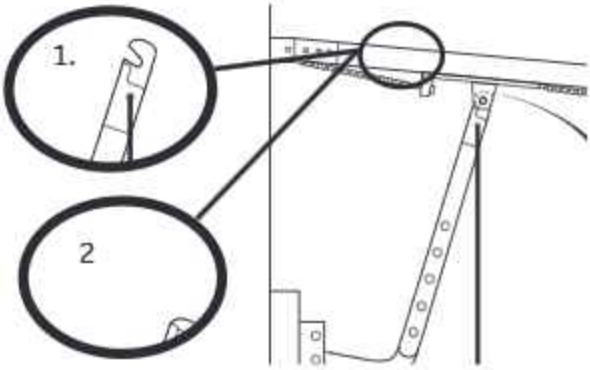


**⚠ AVERTISSEMENT**

Pour éviter les risques de BLESSURE GRAVE voire MORTELLE dus à la chute d'une porte ou d'un bras :

- DÉBRANCHEZ l'alimentation électrique de l'opérateur AVANT de faire fonctionner manuellement votre porte.
- Ne vous tenez pas sous le bras de la porte lorsque vous tirez sur le déclenchement d'urgence.
- Si possible, utilisez la poignée de déconnexion d'urgence UNIQUEMENT lorsqu'une porte est FERMÉE. Des ressorts faibles ou cassés, ou une porte déséquilibrée peuvent entraîner une chute rapide et/ou inattendue d'une porte ouverte.
- NE PAS tirer sur la chaîne à maillons de déconnexion/ libération pendant que la porte est en mouvement.
- NE PAS engager ou désengager le mécanisme du palan pendant que la porte est en mouvement.
- N'utilisez JAMAIS la poignée de déclenchement d'urgence si l'entrée de la porte est obstruée.

## Système de déconnexion d'urgence-RJDC (Déclenchement manuel) et JHDC (Palan)

Ces opérateurs prévoient la possibilité d'actionner manuellement la porte en cas d'urgence ou de panne de courant. Ces opérateurs sont équipés d'un palan manuel. Un verrouillage électrique désactive les commandes électriques lorsque le palan est utilisé.

### UTILISATION D'UN PALAN MANUEL (ET FREIN (2200 UNIQUEMENT))

1. Pour désengager et désactiver électriquement les commandes de l'opérateur, tirez vers le bas et fixez la chaîne à maillons au support mural (RJDC) ou tirez sur la corde rouge de désactivation (JHDC). REMARQUE : F96 INTERLOCK s'affichera sur le contrôle mural ACL.

   ***(Modèles 2200 uniquement) Désengagez le frein en tirant la chaîne à châssis et en la fixant au support mural.***

2. Pour les modèles JHDC seulement, déplacez manuellement la porte dans la direction souhaitée en tirant d'un côté ou de l'autre de la boucle continue de la chaîne du palan. Pour les modèles RJDC seulement, la porte est maintenant physiquement libérée de l'arbre de l'opérateur et peut être déplacée librement à la main.

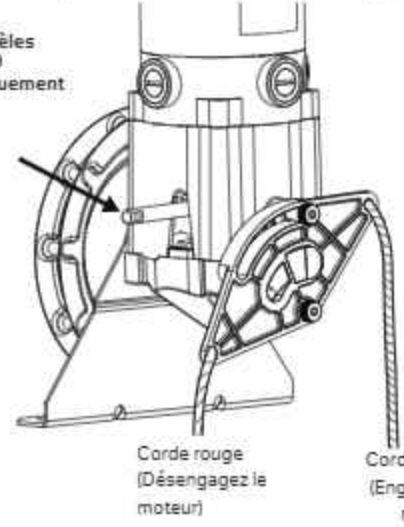


3. Pour réactiver et activer les commandes électroniques de l'opérateur, relâchez la chaîne à maillons du support mural (RJDC) ou tirez sur la corde verte (JHDC). REMARQUE : F96 INTERLOCK ne sera plus affiché sur le contrôle mural ACL.

   ***(Modèles 2200 uniquement) Engagez le frein en retirant la chaîne à châssis du support mural.***

# Câblage

## ⚠ AVERTISSEMENT

Pour éviter d'éventuelles BLESSURES GRAVES voire MORTELLES :

- TOUTE intervention sur l'opérateur ou dans la zone proche de l'opérateur doit SEULEMENT être effectuée APRÈS avoir débranché l'alimentation électrique et verrouillé l'alimentation. Une fois la maintenance terminée, la zone DOIT être nettoyée et sécurisée, et l'unité peut alors être remise en service.
- Déconnectez l'alimentation à la boîte de fusible AVANT d'exécuter l'entretien. L'opérateur DOIT être correctement mis à la terre et connecté conformément aux codes électriques nationaux et locaux. L'opérateur doit être branché sur une ligne séparée à fusible de capacité adéquate. Ne mettez PAS l'opérateur sous tension avant d'en avoir reçu l'instruction.
- TOUTES les connexions électriques DOIVENT être effectuées par une personne qualifiée.
- N'installez AUCUN câblage et ne tentez pas de faire fonctionner l'opérateur sans consulter le schéma de câblage.
- TOUT le câblage électrique doit être sur un circuit dédié et bien protégé. L'emplacement de la coupure de courant doit être visible et clairement indiqué.
- TOUS les câbles d'alimentation et de commande DOIVENT être acheminés dans des conduits séparés.

## Alimentation et mise à la terre

Les câbles d'alimentation et de commande doivent être placés dans des conduits séparés afin de respecter les codes électriques nationaux et locaux. Pour le câblage électrique, utilisez le calibre de fil approprié. Utilisez les débouchures de conduit et les raccords de conduit appropriés pour le câblage, comme indiqué sur l'étiquette du boîtier électrique. .

***REMARQUE** : Prenez garde en enlevant les débouchures d'endommager les composants internes.*

Image A

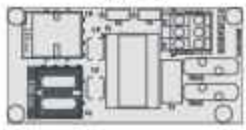

1. Ouvrez le couvercle du boîtier électrique.
2. Faites passer les fils d'alimentation dans le boîtier électrique conformément aux codes électriques nationaux et locaux.
3. Fixez les fils d'alimentation et de terre aux bornes appropriées. Les fils d'alimentation vont à L1 et L2. Connectez le fil de terre à GND.

Image B

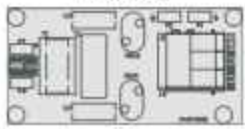

***REMARQUE : L'opérateur doit être correctement mis à la terre.** L'absence de mise à la terre correcte de l'opérateur peut entraîner des chocs électriques et des blessures graves.*

***REMARQUE :** Pour une **ALIMENTATION TRIPHASÉE**, ne connectez que deux des branches d'alimentation entrante à L1 et L2. Terminez la troisième jambe. Connectez la masse à GND.*

4. Assurez-vous que la coupure d'alimentation au niveau de la boîte à fusibles peut être utilisée comme coupure principale pour une application unipolaire, bipolaire ou tripolaire, selon le cas. Il faut désactiver TOUTES les branches d'alimentation en même temps.
5. Assurez-vous d'équilibrer correctement la configuration multi-phase multi-fil. L'électricien sera chargé de veiller à ce que les charges soient correctement équilibrées.

* Le calibre maximum des fils pouvant être connectés à la borne de l'opérateur est de 12 AWG. Lorsqu'un calibre de fil plus important est nécessaire, le fil doit être calibré en 12 AWG. N'UTILISEZ QUE DU FIL DE CUIVRE.

## Sélection de la tension

***REMARQUE :** LiftMaster propose deux types de cartes de filtrage EMI. Cependant, chaque opérateur n'hébergera qu'un SEUL type de carte, en fonction de la spécification de tension de l'opérateur commandée. Référence de l'image A pour 120/240 Vca et de l'image B pour 480 Vca.*

1. Localisez la carte de filtrage EMI à l'intérieur du boîtier électrique.
2. Retirez l'autocollant orange couvrant le(s) connecteur(s) de tension et collez-le(s) à l'intérieur du boîtier électrique.
3. Sur les appareils équipés de cartes de filtrage EMI de type A (voir image A), vérifiez la tension d'alimentation et le type de phase.
4. Branchez le connecteur sur la prise appropriée étiquetée 120 Vca OU 240 Vca.

## Alimentation CA

N'appliquez PAS l'alimentation à l'opérateur avant que les instructions ne disent de le faire. La commande murale et les dispositifs de protection contre le coincement (si pas de pression de fermeture constante C2) DOIVENT être installés avant l'application du courant à l'opérateur.

***REMARQUE :** Si vous utilisez une visseuse électrique pour fixer les vis, réglez l'embrayage sur la position la plus basse.*

# Installation du contrôleur mural

## ⚠ AVERTISSEMENT

Pour éviter d'éventuelles BLESSURES GRAVES voire MORTELLES par électrocution :

- Assurez-vous que l'alimentation n'est PAS connectée AVANT d'installer la commande de porte.

Pour éviter d'éventuelles BLESSURES GRAVES voire MORTELLES causées par la fermeture d'une porte :

- Installez la commande de porte à portée de vue de la porte, hors de portée des jeunes enfants, à une hauteur minimale de 5 pi (1,5 m) au-dessus des paliers, marches ou toute autre surface de marche adjacente, et à l'écart de TOUTES les pièces mobiles de la porte.
- Installez le poste de commande suffisamment loin de la porte pour empêcher l'utilisateur d'entrer en contact avec celle-ci lorsqu'il actionne les commandes.
- Installez la plaque d'avertissement relative au piégeage sur le mur à côté de la station de contrôle, à un endroit bien visible depuis la porte.
- Ne permettez JAMAIS aux enfants de manipuler ou de jouer avec les boutons-poussoirs ou les télécommandes de la porte.
- Activez la porte UNIQUEMENT lorsqu'elle peut être vue clairement, qu'elle est correctement réglée et qu'il n'y a pas d'obstruction sur le chemin qu'elle va parcourir.
- Gardez TOUJOURS la porte en vue jusqu'à sa fermeture complète. Ne laissez JAMAIS quiconque traverser le chemin d'une porte qui se ferme.

***REMARQUE :*** *Les bornes de câblage de terrain sont conçues pour des fils de 14 à 24 AWG en torons et de 12 à 24 AWG en fils pleins (la distance recommandée pour un fil torsadé de 24AWG est de 300 pieds).*

***REMARQUE :*** *Maxum ne permet de connecter qu'une seule commande murale LCD (DCWALLCTL). Toutefois, il est possible de connecter des contrôleurs muraux supplémentaires à un, deux ou trois boutons, en fonction des besoins de l'application. Voir la section des Accessoires pour d'autres options de commande murale si plusieurs commandes murales sont nécessaires.*

1. Retirez le couvercle de la commande murale du support de montage en desserrant les quatre vis cruciformes situées à chaque coin du boîtier.
2. À l'aide du matériel de montage approprié (non fourni), fixez le support de montage au mur près de l'opérateur et à au moins 5 pi (1,5 m) au-dessus des planchers, des paliers, des marches ou de toute autre surface de marche adjacente.
3. Sélectionnez la débouchure appropriée et faites passer les fils jusqu'à l'opérateur (conformément aux codes électriques nationaux et locaux).
4. Connectez les fils au contrôleur mural (les fils du contrôleur mural ne sont PAS sensibles à la polarité) et réinstallez le couvercle du contrôleur mural.
5. Fixez la plaque d'avertissement relative au piégeage à côté de la station de contrôle mural.

## Mode sans tête

Une fois mis en service / configuré, le système est autorisé à se déplacer si la commande numérique murale n'est pas détectée / absente des ports WALL / CTRL de la carte principale. Si la commande murale est reconnectée à n'importe quel moment, système devra être mis sous tension afin de réinitialiser la communication entre la commande murale et l'opérateur.

**Fonctionnalité :**

- Le système fonctionnera à la MOITIÉ de vitesse lorsque commande murale numérique n'est pas détectée ou est absente
- Le système fonctionne à PLEINE vitesse lorsqu'un cavalier est placé entre les ports WALL/ CTRL de la carte principale

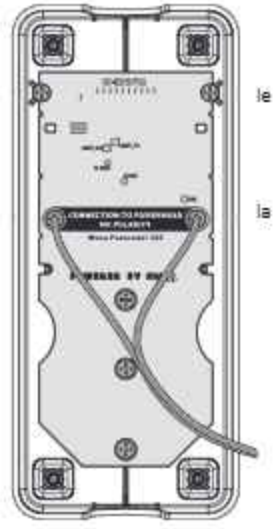

le

4

la

# Protection contre le piégeage

## Protection contre le piégeage surveillée

INFORMATION IMPORTANTE SUR LES DISPOSITIFS DE PROTECTION CONTRE LE PIÉGEAGE SURVEILLÉS

Les entrées Eyes / Edge ne seront pas fonctionnelles tant que le système n'aura pas été mis en service/ programmé. Le voyant Yeux/Bords est éteint jusqu'à la mise en service/programmation complète.

Un dispositif de protection contre le piégeage surveillé est nécessaire pour la plupart des modes de fonctionnement (voir la section « Configuration Yeux/Bords surveillés » ). Si un dispositif de protection contre le piégeage surveillé n'est pas installé, une pression constante de fermeture sera requise du contrôleur mural.

Voir la section « Accessoires » pour la liste complète des dispositifs de protection contre le piégeage surveillés.

Trois bornes EYE/EDGE sont fournies sur la carte-mère et codées en JAUNE pour faciliter l'identification. Il doit y avoir seulement UN ensemble de cellules photoélectriques ou UN capteur de bordure ou UN rideau de lumière raccordé à chaque borne.

Lors de l'installation d'un ensemble de cellules photoélectriques, torsadez les deux fils blancs ensemble et insérez-les dans la borne COM. Torsadez les deux fils blancs à rayure noire ensemble et insérez-les dans la borne EYE/EDGE du même ENSEMBLE SURVEILLÉ de bornes.

***REMARQUE :*** *Tout dispositif de protection contre le coincement peut être câblé à n'importe quelle des bornes EYE/EDGE inoccupées. Les appareils pris en charge sont énumérés aux pages des accessoires.*

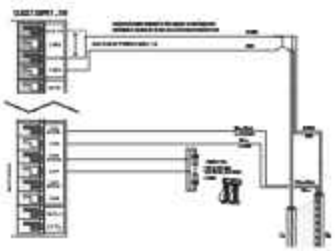

### ⚠ AVERTISSEMENT

Pour éviter d'éventuelles BLESSURES GRAVES voire MORTELLES causées par la fermeture d'une porte :

- Assurez-vous que l'alimentation électrique n'est PAS connectée à l'opérateur de porte AVANT d'installer le(s) capteur(s) photoélectrique(s).
- La porte DOIT être dans la position complètement ouverte ou fermée AVANT d'installer le(s) dispositif(s) de protection contre le piégeage surveillé(s) LiftMaster.

Pour éviter les BLESSURES GRAVES voire MORTELLES, les PIÉGEAGES ou les DOMMAGES MATÉRIELS :

- Connectez correctement et alignez bien le capteur photoélectrique.
- Installez le faisceau du capteur photoélectrique primaire surveillé à UNE HAUTEUR MAXIMUM DE 6 PO (15 cm) au-dessus du sol.
- Il s'agit d'un dispositif LMEP obligatoire pour les types de câblage B2, TS, T et FSTS et il ne DOIT PAS être désactivé. Pour les câblages D1, C2 et E2, l'installation d'un dispositif de protection contre le piégeage est recommandée.
- Les dispositifs LMEP sont SEULEMENT destinés à être utilisés avec les opérateurs de porte commerciale LiftMaster. Une utilisation avec TOUT autre produit annule la garantie.
- Si un capteur de bord est utilisé sur une porte coulissante horizontale, placez un ou plusieurs capteurs de bord sur le bord avant et le bord arrière.
- Si un capteur de bord est utilisé sur une porte à déplacement vertical, placez les capteurs de bord sur le bord inférieur de la porte.
- N'essayez JAMAIS de desserrer ou d'enlever un obstacle qui a entravé le mouvement de la porte. L'obstacle et la porte sont tous deux soumis à une tension EXTRÊME et le fait de desserrer ou d'enlever un obstacle, empêchant le mouvement de la porte, peut entraîner des blessures corporelles graves.
- Ne vous placez JAMAIS sous une porte qui a été bloquée par un obstacle. RESTEZ À L'ÉCART. La porte peut se déplacer librement à tout moment et peut causer des blessures corporelles graves.
- Si la porte est obstruée ou gênée dans son mouvement, il faut TOUJOURS faire appel à un technicien formé et agréé pour éliminer l'obstruction.

***REMARQUE :*** *Un ensemble de capteurs photoélectriques (yeux photo) est inclus et doit être installé, sauf en cas de pression constante pour la fermeture. En fonction de vos besoins d'installation et d'utilisation, veuillez consulter votre spécialiste de l'installation pour savoir si l'ajout d'un capteur de bord de contact sur le bord d'attaque de la porte, d'un contrôleur de tension de câble et/ou d'un rideau lumineux est également nécessaire.*

Vue d'ensemble du(des) dispositif(s) de protection typique(s) contre le piégeage

# Protection contre le piégeage (suite)

## Installation du rideau lumineux surveillé (en option)

Cette étape comprend des instructions pour l'installation d'un ensemble de rideaux lumineux immatériels surveillés en tant que dispositif primaire autonome de protection contre le piégeage.

Les supports de montage doivent être bien fixés à une surface solide telle qu'une charpente de mur. Si vous installez les supports de montage sur une construction en maçonnerie, ajoutez une pièce de bois à chaque emplacement pour éviter de percer des trous supplémentaires dans la maçonnerie.

***REMARQUE :*** *Si le rideau lumineux surveillé est installé avec un cordon spiralé, ce dernier doit être fixé de manière à ne pas interrompre les faisceaux lumineux.*

1. Fixez les supports de montage sans serrer aux deux rideaux de détection lumineux à l'aide des vis fournies.
2. Mesurez un maximum de 6 po au-dessus du sol. Marquez cet emplacement. Le capteur optique le plus bas du rideau de détection lumineux doit être installé à ce point ou en dessous de détection. Les fils du rideau lumineux doivent être orientés vers le haut du rideau lumineux.
3. Tenez le rideau de détection lumineux jusqu'à l'emplacement de montage souhaité, l'extrémité du câble pointant vers le haut. Fixez le support de montage inférieur à la surface de montage.
4. Assurez-vous que le rideau de détection lumineux est de niveau et fixez le support de montage supérieur à la surface de montage.
5. Serrez les vis pour fixer le rideau de détection lumineux au support de montage.
6. Fixez l'autre rideau immatériel surveillé sur le côté opposé de la porte en suivant les étapes 2 à 5, en veillant à ce qu'ils soient alignés.
7. Passez les fils à l'opérateur.
8. Torsadez les fils de même couleur ensemble, marron avec marron et bleu avec bleu.

***REMARQUE :*** *Pour la configuration de la direction, veuillez vous référer à la section « CONFIGURATION DES YEUX SURVEILLÉS / BORDS ».*

**⚠ AVERTISSEMENT**

Pour éviter d'éventuels dommages au produit et un fonctionnement incorrect :

- Ne rayez ou peignez jamais les capteurs optiques.
- Ne percez AUCUN trou supplémentaire dans le rideau de détection lumineux.
- Connectez et alignez correctement l'émetteur et le récepteur du rideau de détection lumineux.
- Ne pliez ou tordez pas le rideau de détection lumineux.
- L'huile peut endommager le câble du rideau de détection lumineux; il FAUT donc TOUJOURS éviter toute contamination.
- NE montez PAS le rideau de détection lumineux à un endroit où la lumière du soleil ou d'autres sources de lumière infrarouge externes éclaireront directement les capteurs optiques du récepteur du rideau de détection lumineux. Si nécessaire, inversez le côté de montage de l'émetteur et du récepteur du rideau de détection lumineux.

### CÂBLAGE D'ALIMENTATION

Ne faites pas passer le câblage dans le même conduit que l'alimentation en courant alternatif.

1. Coupez l'alimentation de l'opérateur.
2. Connectez les fils du rideau immatériel surveillé LC36M aux éléments suivants.
   a. Fil marron connecté à + alimentation Aux24
   b. Bleu connecté à – Aux24 CMN
   c. Fil blanc connecté à l'entrée œil/bord –
   d. Noir connecté à l'entrée œil/bord +

### ALIGNEMENT

L'émetteur et le récepteur du rideau immatériel surveillé doivent être alignés. Lorsque le câblage et l'alignement sont corrects, les DEL orange et verte s'allument. La DEL orange est située sur l'émetteur du rideau immatériel surveillé et la DEL verte est située sur le récepteur du rideau immatériel surveillé. Si les DEL orange et verte ne sont pas allumées, voir le tableau ci-dessous.

1. Ouvrez et fermez la porte pendant un cycle complet pour permettre à l'opérateur d'enregistrer le rideau de détection lumineux.

| DEL ambre | DEL verte | État | Solution |
|---|---|---|---|
| ARRÊT | ARRÊT | Aucune alimentation | Vérifiez le câblage. |
| MARCHE | Clignotement | • Le récepteur et l'émetteur du rideau de détection lumineux ne sont pas alignés.<br>• Faisceau lumineux obstrué<br>• Récepteur du rideau de détection lumineux défectueux | • Ajustez les rideaux immatériels surveillés pour qu'ils soient alignés correctement<br>• Retirez l'obstruction<br>• Remplacement du récepteur et de l'émetteur du rideau immatériel surveillé (modèle LC36M) |

***REMARQUE :*** *Pour plus d'information, veuillez consulter le manuel 114-5541 sur les rideaux lumineux de sécurité.*

# Moniteurs de tension de câble

## Installez le(s) contrôleur(s) de tension de câble (en option)

DEUX CONTRÔLEURS DE TENSION DE CÂBLE PEUVENT ÊTRE CONNECTÉS À CET OPÉRATEUR.

LE MONITEUR DE TENSION DE CÂBLE DÉTECTE TOUT RELÂCHEMENT QUI POURRAIT SE PRODUIRE DANS LES CÂBLES ET AGIT EN CONSÉQUENCE.

***REMARQUE :*** *N'UTILISEZ QUE LES MONITEURS DE TENSION DE CÂBLE LIFTMASTER, CAR ILS ONT ÉTÉ TESTÉS ET APPROUVÉS POUR CE SYSTÈME. Voir la section « Accessoires ».*

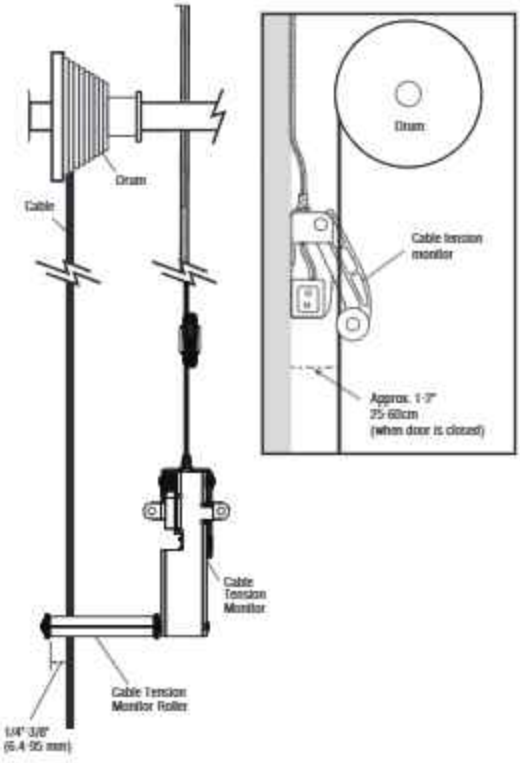


1. Assurez-vous que le câble de la porte est environ à 1-2 po (25-50 mm) de la surface de l'installation. Des ajustements de la porte ou des cales peuvent être nécessaires pour obtenir une profondeur correcte pour le câble de la porte. Le support DOIT être au même niveau que la surface de montage.
2. Positionnez le moniteur de tension de câble aussi près que possible du tambour. La distance optimale entre le câble et la surface du mur n'est pas supérieure à 2,5 po (6,35 cm), et il faut s'assurer que le rouleau dépasse le câble de 1/8-1/4 po. Assurez-vous que le moniteur de tension du câble et le rouleau sont libres de toute obstruction dans toutes les positions de fonctionnement.

   ***REMARQUE :*** *Il ne doit y avoir aucun obstacle dans la zone d'installation qui puisse empêcher le contrôleur de tension de câble de se fermer complètement lorsqu'un mou est détecté.*

   ***REMARQUE :*** *Les contrôleurs de tension de câble doivent être ancrés dans le béton ou dans un poteau en bois à l'aide de fixations appropriées. Si aucune de ces solutions n'est disponible, des ancres pour cloisons sèches de type boulon d'une capacité d'au moins 50 lb sont acceptables.*

3. Faites passer le fil de la sonnette dans la boîte de jonction de l'opérateur de porte, puis dans le boîtier de commande à travers le conduit, comme indiqué à droite.

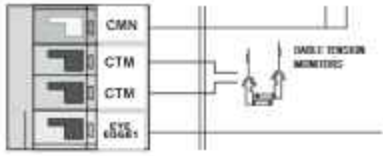


4. Une fois le contrôleur installé, connectez les fils de la sonnette parallèlement aux bornes CTM et CMN sur les bornes du contrôleur (la polarité n'est pas importante). Voir « Installation du contrôleur mural » pour les instructions d'installation. Une fois l'installation terminée, suivez les étapes suivantes pour connecter le câblage.
5. Connectez les fils de sonnette en parallèle aux bornes CTM et CMN du contrôleur (la polarité n'est pas importante). Pour simplifier l'installation, les contrôleurs de tension de câble peuvent être câblés ensemble dans la boîte de jonction de l'opérateur, avec une seule paire de fils de sonnette descendant jusqu'au contrôleur.
6. Répétez les étapes 1 à 5 pour le côté opposé de la porte. Les deux contrôleurs de tension de câble doivent être installés pour un fonctionnement correct.

***REMARQUE :*** *Le câble doit être tendu sur toute la course de la porte. Assurez-vous qu'il n'y a pas de jeu dans le câble du côté opposé de la porte pendant le fonctionnement normal. S'il y a du jeu pendant le déplacement de la porte, réglez les câbles comme il se doit.*

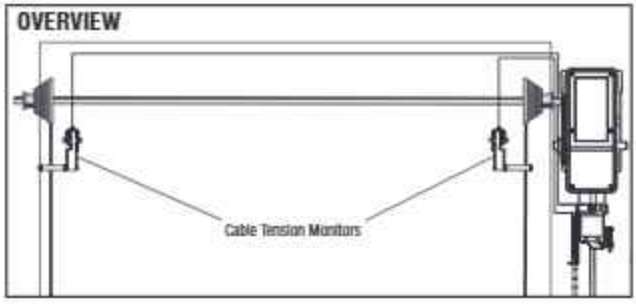

# Diagramme de câblage

## ⚠ AVERTISSEMENT

Pour éviter d'éventuelles BLESSURES GRAVES voire MORTELLES :

- Débranchez l'alimentation électrique et/ou la batterie AVANT d'effectuer TOUT réglage ou la maintenance. L'installation et TOUTES les procédures de maintenance DOIVENT être effectuées par un technicien qualifié en systèmes de portes.

Pour une protection continue contre les incendies :

- Remplacez SEULEMENT avec des fusibles du même type et de la même valeur.

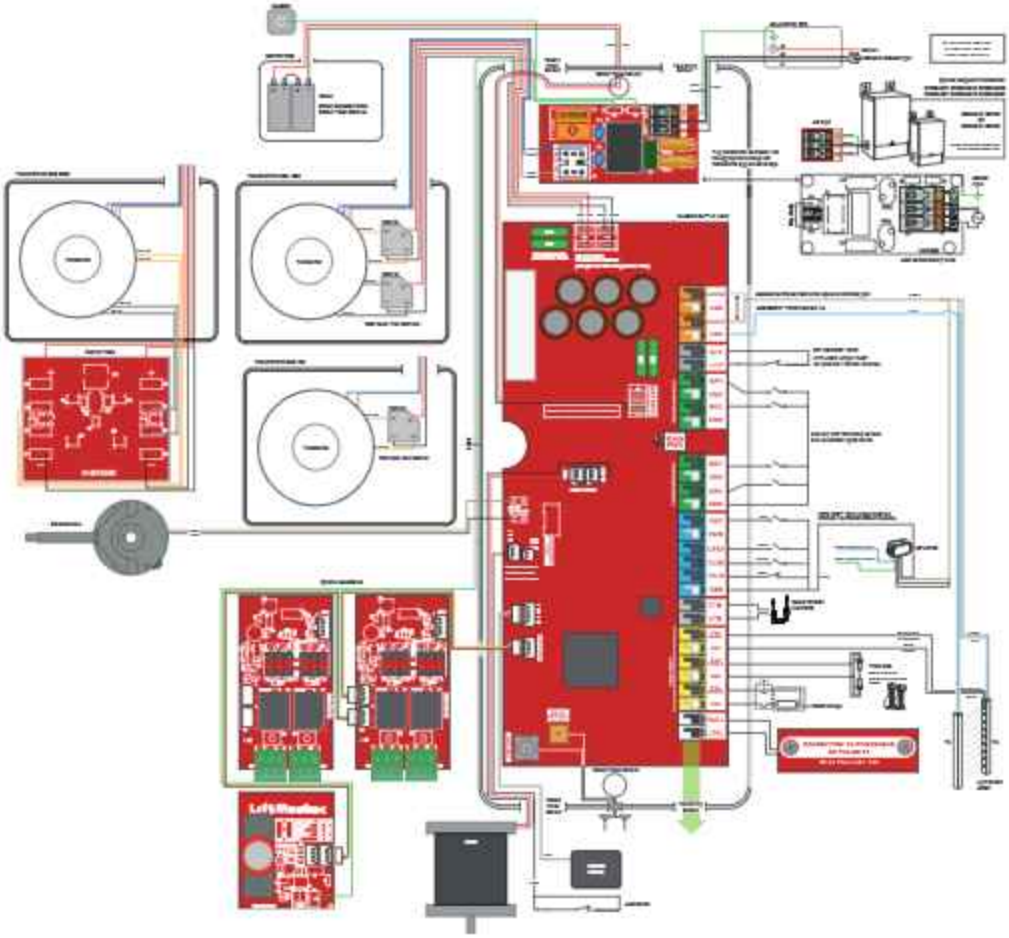

# Diagramme de câblage (suite)

## Câblage d'usine (vue 1)

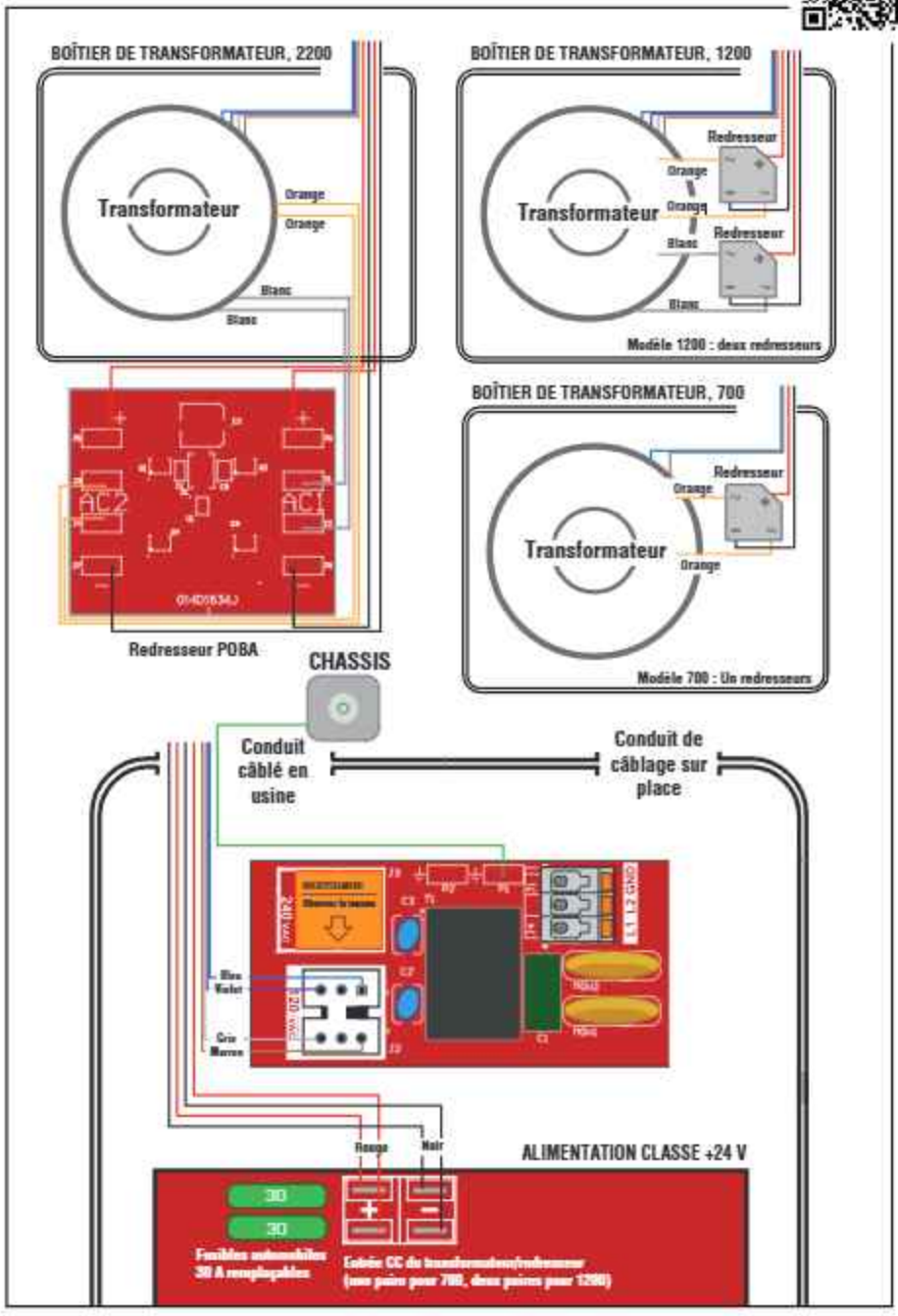

# Diagramme de câblage (suite)

Câblage d'usine (vue 2)

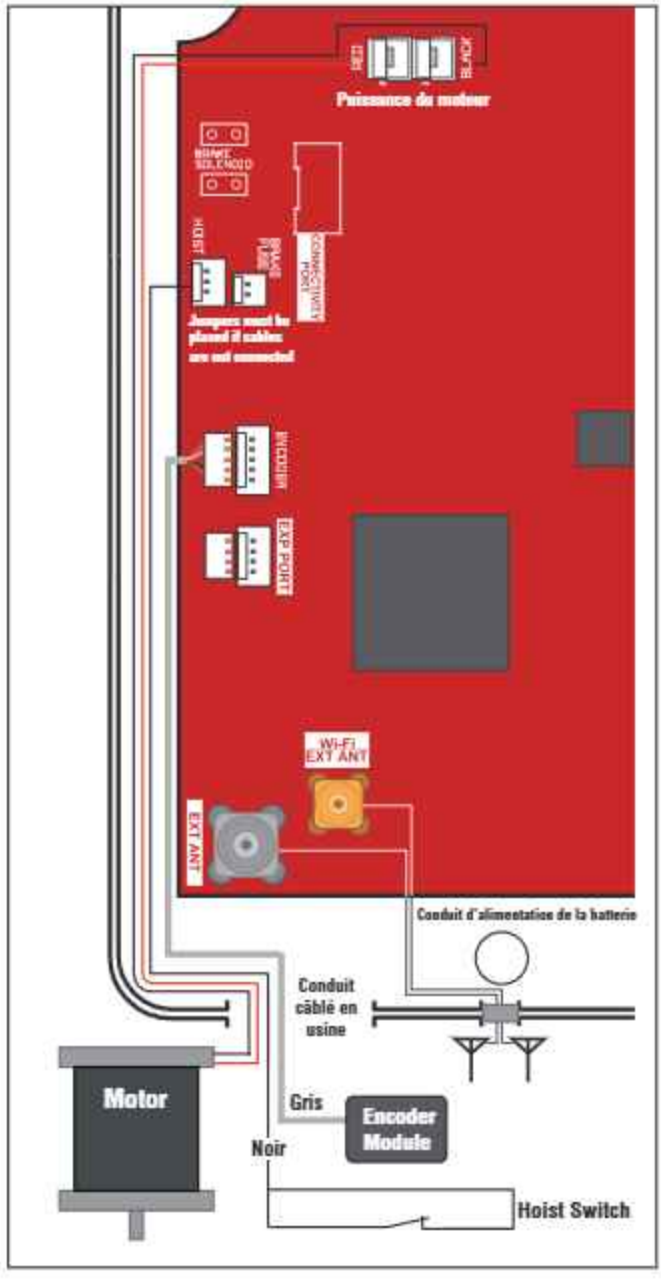

# Diagramme de câblage (suite)

## Câblage sur le terrain supérieur

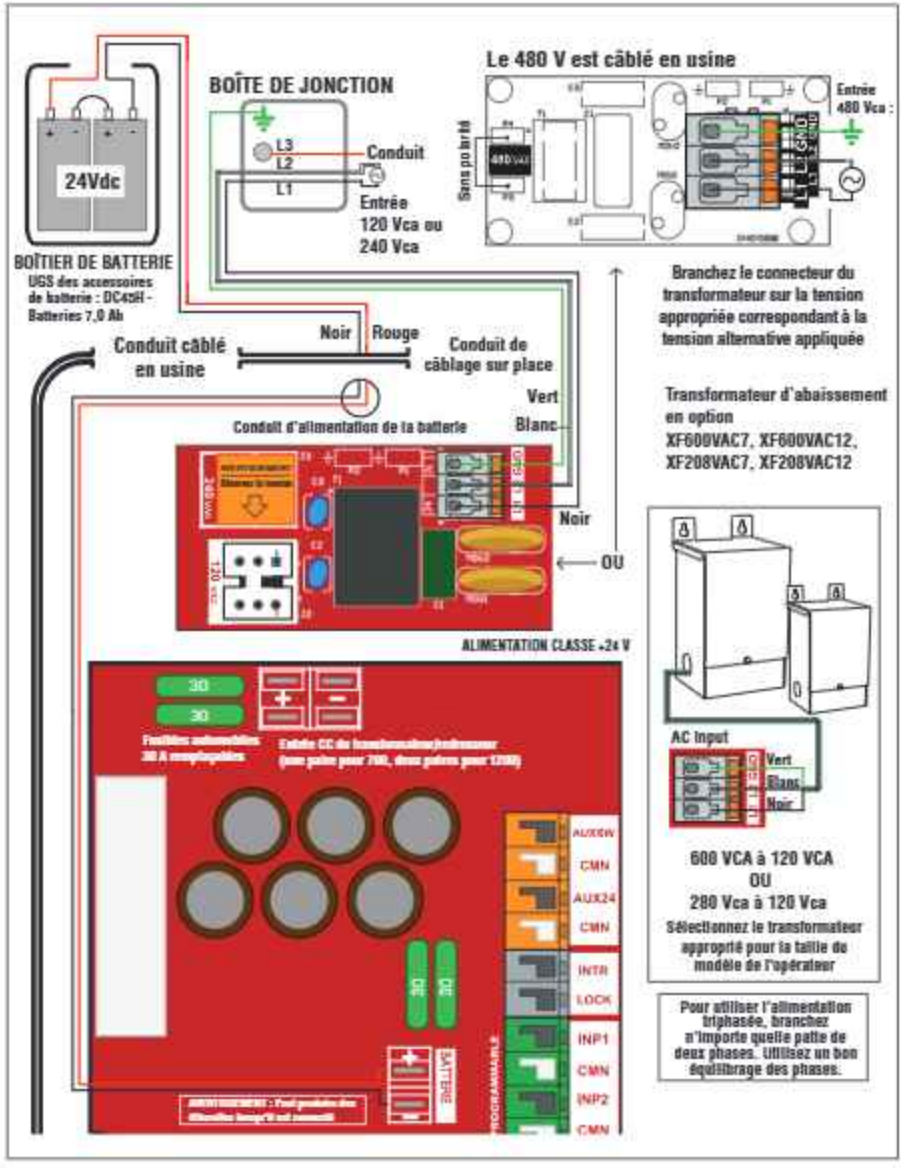

# Diagramme de câblage (suite)

## Câblage du champ inférieur (vue 1)

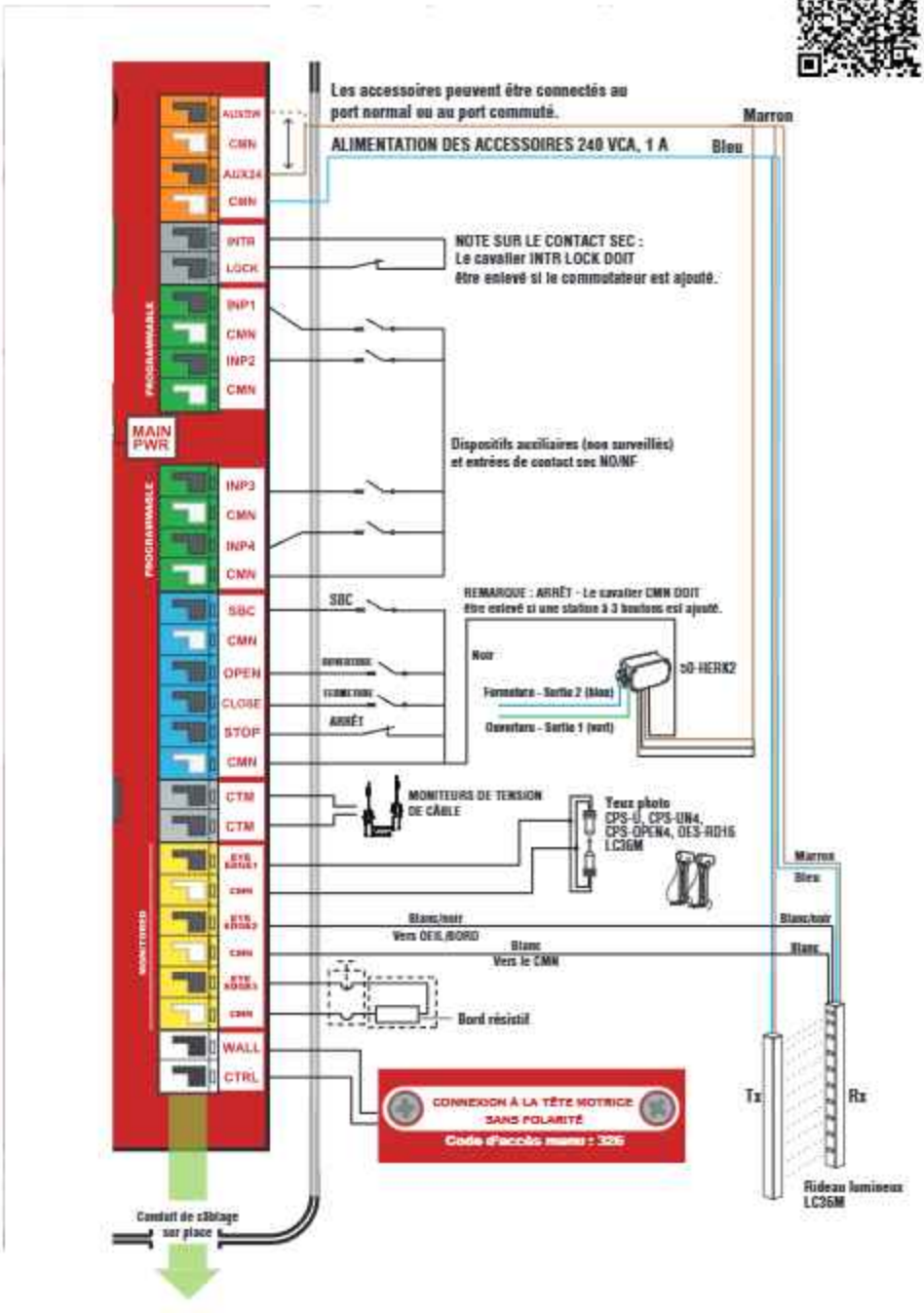

# Diagramme de câblage (suite)

## Câblage du champ inférieur (vue 2)

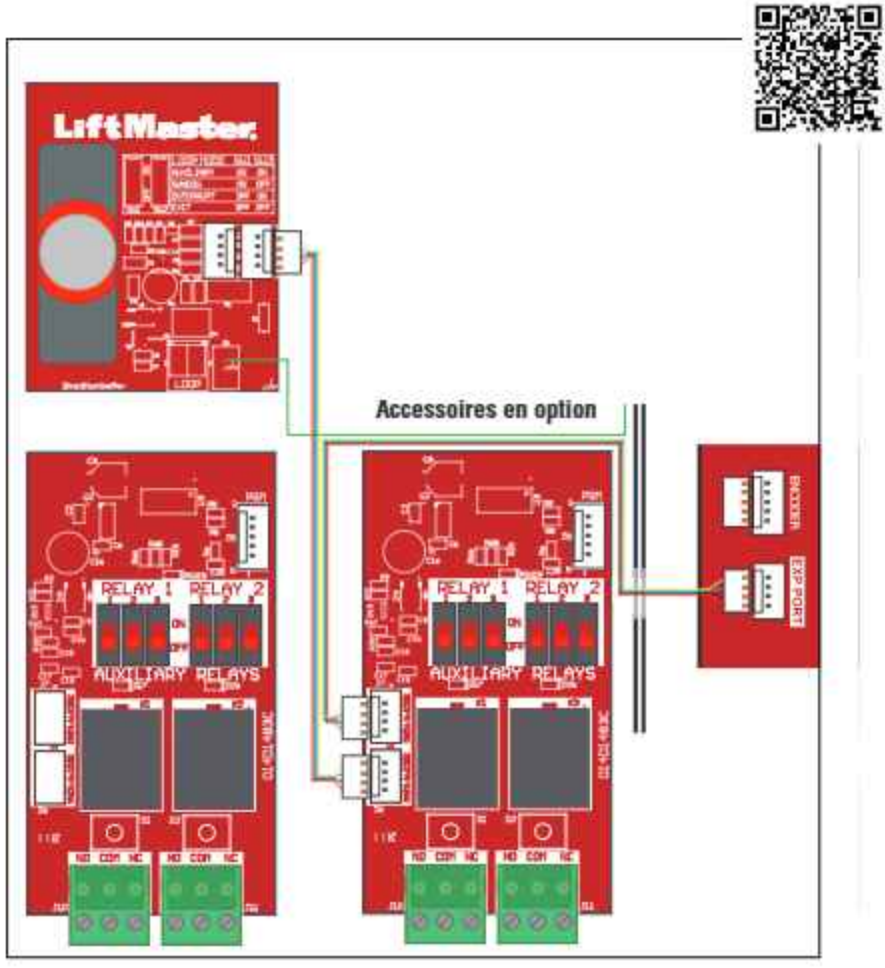


## Emplacement de montage

***Remarque :*** *AUXREL et LPEXP sont indépendants l'un de l'autre. Ils peuvent donc être installés indépendamment ou en combinaison.*

Deux cartes AUXREL ou une combinaison d'une seule carte AUXREL et/ou de cartes LPEXP peuvent être montées sur le couvercle de l'opérateur.

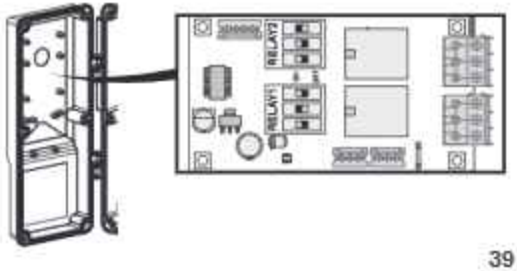

# Programmation

1. CONNECTEZ le faisceau de câblage de la batterie au connecteur de la carte logique si une batterie de secours est installée.
2. APPLIQUEZ l'alimentation à l'opérateur. Lorsque l'alimentation est appliquée à l'opérateur, l'écran ACL s'allume et guide l'utilisateur dans la procédure de mise en service.
3. Durant la mise en service, ASSUREZ-VOUS que l'ouverture de la porte est exempte de TOUTE obstruction.

| Emplacement des icônes sur l'écran | |
|---|---|
| Connecté au Wi-Fi | |
| Pas de connexion au Wi-Fi | |
| 1. Continu si connecté au serveur myQ.<br>2. Clignote s'il NON connecté au serveur myQ. | |
| Pas de batterie | |
| Batterie en cours de charge | |
| Batterie entièrement chargée | |

***REMARQUE :*** *Sur un « tableau de service », la première invite de la mise en service rapide est l'option UGS/modèle.*

## Mise en service rapide

**Suivez les instructions ci-dessous pour mettre en service l'opérateur TDC en l'état ou après une réinitialisation d'usine :**

Suivez les instructions du menu de l'appareil pour définir le TYPE DE MONTAGE (NORMAL ou INVERSE).

***REMARQUE :*** *Option en surbrillance « NORMAL »*

Suivez les instructions du menu de l'appareil pour régler OPEN LIMIT (limite d'ouverture)

Suivez les instructions du menu de l'appareil pour régler la CLOSE LIMIT (limite de fermeture)

Suivez les instructions du menu de l'appareil pour LEARN WIFI (apprendre le wi-fi)

L'opérateur sera en mode d'apprentissage Wi-Fi pendant 10 minutes si « YES » (oui) est sélectionné.

***REMARQUE :*** *Sélectionner « NORMAL » dans le menu MOUNT TYPE (type de montage) pour installer l'opérateur dans une configuration standard.*

*Sélectionnez « REVERSE » (inverse) dans le menu MOUNT TYPE (type de montage) pour installer l'opérateur dans une application inversée.*

## ⚠ AVERTISSEMENT

Pour éviter d'éventuelles BLESSURES GRAVES voire MORTELLES :

- Débranchez l'alimentation électrique AVANT d'effectuer TOUT réglage ou la maintenance.
- TOUTES les procédures de maintenance DOIVENT être effectuées par un technicien qualifié en systèmes de portes.
- Veuillez attendre quelques secondes pour que les condensateurs se déchargent et que l'écran s'éteigne.

## Mise en service rapide

Suivez les instructions ci-dessous pour approvisionner l'opérateur JDC/JHDC prêt à l'emploi ou après une réinitialisation d'usine :

Menu de mise en service rapide

Suivez les instructions du menu de l'appareil pour sélectionner DOOR HANGING (suspension de la porte)

Suivez les instructions du menu de l'appareil pour sélectionner DOOR DRUM (tambour de la porte)

Suivez l'invite du menu de l'appareil pour sélectionner DOOR SPROCKET (pignon de la porte) (JDC/ RJDC/ JHDC UNIQUEMENT)

Suivez les instructions du menu de l'appareil pour définir le TYPE DE MONTAGE (NORMAL ou INVERSE).

***REMARQUE :*** *Option en surbrillance « NORMAL »*

Suivez les instructions du menu de l'appareil pour régler OPEN LIMIT (limite d'ouverture)

Suivez les instructions du menu de l'appareil pour régler la CLOSE LIMIT (limite de fermeture)

Suivez les instructions du menu de l'appareil pour LEARN WIFI (apprendre le wi-fi)

L'opérateur sera en mode d'apprentissage Wi-Fi pendant 10 minutes si « YES » (oui) est sélectionné.

***Sortie rapide du menu***
Simultanément, appuyez et maintenez enfoncée les boutons vers le haut et d'entrée/arrêt rouge pendant 3 secondes jusqu'à ce que l'écran s'efface;
ceci vous fera sortir du menu dans lequel vous vous trouvez.

***Entrée rapide dans le menu***
Simultanément, appuyez et maintenez enfoncée les boutons vers le bas et d'entrée/arrêt rouge pendant 3 secondes jusqu'à ce que l'écran s'efface;
ceci vous fera accéder au menu principal.

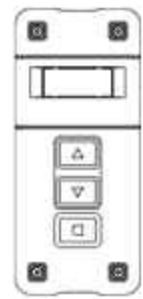

# Programmation (tests)

Une fois la mise en service à démarrage rapide terminée, assurez-vous que l'alimentation est appliquée à l'opérateur pour l'exécution de l'essai du dispositif de protection contre le coincement.

## Testez tous les dispositifs de protection contre le piégeage

Il incombe au responsable des spécifications, à l'acheteur, à l'installateur et au propriétaire de s'assurer que l'installation des dispositifs de protection contre le piégeage est conforme à tous les codes et réglementations fédéraux, nationaux et locaux pertinents.

**⚠ AVERTISSEMENT**

Pour éviter des blessures GRAVES voire MORTELLES :

- Débranchez l'alimentation électrique AVANT d'effectuer TOUT réglage ou la maintenance.
- TOUTES les procédures de maintenance DOIVENT être effectuées par un technicien de service agréé.

### TESTEZ LE RIDEAU LUMINEUX SURVEILLÉ (LE CAS ÉCHÉANT)

1. Lorsque la porte est en position d'ouverture complète, appuyez sur le bouton de fermeture.
2. Pendant que la porte se ferme, obstruez l'un des faisceaux lumineux du rideau immatériel surveillé (la DEL verte du récepteur du rideau immatériel surveillé clignote lorsque le faisceau lumineux est obstrué). La porte doit s'arrêter et/ou s'inverser.

### TESTEZ LES CAPTEURS PHOTOÉLECTRIQUES (SI APPLICABLE)

1. Ouvrez la porte.
2. Placez un obstacle sur le chemin des capteurs photoélectriques. La DEL LMEP clignote sur la carte logique.
3. Appuyez et maintenez le bouton de FERMETURE. La porte ne doit pas se fermer.
4. Retirez l'obstruction.
5. Appuyez et maintenez le bouton de FERMETURE. La porte doit se fermer. Si le dispositif LMEP est activé pendant la fermeture, la porte doit s'inverser.

***REMARQUE :*** *l'opérateur demeurera au réglage C2 si les capteurs photoélectriques CPS-RPEN4 et CPS-OPEN4 ne sont pas correctement alignés..*

***Remarque :*** *Pour CPS-OPEN4, si une obstruction est présente, le code F42 (bord manquant) s'affichera.*

### TESTEZ DES CAPTEURS DE BORD (SI APPLICABLE)

Ouvrez la porte

1. Placez un obstacle sur le parcours de la porte.
2. Appuyez et relâchez immédiatement le bouton de FERMETURE. La porte doit s'arrêter et/ou s'inverser.*
3. Retirez l'obstruction. Appuyez et relâchez immédiatement le bouton de FERMETURE. La porte doit se fermer entièrement.

## Testez l'accès au menu du contrôleur mural

1. Appuyez sur le bouton d'OUVERTURE. (La porte doit se déplacer dans le sens de l'ouverture.)
2. Appuyez sur le bouton d'ARRÊT. (La porte devrait s'arrêter.)
3. Appuyez et maintenez le bouton de FERMETURE. (La porte doit se déplacer dans le sens de la fermeture.)
4. Relâchez le bouton de FERMETURE. La porte doit s'arrêter si elle est en mode C2 ou D1. La porte s'inverse en position d'ouverture totale en mode E2. La porte doit continuer à se fermer dans tous les autres modes.
5. Appuyez sur le bouton d'ARRÊT. (La porte devrait s'arrêter.)

## Test du réglage de la limite

Appuyez sur le bouton d'OUVERTURE. (La porte devrait s'ouvrir.)

1. Laissez la porte s'ouvrir complètement.
2. Appuyez et maintenez le bouton de FERMETURE. (La porte doit se fermer.)
3. Laissez la porte se fermer complètement.
4. Si les limites ne sont pas réglées correctement, coupez l'alimentation et réglez les limites (voir « Régler les limites »).

***REMARQUE :*** *Le déplacement de la porte doit s'arrêter lorsque les limites d'OUVERTURE ou de FERMETURE sont activées. Si la porte commence à dévier, vérifiez la tension du ressort de porte.*

# Programmation supplémentaire

## Déroulement du programme de mise en service manuelle

***IMPORTANT :*** *Tous les dispositifs de protection contre le piégeage seront désactivés pendant les étapes de mise en service manuelle.*

Toutes les options du menu des paramètres du système sont protégées par un code d'accès

### ENTEZ LA PROGRAMMATION

Simultanément, appuyez et maintenez enfoncées les touches d'arrêt/entrée et vers le bas pendant plus de 3 secondes pour accéder au menu opérateur.

1. Faites défiler vers le bas jusqu'à « SYSTEMS SETTINGS » (paramètres du système) à l'aide des boutons vers le HAUT et vers le BAS, puis appuyez sur ENTRÉE. Vous serez invité à saisir le code d'accès de l'opérateur.
2. Entrez 326 comme code d'accès.

***REMARQUE :*** *Téléchargez le dernier manuel d'installation sur support.partner.liftmaster.com.*

### SÉLECTIONNEZ LES PARAMÈTRES DE LA PORTE POUR LES PORTES SECTIONNELLES SEULEMENT STANDARD, GRANDE LEVÉE ET VERTICALES

1. Pour sélectionner les paramètres de suspension de porte, de tambour de câble (et de pignon JHDC/JDC), accédez au sous-menu SYSTEM SETTINGS > DOOR SETTINGS (paramètres du système > paramètres de la porte).
2. Choisissez le type de tambour. Le bon type de tambour est requis pour optimiser le profil de la porte et le fonctionnement du système. Les options de type de tambour sont basées sur le choix de l'utilisateur du levage standard, du levage haut ou du levage entièrement vertical. (Le levage haut et le levage entièrement vertical sont montrés pour JDC/JDHC seulement.)
3. Choisissez le pignon (pour JDC/JDHC seulement). Sélectionnez Custom pour ajouter un nombre de dents non standard.

**POUR LES PORTES ROULANTES SEULEMENT**

Sélectionnez une porte roulante

1. Sélectionnez le type de porte isolée ou non isolée
2. Sélectionnez la hauteur (par incrément de 2 pi)
   a. 8 pi, 10 pi, 12 pi, 14 pi, 16 pi, 18 pi, jusqu'à 28 pi
3. Sélectionnez la largeur (par incrément de 2 pi)
   a. 8 pi, 10 pi, 12 pi, 14 pi, 16 pi, 18 pi, jusqu'à 28 pi
4. Sélectionnez le pignon (en fonction de l'UGS, veuillez vous référer à la page 4)
   a. Choix de pignons : 50, 60, 72, 82, sur mesure

### RÉGLEZ LES LIMITES

***IMPORTANT :*** *Lors de la première mise en service des limites, l'encodeur de l'opérateur apprend pour la première fois le positionnement de la porte. Par conséquent, la porte doit être déplacée pendant quelques secondes pour permettre à l'encodeur de commencer à suivre le mouvement AVANT d'enregistrer les limites sur la commande murale LCD. Par exemple, si la porte est en position ouverte lors du premier réglage des limites, descendez la porte de quelques centimètres à l'aide de la flèche vers le bas de la commande murale LCD, puis utilisez la flèche vers le haut pour ramener la porte à la limite d'ouverture totale avant d'appuyer sur le bouton d'arrêt pour enregistrer la limite d'ouverture dans la commande murale LCD.*

***REMARQUE :*** *Les valeurs numériques affichées lors du réglage des limites sont des marqueurs de l'encodeur et non la distance de déplacement. Une fois réglés, les marqueurs de l'encodeur et la distance de déplacement peuvent être confirmés dans le menu de l'information du système.*

Pour définir des limites, naviguez jusqu'au sous-menu SYSTEM SETTING > DOOR POSITIONS (paramètres du système > positions de la porte).

# Programmation supplémentaire

## ARRÊT INTERMÉDIAIRE

Cet opérateur permet de programmer une seule position de mi-arrêt de la porte.

1. Pour régler la position du mi-arrêt d'ouverture :
2. En mode de programmation, allez à Door Position (position de la porte) => Open Mid-Stop ou Close Mid-Stop (mi-arrêt d'ouverture ou mi-arrêt de fermeture).
3. Utilisez les boutons vers le Haut/Bas pour placer la porte dans la position souhaitée.
4. Sélectionnez Save = Enter (sauvegarder = entrée)
5. Pour effacer le mi-arrêt, sélectionnez l'option Erase Open Mid-Stop (effacer le mi-arrêt d'ouverture) ou Erase Close-Mid Stop (effacer le mi-arrêt de fermeture), puis sélectionnez Save = Enter (sauvegarder = entrée).

***REMARQUE :*** *Le rétablissement des valeurs par défaut ou la réinitialisation des limites efface la position de mi-arrêt.*

# Programmation supplémentaire

## CONFIGURATION DES YEUX/BORDS SURVEILLÉS

Si des dispositifs de protection contre le piégeage surveillés sont connectés au système lors de la mise sous tension initiale, ils sont appris automatiquement au système, la surveillance est dans la direction FERMETURE et le mode de fonctionnement passe automatiquement à B2.

***REMARQUE :*** *La direction de l'ŒIL PHOTO, du RIDEAU LUMINEUX, du BORD RÉSISTIF peut être modifiée par l'option de menu MONT EYES/EDGE --> EYE/EDGE # (mont. œil/bord --> œil/bord n°) --> (sélectionnez le dispositif installé) --> DIR. (direction)*

***ATTENTION :*** *Si la direction de l'œil/du bord est configurée sur OPEN (ouvert). La section, à tout moment, de l'option LEARN ALL (apprendre tout) permet de réapprendre le dispositif et de revenir à la direction CLOSE (fermeture). Veillez à vérifier la direction souhaitée de l'œil/de l'arête après chaque LEARN ALL (apprendre tout) en sélectionnant MONT EYES/EDGE --> EYE/EDGE # (mont. œil/bord --> œil/bord n°) --> (sélectionnez le dispositif installé) --> DIR. (direction)*

Si aucun capteur surveillé n'est connecté, le système passe par défaut en mode C2. Pour programmer manuellement un dispositif de protection contre le piégeage, naviguez jusqu'au sous-menu SYSTEM SETTINGS > MONITORED EYES/EDGES (paramètres du système > yeux/bords surveillés); sinon le dispositif surveillé sera appris automatiquement.

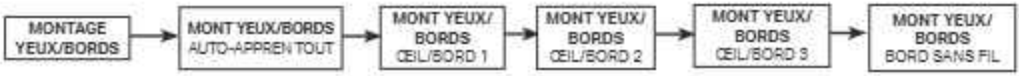


## MONITEUR DE TENSION DE CÂBLE

Pour visualiser ou apprendre automatiquement le moniteur de tension de câble, naviguez vers SYSTEM SETTINGS > CABLE TNS MONT (paramètres du système > montage TNS câble)

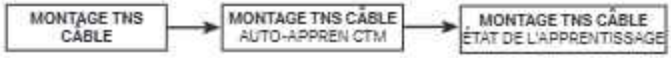


## MODE DE FONCTIONNEMENT (RECOMMANDÉ)

Pour modifier le mode de fonctionnement par rapport aux valeurs par défaut B2 ou C2, accédez au sous-menu SYSTEM SETTINGS > OPERATION MODE (paramètres du système > mode de fonctionnement).

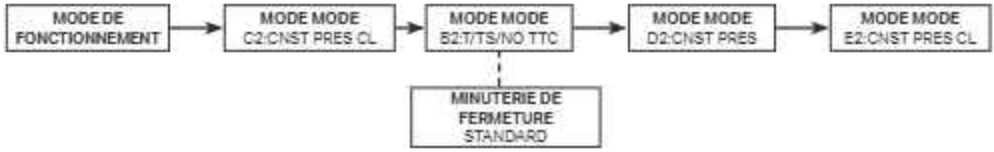


## OPTIONS DE BATTERIE

Si la batterie de secours (BBU) est connectée, veuillez noter le comportement par défaut en cas de panne de courant et de batterie faible :

- Pour les versions de micrologiciel antérieures à 1.16 :

Panne de courant alternatif - Fermeture automatique de la porte (DOOR CLOSE [fermeture de porte])

Batterie faible - Fermeture et maintien automatique de la porte (DOOR CLOSE&HOLD [fermeture de pore et tenue])

- Pour les versions 1.16 et plus récentes du micrologiciel :

Panne de courant alternatif - Pas de mouvement automatique de la porte (BATTERY RUN [batterie utilisée])

Batterie faible - Pas de mouvement automatique de la porte (BATTERY RUN [batterie utilisée])

Pour modifier le comportement de l'opérateur avec les options de la batterie, naviguez vers SYSTEM SETTINGS > BATTERY OPTIONS (paramètres du système > options de batterie)

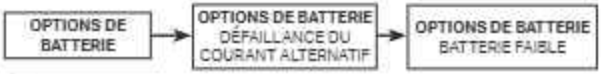


## RÉACQUISITION INTELLIGENTE DE POSITIONS

*IMPORTANT : Pour les opérateurs avec la version 1.21 du micrologiciel et plus récente, si l'alimentation ou la position est perdue lorsque la porte est complètement fermée, les fonctions de fermeture automatique (Timer Secure et MyQ Schedule) sont désactivées. Si une commande de fermeture initiée par l'utilisateur est émise (commande murale, application myQ ou émetteur à distance) avant que la position ne soit rétablie, l'opérateur peut reculer hors du sol, déplacer brièvement la porte dans la direction ouverte, puis revenir lentement à la limite fermée. Il s'agit d'un comportement attendu de l'opérateur qui ne nécessite pas d'entretien.*

# Programmation supplémentaire

## CONNECTIVITÉ (RECOMMANDÉE)

Pour connecter l'opérateur à un réseau, naviguez jusqu'au sous-menu SYSTEM SETTINGS > CONNECTIVITY > LEARN > LEARN WIFI (paramètres du système > connectivité > apprentissage > apprendre le wi-fi). Voir la section « myQ® Smart Facility Access » pour connecter vos appareils à myQ® Business Facility.

Maintenez les boutons ENTRÉE et vers le BAS enfoncés pendant trois secondes pour ouvrir le menu de l'information système.

Pour apprendre des télécommandes/émetteurs, naviguez vers SYSTEM SETTINGS > CONNECTIVITY > LEARN > SUBMENU (paramètres du système > connectivité > apprentissage > sous-menu). Une fois en mode d'apprentissage, appuyez et relâchez la touche souhaitée de la télécommande/l'émetteur à apprendre.

Dans la version de micrologiciel 1.16 et les versions plus récentes, sélectionnez RAPID LEARN (apprentissage rapide) pour démarrer une période d'apprentissage de la même commande (SBC/OPEN/CLOSE/STOP [SBC/ouverture/fermeture/arrêt]) sur plusieurs émetteurs.

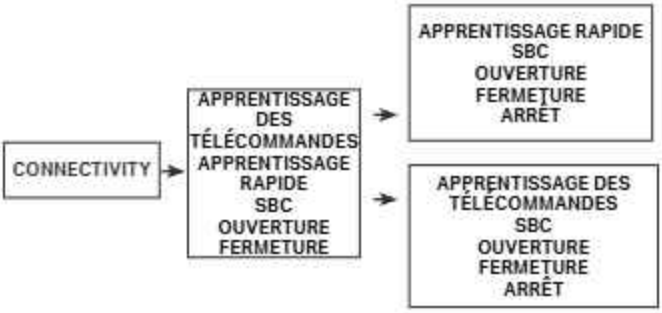


## FRÉQUENCE DE L'ÉMETTEUR

Pour changer la fréquence de l'émetteur, naviguez à PARAMÈTRES SYSTÈME > (Entrez le mot de passe) > CONNECTIVITÉ > APPRENDRE > FRÉQUENCE RX > (Sélectionnez la fréquence désirée) > ENREGISTRER > QITTER

# Programmation supplémentaire

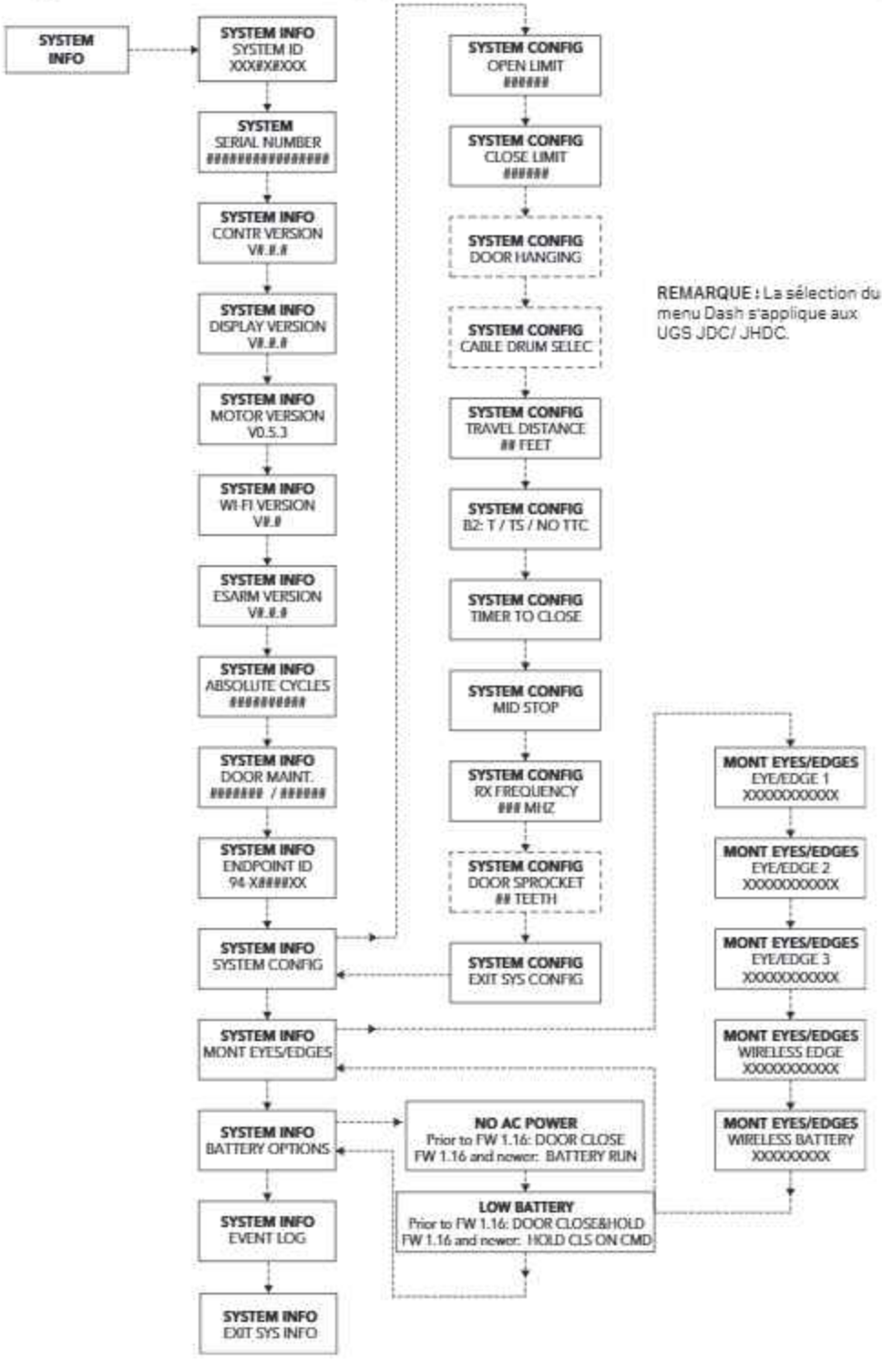


**REMARQUE :** La sélection du menu Dash s'applique aux UGS JDC/ JHDC.

# Programmation supplémentaire

Modes de fonctionnement

Cet opérateur est programmé pour fonctionner dans l'un de quatre modes de fonctionnement différents. Reportez-vous au de cette section pour plus de détails.

MODE B2

- Fonctionne avec les boutons du contrôleur mural, de myQ Facility®, du contrôleur mural câblé à 3 boutons et de l'émetteur à 3 boutons; momentané pour ouvrir, arrêter et fermer.
- Fonctionne avec la commande à bouton unique et l'émetteur à bouton unique; momentané pour ouvrir, arrêter, fermer et arrêter et inverser.
- Un dispositif de protection contre le piégeage surveillé doit être connecté pour les mouvements vers le bas. Les dispositifs de protection contre le piégeage surveillés sont à apprentissage automatique ou configurés manuellement par le biais du menu de la commande murale..
- L'activation d'un dispositif de protection contre le piégeage surveillé inversera la porte jusqu'à sa limite d'ouverture. Un dispositif de protection contre le piégeage surveillé activé peut être neutralisé par une pression constante de 5 secondes sur le bouton de fermeture de la commande murale.

Le TTC est disponible en mode B2 avec deux réglages. L'utilisateur peut sélectionner une minuterie de fermeture (TTC) souhaitée dans le menu Timers (Minuteries) (la minuterie maximale est de 999 secondes).
La TTC est disponible en mode B2 avec deux réglages. L'utilisateur peut sélectionner une minuterie de fermeture (TTC) dans le menu Timers (Minuteries). En mode B2, la fonction de concessionnaire automobile est disponible. L'entrée du concessionnaire (généralement un commutateur à pédale, un détecteur de boucle ou un capteur de mouvement) ouvre la porte à mi-arrêt et la TTC est activée. L'entrée répétée du concessionnaire n'ouvre pas la porte au-delà du mi-arrêt et réinitialise la minuterie TTC. La TTC peut être réglée soit sur une fermeture unique, soit sur une fermeture sécurisée par minuterie.
La fonction PSTS est disponible dans la version B2. Pour plus d'information, veuillez vous référer à la section PSTS.

B2 / T (FERMETURE UNIQUE)

- Une fois le délai TTC écoulé, l'opérateur ferme la porte.
- La minuterie TTC est active à la limite d'ouverture ou à un mi-arrêt défini.
- La bouton de FERMETURE ferme immédiatement la porte.
- Le bouton d'ARRÊT annule la TTC pour ce cycle (pas de mouvement automatique).
- La bouton d'OUVERTURE réinitialise la minuterie TTC.
- La TTC est désactivée si la porte s'inverse à cause d'un obstacle.
- L'entrée « Timer Defeat » (annulation de la minuterie) arrête la minuterie TTC.

B2/ TS (MINUTERIE SÉCURISÉE)

- Une fois le délai TTC écoulé, l'opérateur ferme la porte.
- La minuterie TTC est active à tout endroit où la limite de fermeture est dépassée. La bouton de FERMETURE ferme immédiatement la porte.
- Le bouton d'ARRÊT réinitialise la minuterie TTC (maintenir le bouton enfoncé met en pause, relâcher le bouton réinitialise)
- La bouton d'OUVERTURE réinitialise la minuterie TTC.
- L'activation de LIMIP réinitialise la minuterie.
- La TTC est activée après que l'activation du dispositif de protection contre le piégeage surveillé inverse la porte jusqu'à sa limite d'ouverture. Le contrôleur tentera à l'infini de fermer la porte jusqu'à ce qu'il atteigne la limite de fermeture.
- L'entrée « Timer Defeat » (annulation de la minuterie) arrête la minuterie TTC.

***Remarque :*** *Pour les versions 1.13 et 1.14 du micrologiciel, la TTC ne sera pas activé après avoir relâché la déconnexion pour les modèles RJDO et réengagé le moteur pour les modèles JHDO - la prochaine commande de mouvement (c'est-à-dire la commande murale, l'émetteur, etc.) réactivera la TTC.*

ACTIVATION DE LA MINUTERIE SÉCURISÉE LORS DE LA MISE SOUS TENSION

Pour une nouvelle unité ou carte d'entretien avec le micrologiciel v1.20 ou une version ultérieure :
Naviguez jusqu'à : PARAMÈTRES SYSTÈME > MODE DE FONCTIONNEMENT > B2 : MINUTERIE SÉCURISÉE
Réglez la durée de la minuterie
Lorsque vous y êtes invité : APRÈS LE CYCLE D'ALIMENTATION
Sélectionnez ENABLE TS (activation de la minuterie sécurisée) qui est en surbrillance par défaut lors de la première configuration, inactif tant qu'une durée de minuterie n'est pas définie
Pour les unités précédemment installées mises à jour du micrologiciel à v1.20 ou une version ultérieure :
(La valeur par défaut est DISABLED TS (minuterie sécurisée inactive) après la mise à jour, même si la minuterie sécurisée TTC était précédemment activée)
Naviguez jusqu'à : PARAMÈTRES SYSTÈME > MODE DE FONCTIONNEMENT > B2 : MINUTERIE SÉCURISÉE
Réglez ou confirmez la durée de la minuterie
Lorsque vous y êtes invité : APRÈS LE CYCLE D'ALIMENTATION
Sélectionnez ENABLE TS (Activez minuterie sécurisée)
ACTIVER TS (Activez minuterie sécurisée) : Si elle est activée, la minuterie TTC sera active à la mise sous tension lorsque l'état de la porte enregistré avant la coupure de courant était autre chose que Closed (Fermée) (p. ex., Open, Midstop, Stopped).

C2 MODE (PAR DÉFAUT)

- Fonctionne avec les boutons du contrôleur mural, du contrôleur mural câblé à 3 boutons et de l'émetteur à 3 boutons*; momentané pour ouvrir, arrêter et pression constante pour fermer.
- Fonctionne avec la commande à bouton unique et l'émetteur à bouton unique*; momentané pour ouvrir, arrêter, et arrêter et inverser.
- Fonctionne sans dispositif de protection contre le piégeage surveillé mais peut fonctionner si un dispositif de protection contre le piégeage surveillé est contrôlé et connecté pour le mouvement vers le bas.
- L'activation du dispositif de protection contre le piégeage surveillé inverse la porte jusqu'à sa limite d'ouverture. Un dispositif de protection contre le piégeage surveillé activé peut être neutralisé par une pression constante de 5 secondes sur le bouton de fermeture de la commande murale.

*La pression constante pour fermer n'est pas disponible à partir d'un dispositif de commande à distance (émetteur ou myQ® Business™).

# Programmation supplémentaire

## Déterminer le mode de fonctionnement

Lisez les descriptions des différents types de câblage pour déterminer le réglage qui convient à chaque application. Une fois le type de câblage déterminé, réglez le cadran de sélection en conséquence.

UN DISPOSITIF DE PROTECTION CONTRE LE PIÉGEAGE SURVEILLÉ LIFTMASTER (LMEP) EST REQUIS

Un dispositif de protection contre le piégeage surveillé LiftMaster est nécessaire pour les types de câblage suivants.

### B2

Contact momentané pour l'ouverture, la fermeture et l'arrêt, plus câblage pour le dispositif de détection pour l'inversion et les dispositifs auxiliaires pour l'ouverture et la fermeture avec commande prioritaire d'ouverture. Un mi-arrêt à peut être programmé avec ce type de câblage. Compatible avec la station à 3 boutons, la station à 1 bouton, la télécommande à 1 et 3 boutons.

### B2 / T

Contact momentané d'ouverture, de fermeture et d'arrêt avec commande prioritaire d'ouverture et minuterie de fermeture. Tout dispositif qui provoque l'ouverture de la porte, à l'exception de tout dispositif d'entrée de bord de détection, active la minuterie de fermeture. Les commandes auxiliaires peuvent être connectées à l'entrée d'ouverture pour activer le minuteur de fermeture.

Si la minuterie de fermeture a été activée, le bouton d'ouverture et la radiocommande peuvent recycler la minuterie. Le bouton d'arrêt désactive la minuterie jusqu'à la prochaine entrée de commande. La minuterie de fermeture fonctionnera à partir du mi-arrêt programmable avec ce type de câblage. Compatible avec la station à 3 boutons, la station à 1 bouton et les télécommandes à 1 et 3 boutons.

***REMARQUE :*** *Mode « concessionnaire automobile » programmable disponible.*

### B2 / TS

Ce mode tente de fermer la porte à partir de n'importe quelle position, sauf lorsqu'elle est complètement fermée ou lorsqu'une entrée de protection contre le piégeage est présente. Le bouton d'arrêt ne désactivera pas la minuterie de fermeture, quelle que soit sa position. Pour désactiver la minuterie de fermeture dans ce mode, l'installation d'un interrupteur d'invalidation est nécessaire (voir la section « Diagramme de câblage »).

Contact momentané d'ouverture, de fermeture et d'arrêt avec commande prioritaire d'ouverture et minuterie de fermeture. Tout dispositif qui provoque l'ouverture de la porte, y compris un dispositif d'inversion, active la minuterie de fermeture. Les commandes auxiliaires peuvent être connectées à l'entrée d'ouverture pour activer le minuteur de fermeture. Si la minuterie a été activée, le bouton d'ouverture et la radiocommande permettent de recycler la minuterie. La minuterie de fermeture fonctionnera à partir du mi-arrêt programmable avec ce type de câblage. Compatible avec la station à 3 boutons, la station à 1 bouton et la télécommande à 1 ou 3 boutons.

***REMARQUE :*** *Le « mode Concessionnaire automobile » programmable est disponible.*

### FSTS

Le mode de fonctionnement FSTS (minuterie de caserne de pompiers sécurisée) facilite le fonctionnement contrôlé de l'opérateur de porte commerciale, principalement conçu pour la sécurité et la commodité dans les casernes de pompiers. Contrairement aux modes opérationnels conventionnels, le système FSTS intègre des fonctionnalités spécialisées pour garantir un fonctionnement sans faille dans les scénarios d'urgence.

Prérequis :

- Mode B2 avec au moins 1 dispositif de protection contre le piégeage LiftMaster.
- Non obligatoire, mais le FSTS est couramment utilisé avec un mi-arrêt d'ouverture configuré.
- Entrée programmable configurée en mode FSTS.
- Le système exige que la minuterie sécurisée soit configurée lors de la sélection du FSTS.

Caractéristiques principales :

- Entrées personnalisables : Le FSTS permet l'intégration de divers dispositifs d'entrée, généralement activés par un bouton champignon, configurable par le biais du menu de programmation. L'entrée programmable doit être réglée sur le mode FSTS pour permettre la compatibilité et la fonctionnalité.
- Entrée active d'ouverture et maintient la porte ouverte : Lorsque l'entrée FSTS est activée, la porte s'ouvre et reste en position ouverte jusqu'à ce que l'entrée soit relâchée. Le fait de relâcher l'entrée déclenche et démarre la fonction de minuterie de fermeture, déclenchant la fermeture de la porte à l'expiration du délai.
- Fonctionnalité sécurisée de la minuterie temporaire : Dès l'activation, le FSTS lance la fonction de temporisation de la fermeture, invitant la porte à s'ouvrir complètement et à commencer à se fermer en fonction des paramètres de temps prédéfinis.
- Contournement du mi-arrêt : L'activation du FSTS sur l'entrée programmable contourne automatiquement l'arrêt intermédiaire ouvert, s'il est configuré, et démarre la minuterie à la limite d'ouverture.

### C2

Contact momentané pour ouvrir et arrêter avec une pression constante pour la fermeture, commande d'ouverture plus câblage pour le dispositif de détection pour inverser. Un mi-arrêt à peut être programmé avec ce type de câblage. Compatible avec le poste à 3 boutons et le poste à 1 bouton.

### E2

Contact momentané pour l'ouverture avec dérogation et pression constante pour la fermeture. Le relâchement du bouton de fermeture entraîne l'inversion de la porte (fonction de retournement) et le câblage du dispositif de détection s'inverse. Compatible avec la station à 3 boutons.

# Programmation supplémentaire

## D1

Pression constante pour l'ouverture et la fermeture avec câblage pour l'arrêt du dispositif de détection. Compatible avec les stations à 2 ou 3 boutons.

***REMARQUES IMPORTANTES :***

1. *Des verrouillages externes peuvent être utilisés avec tous les modes fonctionnels.*
2. *Les dispositifs auxiliaires sont tous les dispositifs qui n'ont que des contacts secs. Exemples : détecteur de boucle, détecteurs pneumatiques ou électriques, radiocommandes, stations à un bouton, cordons de tirage, etc.*
3. *La commande d'ouverture signifie que la porte peut être inversée pendant la fermeture en activant un dispositif d'ouverture sans qu'il soit nécessaire d'utiliser d'abord le bouton d'arrêt.*
4. *Lorsque la porte est dans une position d'arrêt autre que complètement fermée, et qu'une entrée LMEP ou EDGE (bord) est activée, la fonction de fermeture restreinte (RC) permet une commande de fermeture lorsque le bouton de fermeture est maintenu enfoncé. L'opérateur commencera à se fermer après 5 secondes. Si le bouton de fermeture est relâché, la porte s'arrête. En mode E2, la porte se déplace en position d'ouverture complète.*

# Programmation supplémentaire

## Déterminer et définir le mode de fonctionnement

Sélectionnez le mode de fonctionnement correspondant à votre application dans le menu du contrôleur mural.

| TYPE DE CÂBLAGE | DISPOSITIF | ACTION | ÉTAT | RÉPONSE |
|---|---|---|---|---|
| B2 - Contact momentané pour l'ouverture, la fermeture et l'arrêt, plus câblage du dispositif de détection pour l'inversion et des dispositifs auxiliaires pour l'ouverture et la fermeture avec commande prioritaire d'ouverture. Des mi-arrêts (également appelés arrêts à mi-course) peuvent être programmés avec ce type de câblage. Mi-arrêt de fermeture disponible mais ne figure pas dans le tableau. Compatible avec la station à 3 boutons, la station à 1 bouton, la télécommande à 1 et 3 boutons. Dispositif de protection surveillé contre le piégeage (LMEP) requis. | Boutons du panneau avant (membrane) et contrôleur mural à 3 boutons | La bouton d'OUVERTURE est enfoncé momentanément | Opérateur à la limite d'OUVERTURE | Pas de changement d'état |
| | | | Opérateur à la limite de FERMETURE | La porte s'ouvre jusqu'à la limite ou le mi-arrêt d'OUVERTURE |
| | | | Ouverture de la porte | Pas de changement d'état |
| | | | Fermeture de la porte | La porte s'inverse automatiquement jusqu'à la limite ou le mi-arrêt d'OUVERTURE |
| | | | Porte au mi-arrêt d'ouverture | La porte s'ouvre jusqu'à la limite d'OUVERTURE |
| | | | La porte s'est arrêtée pendant le cycle d'ouverture ou de fermeture | La porte s'ouvre jusqu'à la limite ou le mi-arrêt d'OUVERTURE |
| | | La bouton de FERMETURE est enfoncé momentanément | Opérateur à la limite d'OUVERTURE | La porte se ferme jusqu'à la limite de FERMETURE |
| | | | Opérateur à la limite de FERMETURE | Pas de changement d'état |
| | | | Ouverture de la porte | Pas de changement d'état |
| | | | Fermeture de la porte | Pas de changement d'état |
| | | | Porte au mi-arrêt d'ouverture | La porte se ferme jusqu'à la limite de FERMETURE |
| | | | La porte s'est arrêtée pendant le cycle d'ouverture ou de fermeture | La porte se ferme jusqu'à la limite de FERMETURE |
| | | La bouton d'ARRÊT est enfoncé momentanément | Opérateur à la limite d'OUVERTURE | Pas de changement d'état |
| | | | Opérateur à la limite de FERMETURE | Pas de changement d'état |
| | | | Ouverture de la porte | Butées de porte |
| | | | Fermeture de la porte | Butées de porte |
| | | | Porte au mi-arrêt d'ouverture | Pas de changement d'état |
| | | | La porte s'est arrêtée pendant le cycle d'ouverture ou de fermeture | Pas de changement d'état |
| | | La bouton d'OUVERTURE est maintenu enfoncé (pression constante) | Opérateur à la limite d'OUVERTURE | Pas de changement d'état |
| | | | Opérateur à la limite de FERMETURE | La porte s'ouvre jusqu'à la limite d'OUVERTURE (contourne le mi-arrêt) |
| | | | Ouverture de la porte | Pas de changement d'état (contourne le mi-arrêt) |
| | | | Fermeture de la porte | La porte s'inverse automatiquement jusqu'à la limite d'OUVERTURE (contourne le mi-arrêt) |
| | | | Porte au mi-arrêt d'ouverture | La porte s'ouvre jusqu'à la limite d'OUVERTURE |
| | | | La porte s'est arrêtée pendant le cycle d'ouverture ou de fermeture | La porte s'ouvre jusqu'à la limite d'OUVERTURE (contourne le mi-arrêt) |
| | | La bouton de FERMETURE est maintenu enfoncé (pression constante) | Opérateur à la limite d'OUVERTURE | La porte se ferme jusqu'à la limite de FERMETURE |
| | | | Opérateur à la limite de FERMETURE | Pas de changement d'état |
| | | | Ouverture de la porte | Pas de changement d'état |
| | | | Fermeture de la porte | Pas de changement d'état |
| | | | Porte au mi-arrêt d'ouverture | La porte se ferme jusqu'à la limite de FERMETURE |
| | | | La porte s'est arrêtée pendant le cycle d'ouverture ou de fermeture | La porte se ferme jusqu'à la limite de FERMETURE |
| | Télécommande à 3 boutons programmée pour l'OUVERTURE/la FERMETURE et l'ARRÊT | La bouton d'OUVERTURE est enfoncé momentanément | Opérateur à la limite d'OUVERTURE | Pas de changement d'état |
| | | | Opérateur à la limite de FERMETURE | La porte s'ouvre jusqu'à la limite d'OUVERTURE la plus proche ou jusqu'à le mi-arrêt |
| | | | Ouverture de la porte | Pas de changement d'état |
| | | | Fermeture de la porte | La porte s'inverse automatiquement jusqu'à la limite ou le mi-arrêt d'OUVERTURE |
| | | | Porte au mi-arrêt d'ouverture | La porte s'ouvre jusqu'à la limite d'OUVERTURE |
| | | | La porte s'est arrêtée pendant le cycle d'ouverture ou de fermeture | La porte s'ouvre jusqu'à la limite d'OUVERTURE |
| | | La bouton de FERMETURE est enfoncé momentanément | Opérateur à la limite d'OUVERTURE | La porte se ferme jusqu'à la limite de FERMETURE |
| | | | Opérateur à la limite de FERMETURE | Pas de changement d'état |
| | | | Ouverture de la porte | Pas de changement d'état |
| | | | Fermeture de la porte | Pas de changement d'état |
| | | | Porte au mi-arrêt d'ouverture | La porte se ferme jusqu'à la limite de FERMETURE |
| | | | La porte s'est arrêtée pendant le cycle d'ouverture ou de fermeture | La porte se ferme jusqu'à la limite de FERMETURE |
| | | La bouton d'ARRÊT est enfoncé momentanément | Opérateur à la limite d'OUVERTURE | Pas de changement d'état |
| | | | Opérateur à la limite de FERMETURE | Pas de changement d'état |
| | | | Ouverture de la porte | Butées de porte |
| | | | Fermeture de la porte | Butées de porte |
| | | | Porte au mi-arrêt d'ouverture | Pas de changement d'état |
| | | | La porte s'est arrêtée pendant le cycle d'ouverture ou de fermeture | Pas de changement d'état |
| | Télécommande à bouton unique programmée comme SBO | La bouton est enfoncé | Opérateur à la limite d'OUVERTURE | La porte se ferme jusqu'à la limite de FERMETURE |
| | | | Opérateur à la limite de FERMETURE | La porte s'ouvre jusqu'à la limite ou le mi-arrêt d'OUVERTURE |
| | | | Ouverture de la porte | Butées de porte |
| | | | Fermeture de la porte | La porte s'inverse automatiquement jusqu'à la limite ou le mi-arrêt d'OUVERTURE |
| | | | Porte au mi-arrêt d'ouverture | La porte s'ouvre jusqu'à la limite d'OUVERTURE |
| | | | La porte s'est arrêtée pendant le cycle d'ouverture | La porte se ferme jusqu'à la limite de FERMETURE |
| | | | La porte s'est arrêtée pendant le cycle de fermeture | La porte s'ouvre jusqu'à la limite ou le mi-arrêt d'OUVERTURE |

# Programmation supplémentaire

| TYPE DE CÂBLAGE | DISPOSITIF | ACTION | ÉTAT | RÉPONSE |
|---|---|---|---|---|
| B2 (suite) | Contrôleur mural à bouton unique (câblé) | Le bouton est enfoncé | Opérateur à la limite d'OUVERTURE | La porte se ferme jusqu'à la limite de FERMETURE |
| | | | Opérateur à la limite de FERMETURE | La porte s'ouvre jusqu'à la limite ou le mi-arrêt d'OUVERTURE |
| | | | Ouverture de la porte | Butées de porte |
| | | | Fermeture de la porte | La porte s'inverse automatiquement jusqu'à la limite ou le mi-arrêt d'OUVERTURE |
| | | | Porte au mi-arrêt d'ouverture | La porte s'ouvre jusqu'à la limite d'OUVERTURE |
| | | | La porte s'est arrêtée pendant le cycle d'ouverture | La porte se ferme jusqu'à la limite de FERMETURE |
| | | | La porte s'est arrêtée pendant le cycle de fermeture | La porte s'ouvre jusqu'à la limite ou le mi-arrêt d'OUVERTURE |
| | | Le bouton est maintenu (pression constante) | Ouverture de la porte | Pas de changement d'état (contourne le mi-arrêt) |
| | myQ® Smart Facility Access | La bouton d'OUVERTURE est enfoncé | Opérateur à la limite d'OUVERTURE | Pas de changement d'état |
| | | | Opérateur à la limite de FERMETURE | La porte s'ouvre jusqu'à la limite ou le mi-arrêt d'OUVERTURE |
| | | | Ouverture de la porte | Pas de changement d'état |
| | | | Fermeture de la porte | La porte s'inverse automatiquement jusqu'à la limite ou le mi-arrêt d'OUVERTURE |
| | | | Porte au mi-arrêt d'ouverture | La porte s'ouvre jusqu'à la limite d'OUVERTURE |
| | | | La porte s'est arrêtée pendant le cycle d'ouverture ou de fermeture | La porte s'ouvre jusqu'à la limite ou le mi-arrêt d'OUVERTURE |
| | | La bouton de FERMETURE est enfoncé | Opérateur à la limite d'OUVERTURE | La porte se ferme jusqu'à la limite de FERMETURE |
| | | | Opérateur à la limite de FERMETURE | Pas de changement d'état |
| | | | Ouverture de la porte | Pas de changement d'état |
| | | | Fermeture de la porte | Pas de changement d'état |
| | | | Porte au mi-arrêt d'ouverture | La porte se ferme jusqu'à la limite de FERMETURE |
| | | | La porte s'est arrêtée pendant le cycle d'ouverture ou de fermeture | La porte se ferme jusqu'à la limite de FERMETURE |
| C2<br>Contact momentané pour ouvrir et arrêter avec une pression constante pour la fermeture (appareils câblés UNIQUEMENT), commande prioritaire d'ouverture plus câblage du dispositif de détection pour l'inversion. Un mi-arrêt peut être programmé avec ce type de câblage.<br>Compatible avec le poste à 3 boutons et le poste à un bouton | Boutons du panneau avant (membrane) et contrôleur mural à 3 boutons | La bouton d'OUVERTURE est enfoncé momentanément | Opérateur à la limite d'OUVERTURE | Pas de changement d'état |
| | | | Opérateur à la limite de FERMETURE | La porte s'ouvre jusqu'à la limite ou le mi-arrêt d'OUVERTURE |
| | | | Ouverture de la porte | Pas de changement d'état |
| | | | Fermeture de la porte | La porte s'inverse automatiquement jusqu'à la limite ou le mi-arrêt d'OUVERTURE |
| | | | Porte au mi-arrêt d'ouverture | La porte s'ouvre jusqu'à la limite d'OUVERTURE |
| | | | La porte s'est arrêtée pendant le cycle d'ouverture ou de fermeture | La porte s'ouvre jusqu'à la limite ou le mi-arrêt d'OUVERTURE |
| | | La bouton de FERMETURE est enfoncé momentanément | Opérateur à la limite d'OUVERTURE | La porte se ferme et s'arrête lorsque le bouton est relâché |
| | | | Opérateur à la limite de FERMETURE | Pas de changement d'état |
| | | | Ouverture de la porte | Pas de changement d'état |
| | | | Fermeture de la porte | Pas de changement d'état |
| | | | Porte au mi-arrêt d'ouverture | La porte se ferme et s'arrête lorsque le bouton est relâché |
| | | | La porte s'est arrêtée pendant le cycle d'ouverture ou de fermeture | La porte se ferme et s'arrête lorsque le bouton est relâché |
| | | La bouton d'ARRÊT est enfoncé momentanément | Opérateur à la limite d'OUVERTURE | Pas de changement d'état |
| | | | Opérateur à la limite de FERMETURE | Pas de changement d'état |
| | | | Ouverture de la porte | Butées de porte |
| | | | Fermeture de la porte | Butées de porte |
| | | | Porte au mi-arrêt d'ouverture | Pas de changement d'état |
| | | | La porte s'est arrêtée pendant le cycle d'ouverture ou de fermeture | Pas de changement d'état |
| | | La bouton d'OUVERTURE est maintenu enfoncé (pression constante) | Opérateur à la limite d'OUVERTURE | Pas de changement d'état |
| | | | Opérateur à la limite de FERMETURE | La porte s'ouvre jusqu'à la limite d'OUVERTURE (contourne le mi-arrêt) |
| | | | Ouverture de la porte | Pas de changement d'état (contourne le mi-arrêt) |
| | | | Fermeture de la porte | La porte s'inverse automatiquement jusqu'à la limite d'OUVERTURE (contourne le mi-arrêt) |
| | | | Porte au mi-arrêt d'ouverture | La porte s'ouvre jusqu'à la limite d'OUVERTURE |
| | | | La porte s'est arrêtée pendant le cycle d'ouverture ou de fermeture | La porte s'ouvre jusqu'à la limite d'OUVERTURE (contourne le mi-arrêt) |
| | | La bouton de FERMETURE est maintenu enfoncé (pression constante) | Opérateur à la limite d'OUVERTURE | La porte se ferme jusqu'à la limite de FERMETURE |
| | | | Opérateur à la limite de FERMETURE | Pas de changement d'état |
| | | | Ouverture de la porte | Pas de changement d'état |
| | | | Fermeture de la porte | Pas de changement d'état |
| | | | Porte au mi-arrêt d'ouverture | La porte se ferme jusqu'à la limite de FERMETURE |
| | | | La porte s'est arrêtée pendant le cycle d'ouverture ou de fermeture | La porte se ferme jusqu'à la limite de FERMETURE |

# Programmation supplémentaire

| TYPE DE CÂBLAGE | DISPOSITIF | ACTION | ÉTAT | RÉPONSE |
|---|---|---|---|---|
| C2 (suite) | Télécommande à 3 boutons programmée pour l'OUVERTURE/la FERMETURE et l'ARRÊT | Le bouton d'OUVERTURE est enfoncé momentanément | Opérateur à la limite d'OUVERTURE | Pas de changement d'état |
| | | | Opérateur à la limite de FERMETURE | La porte s'ouvre jusqu'à la limite ou le mi-arrêt d'OUVERTURE |
| | | | Ouverture de la porte | Pas de changement d'état |
| | | | Fermeture de la porte | La porte s'inverse automatiquement jusqu'à la limite ou le mi-arrêt d'OUVERTURE |
| | | | Porte au mi-arrêt d'ouverture | La porte s'ouvre jusqu'à la limite d'OUVERTURE |
| | | | La porte s'est arrêtée pendant le cycle d'ouverture ou de fermeture | La porte s'ouvre jusqu'à la limite ou le mi-arrêt d'OUVERTURE |
| | | Le bouton de FERMETURE est enfoncé momentanément | Opérateur à la limite d'OUVERTURE | Pas de changement d'état |
| | | | Opérateur à la limite de FERMETURE | Pas de changement d'état |
| | | | Ouverture de la porte | Pas de changement d'état |
| | | | Fermeture de la porte | Pas de changement d'état |
| | | | Porte au mi-arrêt d'ouverture | Pas de changement d'état |
| | | | La porte s'est arrêtée pendant le cycle d'ouverture ou de fermeture | Pas de changement d'état |
| | | Le bouton d'ARRÊT est enfoncé momentanément | Opérateur à la limite d'OUVERTURE | Pas de changement d'état |
| | | | Opérateur à la limite de FERMETURE | Pas de changement d'état |
| | | | Ouverture de la porte | Butées de porte |
| | | | Fermeture de la porte | Butées de porte |
| | | | Porte au mi-arrêt d'ouverture | Pas de changement d'état |
| | | | La porte s'est arrêtée pendant le cycle d'ouverture ou de fermeture | Pas de changement d'état |
| | Télécommande à bouton unique programmée comme SBC | Le bouton est enfoncé | Opérateur à la limite d'OUVERTURE | Pas de changement d'état |
| | | | Opérateur à la limite de FERMETURE | La porte s'ouvre jusqu'à la limite ou le mi-arrêt d'OUVERTURE |
| | | | Ouverture de la porte | Butées de porte |
| | | | Fermeture de la porte | La porte s'inverse automatiquement jusqu'à la limite ou le mi-arrêt d'OUVERTURE |
| | | | Porte au mi-arrêt d'ouverture | La porte s'ouvre jusqu'à la limite d'OUVERTURE |
| | | | La porte s'est arrêtée pendant le cycle d'ouverture | Pas de changement d'état |
| | | | La porte s'est arrêtée pendant le cycle de fermeture | La porte s'ouvre jusqu'à la limite ou le mi-arrêt d'OUVERTURE |
| | Contrôleur mural à bouton unique (câblé) | Le bouton est enfoncé | Opérateur à la limite d'OUVERTURE | La porte se ferme et s'arrête lorsque le bouton est relâché |
| | | | Opérateur à la limite de FERMETURE | La porte s'ouvre jusqu'à la limite ou le mi-arrêt d'OUVERTURE |
| | | | Ouverture de la porte | Butées de porte |
| | | | Fermeture de la porte | La porte s'inverse automatiquement jusqu'à la limite ou le mi-arrêt d'OUVERTURE |
| | | | Porte au mi-arrêt d'ouverture | La porte s'ouvre jusqu'à la limite d'OUVERTURE |
| | | | La porte s'est arrêtée pendant le cycle d'ouverture | La porte se ferme et s'arrête lorsque le bouton est relâché |
| | | | La porte s'est arrêtée pendant le cycle de fermeture | La porte s'ouvre jusqu'à la limite ou le mi-arrêt d'OUVERTURE |
| | | Le bouton est maintenu (pression constante) | Ouverture de la porte | Pas de changement d'état ou mi-arrêt |
| | myQ® Smart Facility Access | Le bouton d'OUVERTURE est enfoncé | Opérateur à la limite d'OUVERTURE | Pas de changement d'état |
| | | | Opérateur à la limite de FERMETURE | La porte s'ouvre jusqu'à la limite ou le mi-arrêt d'OUVERTURE |
| | | | Ouverture de la porte | Pas de changement d'état |
| | | | Fermeture de la porte | La porte s'inverse automatiquement jusqu'à la limite ou le mi-arrêt d'OUVERTURE |
| | | | Porte au mi-arrêt d'ouverture | La porte s'ouvre jusqu'à la limite d'OUVERTURE |
| | | | La porte s'est arrêtée pendant le cycle d'ouverture ou de fermeture | La porte s'ouvre jusqu'à la limite ou le mi-arrêt d'OUVERTURE |
| | | Le bouton de fermeture est enfoncé | Opérateur à la limite d'OUVERTURE | Pas de changement d'état |
| | | | Opérateur à la limite de FERMETURE | Pas de changement d'état |
| | | | Ouverture de la porte | Pas de changement d'état |
| | | | Fermeture de la porte | Pas de changement d'état |
| | | | Porte au mi-arrêt d'ouverture | Pas de changement d'état |
| | | | La porte s'est arrêtée pendant le cycle d'ouverture ou de fermeture | Pas de changement d'état |

# Programmation supplémentaire

| TYPE DE CÂBLAGE | DISPOSITIF | ACTION | ÉTAT | RÉPONSE |
|---|---|---|---|---|
| #2 - Contact momentané pour l'ouverture prioritaire et pression constante pour la fermeture. Le rattachement du bouton de fermeture entraîne l'inversion de la porte (fonction de rebroussement) et le câblage du dispositif de détection d'inversa. Compatible avec la station à 3 boutons. | Contrôleur mural à 3 boutons | Le bouton d'OUVERTURE est enfoncé momentanément | Opérateur à la limite d'OUVERTURE | Pas de changement d'état |
| | | | Opérateur à la limite de FERMETURE | La porte s'ouvre jusqu'à la limite ou le mi-arrêt d'OUVERTURE |
| | | | Ouverture de la porte | Pas de changement d'état |
| | | | Fermeture de la porte | La porte s'inverse automatiquement jusqu'à la limite ou le mi-arrêt d'OUVERTURE |
| | | | Porte au mi-arrêt d'ouverture | La porte s'ouvre jusqu'à la limite d'OUVERTURE |
| | | | La porte s'est arrêtée pendant le cycle d'ouverture ou de fermeture | La porte s'ouvre jusqu'à la limite ou le mi-arrêt d'OUVERTURE |
| | | Le bouton de FERMETURE est enfoncé momentanément | Opérateur à la limite d'OUVERTURE | La porte se ferme et s'inverse automatiquement lorsque le bouton est relâché |
| | | | Opérateur à la limite de FERMETURE | Pas de changement d'état |
| | | | Ouverture de la porte | Pas de changement d'état |
| | | | Fermeture de la porte | Pas de changement d'état |
| | | | Porte au mi-arrêt d'ouverture | La porte se ferme et s'inverse automatiquement lorsque le bouton est relâché |
| | | | La porte s'est arrêtée pendant le cycle d'ouverture ou de fermeture | La porte se ferme et s'inverse automatiquement lorsque le bouton est relâché |
| | | Le bouton d'ARRÊT est enfoncé momentanément | Opérateur à la limite d'OUVERTURE | Pas de changement d'état |
| | | | Opérateur à la limite de FERMETURE | Pas de changement d'état |
| | | | Ouverture de la porte | Butées de porte |
| | | | Fermeture de la porte | Butées de porte |
| | | | Porte au mi-arrêt d'ouverture | Pas de changement d'état |
| | | | La porte s'est arrêtée pendant le cycle d'ouverture ou de fermeture | Pas de changement d'état |
| | | Le bouton d'OUVERTURE est maintenu enfoncé (pression constante) | Opérateur à la limite d'OUVERTURE | Pas de changement d'état |
| | | | Opérateur à la limite de FERMETURE | La porte s'ouvre jusqu'à la limite d'OUVERTURE (contourne le mi-arrêt) |
| | | | Ouverture de la porte | Pas de changement d'état (contourne le mi-arrêt) |
| | | | Fermeture de la porte | La porte s'inverse automatiquement jusqu'à la limite d'OUVERTURE (contourne le mi-arrêt) |
| | | | Porte au mi-arrêt d'ouverture | La porte s'ouvre jusqu'à la limite d'OUVERTURE |
| | | | La porte s'est arrêtée pendant le cycle d'ouverture ou de fermeture | La porte s'ouvre jusqu'à la limite d'OUVERTURE (contourne le mi-arrêt) |
| | | Le bouton de FERMETURE est maintenu enfoncé (pression constante) | Opérateur à la limite d'OUVERTURE | La porte se ferme jusqu'à la limite de FERMETURE |
| | | | Opérateur à la limite de FERMETURE | Pas de changement d'état |
| | | | Ouverture de la porte | Pas de changement d'état |
| | | | Fermeture de la porte | Pas de changement d'état |
| | | | Porte au mi-arrêt d'ouverture | La porte se ferme et s'inverse automatiquement lorsque le bouton est relâché |
| | | | La porte s'est arrêtée pendant le cycle d'ouverture ou de fermeture | La porte se ferme et s'inverse automatiquement lorsque le bouton est relâché |
| | Télécommande à 3 boutons programmée pour l'OUVERTURE, la FERMETURE et l'ARRÊT | Le bouton d'OUVERTURE est enfoncé momentanément | Opérateur à la limite d'OUVERTURE | Pas de changement d'état |
| | | | Opérateur à la limite de FERMETURE | La porte s'ouvre jusqu'à la limite ou le mi-arrêt d'OUVERTURE |
| | | | Ouverture de la porte | Pas de changement d'état |
| | | | Fermeture de la porte | La porte s'inverse automatiquement jusqu'à la limite ou le mi-arrêt d'OUVERTURE |
| | | | Porte au mi-arrêt d'ouverture | La porte s'ouvre jusqu'à la limite d'OUVERTURE |
| | | | La porte s'est arrêtée pendant le cycle d'ouverture ou de fermeture | La porte s'ouvre jusqu'à la limite ou le mi-arrêt d'OUVERTURE |
| | | La bouton de FERMETURE est enfoncé momentanément | Opérateur à la limite d'OUVERTURE | Pas de changement d'état |
| | | | Opérateur à la limite de FERMETURE | Pas de changement d'état |
| | | | Ouverture de la porte | Pas de changement d'état |
| | | | Fermeture de la porte | Pas de changement d'état |
| | | | Porte au mi-arrêt d'ouverture | Pas de changement d'état |
| | | | La porte s'est arrêtée pendant le cycle d'ouverture ou de fermeture | Pas de changement d'état |
| | | Le bouton d'ARRÊT est enfoncé momentanément | Opérateur à la limite d'OUVERTURE | Pas de changement d'état |
| | | | Opérateur à la limite de FERMETURE | Pas de changement d'état |
| | | | Ouverture de la porte | Butées de porte |
| | | | Fermeture de la porte | Butées de porte |
| | | | Porte au mi-arrêt d'ouverture | Pas de changement d'état |
| | | | La porte s'est arrêtée pendant le cycle d'ouverture ou de fermeture | Pas de changement d'état |
| | Télécommande à un seul bouton | Le bouton est enfoncé | Opérateur à la limite d'OUVERTURE | Pas de changement d'état |
| | | | Opérateur à la limite de FERMETURE | Pas de changement d'état |
| | | | Ouverture de la porte | Pas de changement d'état |
| | | | Fermeture de la porte | Pas de changement d'état |
| | | | Porte au mi-arrêt d'ouverture | Pas de changement d'état |
| | | | La porte s'est arrêtée pendant le cycle d'ouverture ou de fermeture | Pas de changement d'état |
| | Contrôleur mural à un seul bouton (câblé) | Le bouton est enfoncé | Opérateur à la limite d'OUVERTURE | Pas de changement d'état |
| | | | Opérateur à la limite de FERMETURE | Pas de changement d'état |
| | | | Ouverture de la porte | Pas de changement d'état |
| | | | Fermeture de la porte | Pas de changement d'état |
| | | | Porte au mi-arrêt d'ouverture | Pas de changement d'état |
| | | | La porte s'est arrêtée pendant le cycle d'ouverture | Pas de changement d'état |
| | | | La porte s'est arrêtée pendant le cycle de fermeture | Pas de changement d'état |
| | myQ | L'image de la porte est enfoncée | Opérateur à la limite d'OUVERTURE | Pas de changement d'état |
| | | | Opérateur à la limite de FERMETURE | La porte s'ouvre jusqu'à la limite d'OUVERTURE |
| | | | Ouverture de la porte | Pas de changement d'état |
| | | | Fermeture de la porte | Pas de changement d'état |
| | | | Porte au mi-arrêt d'ouverture | Pas de changement d'état |
| | | | La porte s'est arrêtée pendant le cycle d'ouverture ou de fermeture | Pas de changement d'état |

# Programmation supplémentaire

| TYPE DE CABLAGE | DISPOSITIF | ACTION | ÉTAT | RÉPONSE |
|---|---|---|---|---|
| *D1 -* Pression constante pour l'ouverture et la fermeture avec câblage du dispositif de détection pour l'arrêt. Compatible avec les postes à 2 ou 3 boutons | Contrôleur mural à 3 boutons | Le bouton d'OUVERTURE est enfoncé momentanément | Opérateur à la limite d'OUVERTURE | Pas de changement d'état |
| | | | Opérateur à la limite de FERMETURE | La porte s'ouvre et s'arrête lorsque le bouton est relâché |
| | | | Ouverture de la porte | Pas de changement d'état |
| | | | Fermeture de la porte | Butées de porte |
| | | | Porte au mi-arrêt d'ouverture | La porte s'ouvre et s'arrête lorsque le bouton est relâché |
| | | | La porte s'est arrêtée pendant le cycle d'ouverture ou de fermeture | La porte s'ouvre et s'arrête lorsque le bouton est relâché |
| | | Le bouton de FERMETURE est enfoncé momentanément | Opérateur à la limite d'OUVERTURE | La porte se ferme et s'arrête lorsque le bouton est relâché |
| | | | Opérateur à la limite de FERMETURE | Pas de changement d'état |
| | | | Ouverture de la porte | Butées de porte |
| | | | Fermeture de la porte | Pas de changement d'état |
| | | | Porte au mi-arrêt d'ouverture | La porte se ferme et s'arrête lorsque le bouton est relâché |
| | | | La porte s'est arrêtée pendant le cycle d'ouverture ou de fermeture | La porte se ferme et s'arrête lorsque le bouton est relâché |
| | | Le bouton d'ARRÊT est enfoncé momentanément | Opérateur à la limite d'OUVERTURE | Pas de changement d'état |
| | | | Opérateur à la limite de FERMETURE | Pas de changement d'état |
| | | | Ouverture de la porte | Butées de porte |
| | | | Fermeture de la porte | Butées de porte |
| | | | Porte au mi-arrêt d'ouverture | Pas de changement d'état |
| | | | La porte s'est arrêtée pendant le cycle d'ouverture ou de fermeture | La porte ne s'arrête qu'en position fermée |
| | | Le bouton d'OUVERTURE est maintenu enfoncé (pression constante) | Opérateur à la limite d'OUVERTURE | Pas de changement d'état |
| | | | Opérateur à la limite de FERMETURE | La porte s'ouvre jusqu'à la limite d'OUVERTURE |
| | | | Ouverture de la porte | Pas de changement d'état |
| | | | Fermeture de la porte | Butées de porte |
| | | | Porte au mi-arrêt d'ouverture | La porte s'ouvre jusqu'à la limite d'OUVERTURE |
| | | | La porte s'est arrêtée pendant le cycle d'ouverture ou de fermeture | La porte ne s'arrête qu'en position fermée |
| | | Le bouton de FERMETURE est maintenu enfoncé (pression constante) | Opérateur à la limite d'OUVERTURE | La porte se ferme jusqu'à la limite de FERMETURE |
| | | | Opérateur à la limite de FERMETURE | Pas de changement d'état |
| | | | Ouverture de la porte | Pas de changement d'état |
| | | | Fermeture de la porte | Pas de changement d'état |
| | | | Porte au mi-arrêt d'ouverture | La porte se ferme jusqu'à la limite de FERMETURE |
| | | | La porte s'est arrêtée pendant le cycle d'ouverture ou de fermeture | La porte ne s'arrête qu'en position ouverte |
| | Télécommande à 3 boutons programmée pour l'OUVERTURE/la FERMETURE et l'ARRÊT<br><br>Tous les transmetteurs n'exercent pas une pression constante pour la fermeture. | Le bouton d'OUVERTURE est enfoncé momentanément | Opérateur à la limite d'OUVERTURE | Pas de changement d'état |
| | | | Opérateur à la limite de FERMETURE | Pas de changement d'état |
| | | | Ouverture de la porte | Pas de changement d'état |
| | | | Fermeture de la porte | Pas de changement d'état |
| | | | Porte au mi-arrêt d'ouverture | Pas de changement d'état |
| | | | La porte s'est arrêtée pendant le cycle d'ouverture ou de fermeture | Pas de changement d'état |
| | | Le bouton de FERMETURE est enfoncé momentanément | Opérateur à la limite d'OUVERTURE | Pas de changement d'état |
| | | | Opérateur à la limite de FERMETURE | Pas de changement d'état |
| | | | Ouverture de la porte | Pas de changement d'état |
| | | | Fermeture de la porte | Pas de changement d'état |
| | | | Porte au mi-arrêt d'ouverture | Pas de changement d'état |
| | | | La porte s'est arrêtée pendant le cycle d'ouverture ou de fermeture | Pas de changement d'état |
| | | Le bouton d'ARRÊT est enfoncé momentanément | Opérateur à la limite d'OUVERTURE | Pas de changement d'état |
| | | | Opérateur à la limite de FERMETURE | Pas de changement d'état |
| | | | Ouverture de la porte | Pas de changement d'état |
| | | | Fermeture de la porte | Pas de changement d'état |
| | | | Porte au mi-arrêt d'ouverture | Pas de changement d'état |
| | | | La porte s'est arrêtée pendant le cycle d'ouverture ou de fermeture | Pas de changement d'état |
| | Télécommande à un seul bouton | Le bouton est enfoncé | Opérateur à la limite d'OUVERTURE | Pas de changement d'état |
| | | | Opérateur à la limite de FERMETURE | Pas de changement d'état |
| | | | Ouverture de la porte | Pas de changement d'état |
| | | | Fermeture de la porte | Pas de changement d'état |
| | | | Porte au mi-arrêt d'ouverture | Pas de changement d'état |
| | | | La porte s'est arrêtée pendant le cycle d'ouverture ou de fermeture | Pas de changement d'état |
| | Contrôleur mural à un seul bouton (câblé) | Le bouton est enfoncé : | Opérateur à la limite d'OUVERTURE | Pas de changement d'état |
| | | | Opérateur à la limite de FERMETURE | Pas de changement d'état |
| | | | Ouverture de la porte | Pas de changement d'état |
| | | | Fermeture de la porte | Pas de changement d'état |
| | | | Porte au mi-arrêt d'ouverture | Pas de changement d'état |
| | | | La porte s'est arrêtée pendant le cycle d'ouverture | Pas de changement d'état |
| | | | La porte s'est arrêtée pendant le cycle de fermeture | Pas de changement d'état |
| | myQ | L'image de la porte est enfoncée : | Opérateur à la limite d'OUVERTURE | Pas de changement d'état |
| | | | Opérateur à la limite de FERMETURE | Pas de changement d'état |
| | | | Ouverture de la porte | Pas de changement d'état |
| | | | Fermeture de la porte | Pas de changement d'état |
| | | | Porte au mi-arrêt d'ouverture | Pas de changement d'état |
| | | | La porte s'est arrêtée pendant le cycle d'ouverture ou de fermeture | Pas de changement d'état |

# Programmation supplémentaire

| TYPE DE CÂBLAGE | DISPOSITIF | ACTION | ÉTAT | RÉPONSE |
|---|---|---|---|---|
| T- Contact momentané pour ouvrir, fermer et arrêter, avec commande prioritaire d'ouverture et TTC (minuterie de fermeture). Tout dispositif qui provoque l'ouverture de la porte, à l'exception de tout dispositif d'entrée de bord de détection, active la TTC. Les commandes auxiliaires peuvent être connectées à l'entrée d'ouverture pour activer la TTC. Si la TTC a été activée, la bouton d'ouverture et la radiocommande permettent de recycler la minuterie. La bouton d'arrêt désactive la minuterie jusqu'à la prochaine entrée de commande. La TTC fonctionnera à partir de l'arrêt de la limite d'ouverture et du mi-arrêt d'ouverture, disponibles avec ce type de mode. Compatible avec la station à 3 boutons, la station à 1 bouton et la télécommande à 1 ou 3 boutons. Le mi-arrêt de fermeture est disponible mais n'apparaît pas dans le tableau. Dispositif de protection surveillé contre le piégeage (LVEP) requis | Boutons du panneau avant (membrane) et contrôleur mural à 3 boutons | Le bouton d'OUVERTURE est enfoncé momentanément | Opérateur à la limite d'OUVERTURE | Pas de changement d'état (recycle la minuterie) |
| | | | Opérateur à la limite de FERMETURE | La porte s'ouvre jusqu'à la limite d'OUVERTURE ou la mi-arrêt (et active la TTC) |
| | | | Ouverture de la porte | Pas de changement d'état |
| | | | Fermeture de la porte | La porte s'inversera automatiquement jusqu'à la limite d'OUVERTURE ou la mi-arrêt (et active la TTC) |
| | | | Porte au mi-arrêt d'ouverture | La porte s'ouvre jusqu'à la limite d'OUVERTURE (et active la TTC) |
| | | | La porte s'est arrêtée pendant le cycle d'ouverture ou de fermeture | La porte s'ouvre jusqu'à la limite d'OUVERTURE ou la mi-arrêt (et active la TTC) |
| | | Le bouton de FERMETURE est enfoncé momentanément | Opérateur à la limite d'OUVERTURE | La porte se ferme jusqu'à la limite de FERMETURE |
| | | | Opérateur à la limite de FERMETURE | Pas de changement d'état |
| | | | Ouverture de la porte | Pas de changement d'état |
| | | | Fermeture de la porte | Pas de changement d'état |
| | | | Porte au mi-arrêt d'ouverture | La porte se ferme jusqu'à la limite de FERMETURE |
| | | | La porte s'est arrêtée pendant le cycle d'ouverture ou de fermeture | La porte se ferme jusqu'à la limite de FERMETURE |
| | | Le bouton d'ARRÊT est enfoncé momentanément | Opérateur à la limite d'OUVERTURE | Pas de changement d'état (désactivation de la minuterie) |
| | | | Opérateur à la limite de FERMETURE | Pas de changement d'état |
| | | | Ouverture de la porte | Butées de porte |
| | | | Fermeture de la porte | Butées de porte |
| | | | Porte au mi-arrêt d'ouverture | Pas de changement d'état (désactivation de la minuterie) |
| | | | La porte s'est arrêtée pendant le cycle d'ouverture ou de fermeture | Pas de changement d'état |
| | | Le bouton d'OUVERTURE est maintenu enfoncé (pression constante) | Opérateur à la limite d'OUVERTURE | Pas de changement d'état (recycle et maintient la minuterie) |
| | | | Opérateur à la limite de FERMETURE | La porte s'ouvre jusqu'à la limite d'OUVERTURE (contourne le mi-arrêt) et active la TTC |
| | | | Ouverture de la porte | Pas de changement d'état (contourne le mi-arrêt) |
| | | | Fermeture de la porte | La porte s'inverse automatiquement jusqu'à la limite d'OUVERTURE (contourne le mi-arrêt) et active la TTC |
| | | | Porte au mi-arrêt d'ouverture | La porte s'ouvre jusqu'à la limite d'OUVERTURE et active la TTC |
| | | | La porte s'est arrêtée pendant le cycle d'ouverture ou de fermeture | La porte s'ouvre jusqu'à la limite d'OUVERTURE (contourne le mi-arrêt) et active la TTC |
| | | Le bouton de FERMETURE est maintenu enfoncé (pression constante) | Opérateur à la limite d'OUVERTURE | La porte se ferme jusqu'à la limite de FERMETURE |
| | | | Opérateur à la limite de FERMETURE | Pas de changement d'état |
| | | | Ouverture de la porte | Pas de changement d'état |
| | | | Fermeture de la porte | Pas de changement d'état |
| | | | Porte au mi-arrêt d'ouverture | La porte se ferme jusqu'à la limite de FERMETURE |
| | | | La porte s'est arrêtée pendant le cycle d'ouverture ou de fermeture | La porte se ferme jusqu'à la limite de FERMETURE |
| | Télécommande à 3 boutons programmée pour l'OUVERTURE/ la FERMETURE et l'ARRÊT | Le bouton d'OUVERTURE est enfoncé momentanément | Opérateur à la limite d'OUVERTURE | Pas de changement d'état (recycle la minuterie) |
| | | | Opérateur à la limite de FERMETURE | La porte s'ouvre jusqu'à la limite d'OUVERTURE ou la mi-arrêt et active la TTC |
| | | | Ouverture de la porte | Pas de changement d'état |
| | | | Fermeture de la porte | La porte s'inverse automatiquement jusqu'à la limite d'OUVERTURE ou la mi-arrêt et active la TTC |
| | | | Porte au mi-arrêt d'ouverture | La porte s'ouvre jusqu'à la limite d'OUVERTURE et active la TTC |
| | | | La porte s'est arrêtée pendant le cycle d'ouverture ou de fermeture | La porte s'ouvre jusqu'à la limite d'OUVERTURE ou la mi-arrêt et active la TTC |
| | | Le bouton de FERMETURE est enfoncé momentanément | Opérateur à la limite d'OUVERTURE | La porte se ferme jusqu'à la limite de FERMETURE |
| | | | Opérateur à la limite de FERMETURE | Pas de changement d'état |
| | | | Ouverture de la porte | Pas de changement d'état |
| | | | Fermeture de la porte | Pas de changement d'état |
| | | | Porte au mi-arrêt d'ouverture | La porte se ferme jusqu'à la limite de FERMETURE |
| | | | La porte s'est arrêtée pendant le cycle d'ouverture ou de fermeture | La porte se ferme jusqu'à la limite de FERMETURE |
| | | Le bouton d'ARRÊT est enfoncé momentanément | Opérateur à la limite d'OUVERTURE | Pas de changement d'état (désactivation de la minuterie) |
| | | | Opérateur à la limite de FERMETURE | Pas de changement d'état |
| | | | Ouverture de la porte | Butées de porte |
| | | | Fermeture de la porte | Butées de porte |
| | | | Porte au mi-arrêt d'ouverture | Pas de changement d'état (désactivation de la minuterie) |
| | | | La porte s'est arrêtée pendant le cycle d'ouverture ou de fermeture | Pas de changement d'état |
| | Télécommande à bouton unique programmée comme SBO | Le bouton est enfoncé | Opérateur à la limite d'OUVERTURE | Pas de changement d'état (Recycle la TTC) |
| | | | Opérateur à la limite de FERMETURE | La porte s'ouvre jusqu'à la limite d'OUVERTURE ou la mi-arrêt et active la TTC |
| | | | Ouverture de la porte | Butées de porte |
| | | | Fermeture de la porte | La porte s'inverse automatiquement jusqu'à la limite d'OUVERTURE ou la mi-arrêt et active la TTC |
| | | | Porte au mi-arrêt d'ouverture | La porte s'ouvre jusqu'à la limite d'OUVERTURE et active la TTC |
| | | | La porte s'est arrêtée pendant le cycle d'ouverture | La porte se ferme jusqu'à la limite de FERMETURE |
| | | | La porte s'est arrêtée pendant le cycle de fermeture | La porte s'ouvre jusqu'à la limite d'OUVERTURE ou la mi-arrêt et active la TTC |

# Programmation supplémentaire

| TYPE DE CÂBLAGE | DISPOSITIF | ACTION | ÉTAT | RÉPONSE |
|---|---|---|---|---|
| T (suite) | Contrôleur mural à bouton unique (câblé) | Le bouton est enfoncé | Opérateur à la limite d'OUVERTURE | La porte se ferme jusqu'à la limite de FERMETURE |
| | | | Opérateur à la limite de FERMETURE | La porte s'ouvre jusqu'à la limite ou la mi-arrêt d'OUVERTURE |
| | | | Ouverture de la porte | Butées de porte |
| | | | Fermeture de la porte | La porte s'inverse automatiquement jusqu'à la limite d'OUVERTURE ou la mi-arrêt et active la TTC |
| | | | Porte au mi-arrêt d'ouverture | La porte s'ouvre jusqu'à la limite d'OUVERTURE et active la TTC |
| | | | La porte s'est arrêtée pendant le cycle d'ouverture | La porte se ferme jusqu'à la limite de FERMETURE |
| | | | La porte s'est arrêtée pendant le cycle de fermeture | La porte s'ouvre jusqu'à la limite d'OUVERTURE ou la mi-arrêt et active la TTC |
| | | Le bouton est maintenu (pression constante) | Ouverture de la porte | Pas de changement d'état |
| | myQ® Smart Facility Access | Le bouton d'OUVERTURE est enfoncé | Opérateur à la limite d'OUVERTURE | Pas de changement d'état (recycle la minuterie) |
| | | | Opérateur à la limite de FERMETURE | La porte s'ouvre jusqu'à la limite d'OUVERTURE ou la mi-arrêt et active la TTC |
| | | | Ouverture de la porte | Pas de changement d'état |
| | | | Fermeture de la porte | La porte s'inverse automatiquement jusqu'à la limite d'OUVERTURE ou la mi-arrêt et active la TTC |
| | | | Porte au mi-arrêt d'ouverture | La porte s'ouvre jusqu'à la limite d'OUVERTURE et active la TTC |
| | | | La porte s'est arrêtée pendant le cycle d'ouverture ou de fermeture | La porte s'ouvre jusqu'à la limite d'OUVERTURE ou la mi-arrêt et active la TTC |
| | | Le bouton de fermeture est enfoncé | Opérateur à la limite d'OUVERTURE | La porte se ferme jusqu'à la limite de FERMETURE |
| | | | Opérateur à la limite de FERMETURE | Pas de changement d'état |
| | | | Ouverture de la porte | Pas de changement d'état |
| | | | Fermeture de la porte | Pas de changement d'état |
| | | | Porte au mi-arrêt d'ouverture | La porte se ferme jusqu'à la limite de FERMETURE |
| | | | La porte s'est arrêtée pendant le cycle d'ouverture ou de fermeture | La porte se ferme jusqu'à la limite de FERMETURE |
| TS –<br>Ce mode tente de fermer la porte à partir de n'importe quelle position, sauf lorsqu'elle est complètement fermée ou lorsqu'une entrée de protection contre le piégeage est présente. Le bouton d'arrêt recycle la TTC quelle que soit sa position.<br>Pour désactiver la TTC dans ce mode, vous devez installer un commutateur d'annulation (voir le diagramme de câblage).<br>Contact momentané d'ouverture, de fermeture et d'arrêt avec commande prioritaire d'ouverture et TTC. Tout dispositif qui provoque l'ouverture de la porte, y compris un dispositif d'inversion, active la TTC. Les commandes auxiliaires peuvent être connectées à l'entrée d'ouverture pour activer la TTC. Si la minuterie a été activée, le bouton d'ouverture et la radiocommande permettent de recycler la minuterie. La TTC fonctionne à partir de la limite ouverte et du mi-arrêt ouvert avec ce type de mode de fonctionnement. Mi-arrêt de fermeture disponible mais ne figure pas dans le tableau.<br>Compatible avec la station à 3 boutons, la station à 1 bouton et la télécommande à 1 ou 3 boutons.<br>Dispositif de protection surveillé contre le piégeage (L/MEP) requis. | Boutons du panneau avant (membrane) et contrôleur mural à 3 boutons | Le bouton d'OUVERTURE est enfoncé momentanément | Opérateur à la limite d'OUVERTURE | Pas de changement d'état (Recycle la TTC) |
| | | | Opérateur à la limite de FERMETURE | La porte s'ouvre jusqu'à la limite d'OUVERTURE ou la mi-arrêt et active la TTC |
| | | | Ouverture de la porte | Pas de changement d'état |
| | | | Fermeture de la porte | La porte s'inverse automatiquement jusqu'à la limite d'OUVERTURE ou la mi-arrêt et active la TTC |
| | | | Porte au mi-arrêt d'ouverture | La porte s'ouvre jusqu'à la limite d'OUVERTURE et active la TTC |
| | | | La porte s'est arrêtée pendant le cycle d'ouverture ou de fermeture | La porte s'ouvre jusqu'à la limite d'OUVERTURE ou la mi-arrêt et active la TTC |
| | | Le bouton de FERMETURE est enfoncé momentanément | Opérateur à la limite d'OUVERTURE | La porte se ferme jusqu'à la limite de FERMETURE |
| | | | Opérateur à la limite de FERMETURE | Pas de changement d'état |
| | | | Ouverture de la porte | Pas de changement d'état |
| | | | Fermeture de la porte | Pas de changement d'état |
| | | | Porte au mi-arrêt d'ouverture | La porte se ferme jusqu'à la limite de FERMETURE |
| | | | La porte s'est arrêtée pendant le cycle d'ouverture ou de fermeture | La porte se ferme jusqu'à la limite de FERMETURE |
| | | Le bouton d'ARRÊT est enfoncé momentanément | Opérateur à la limite d'OUVERTURE | Pas de changement d'état (Recycle la TTC) |
| | | | Opérateur à la limite de FERMETURE | Pas de changement d'état |
| | | | Ouverture de la porte | La porte s'arrête et active la TTC |
| | | | Fermeture de la porte | La porte s'arrête et active la TTC |
| | | | Porte au mi-arrêt d'ouverture | Pas de changement d'état (Recycle la TTC) |
| | | | La porte s'est arrêtée pendant le cycle d'ouverture ou de fermeture | Pas de changement d'état (Recycle la TTC) |
| | | Le bouton d'OUVERTURE est maintenu enfoncé (pression constante) | Opérateur à la limite d'OUVERTURE | Pas de changement d'état (Recycle et maintient la TTC) |
| | | | Opérateur à la limite de FERMETURE | La porte s'ouvre jusqu'à la limite d'OUVERTURE (contourne la mi-arrêt) et active la TTC |
| | | | Ouverture de la porte | Pas de changement d'état (contournement du mi-arrêt) et activation de la TTC |
| | | | Fermeture de la porte | La porte s'inverse automatiquement jusqu'à la limite d'OUVERTURE (contourne le mi-arrêt) et active la TTC |
| | | | Porte au mi-arrêt d'ouverture | La porte s'ouvre jusqu'à la limite d'OUVERTURE et active la TTC |
| | | | La porte s'est arrêtée pendant le cycle d'ouverture ou de fermeture | La porte s'ouvre jusqu'à la limite d'OUVERTURE (contourne le mi-arrêt) et active la TTC |
| | | Le bouton de FERMETURE est maintenu enfoncé (pression constante) | Opérateur à la limite d'OUVERTURE | La porte se ferme jusqu'à la limite de FERMETURE |
| | | | Opérateur à la limite de FERMETURE | Pas de changement d'état |
| | | | Ouverture de la porte | Pas de changement d'état |
| | | | Fermeture de la porte | Pas de changement d'état |
| | | | Porte au mi-arrêt d'ouverture | La porte se ferme jusqu'à la limite de FERMETURE |
| | | | La porte s'est arrêtée pendant le cycle d'ouverture ou de fermeture | La porte se ferme jusqu'à la limite de FERMETURE |

# Programmation supplémentaire

| TYPE DE CABLAGE | DISPOSITIF | ACTION | ÉTAT | RÉPONSE |
|---|---|---|---|---|
| TS (suite) | Télécommande à 3 boutons programmée pour l'OUVERTURE/ la FERMETURE et l'ARRÊT | Le bouton d'OUVERTURE est enfoncé momentanément | Opérateur à la limite d'OUVERTURE | Pas de changement d'état (Recycle la TTC) |
| | | | Opérateur à la limite de FERMETURE | La porte s'ouvre jusqu'à la limite d'OUVERTURE ou la mi-arrêt et active la TTC |
| | | | Ouverture de la porte | Pas de changement d'état |
| | | | Fermeture de la porte | La porte s'inverse automatiquement jusqu'à la limite d'OUVERTURE ou la mi-arrêt et active la TTC |
| | | | Porte au mi-arrêt d'ouverture | La porte s'ouvre jusqu'à la limite d'OUVERTURE et active la TTC |
| | | | La porte s'est arrêtée pendant le cycle d'ouverture ou de fermeture | La porte s'ouvre jusqu'à la limite d'OUVERTURE ou la mi-arrêt et active la TTC |
| | | Le bouton de FERMETURE est enfoncé momentanément | Opérateur à la limite d'OUVERTURE | La porte se ferme jusqu'à la limite de FERMETURE |
| | | | Opérateur à la limite de FERMETURE | Pas de changement d'état |
| | | | Ouverture de la porte | Pas de changement d'état |
| | | | Fermeture de la porte | Pas de changement d'état |
| | | | Porte au mi-arrêt d'ouverture | La porte se ferme jusqu'à la limite de FERMETURE |
| | | | La porte s'est arrêtée pendant le cycle d'ouverture ou de fermeture | La porte se ferme jusqu'à la limite de FERMETURE |
| | | Le bouton d'ARRÊT est enfoncé momentanément | Opérateur à la limite d'OUVERTURE | Pas de changement d'état (Recycle la TTC) |
| | | | Opérateur à la limite de FERMETURE | Pas de changement d'état |
| | | | Ouverture de la porte | La porte s'arrête et active la TTC |
| | | | Fermeture de la porte | La porte s'arrête et active la TTC |
| | | | Porte au mi-arrêt d'ouverture | Pas de changement d'état (Recycle la TTC) |
| | | | La porte s'est arrêtée pendant le cycle d'ouverture ou de fermeture | Pas de changement d'état (Recycle la TTC) |
| | Télécommande à bouton unique programmée comme SBC | Le bouton est enfoncé | Opérateur à la limite d'OUVERTURE | Pas de changement d'état (Recycle la TTC) |
| | | | Opérateur à la limite de FERMETURE | La porte s'ouvre jusqu'à la limite d'OUVERTURE ou la mi-arrêt et active la TTC |
| | | | Ouverture de la porte | La porte s'arrête et active la TTC |
| | | | Fermeture de la porte | La porte s'inverse automatiquement jusqu'à la limite d'OUVERTURE ou la mi-arrêt et active la TTC |
| | | | Porte au mi-arrêt d'ouverture | La porte s'ouvre jusqu'à la limite d'OUVERTURE et active la TTC |
| | | | La porte s'est arrêtée pendant le cycle d'ouverture | La porte se ferme jusqu'à la limite de FERMETURE |
| | | | La porte s'est arrêtée pendant le cycle de fermeture | La porte s'ouvre jusqu'à la limite d'OUVERTURE ou la mi-arrêt et active la TTC |
| | Contrôleur mural à bouton unique (câblé) | Le bouton est enfoncé | Opérateur à la limite d'OUVERTURE | La porte se ferme jusqu'à la limite de FERMETURE |
| | | | Opérateur à la limite de FERMETURE | La porte s'ouvre jusqu'à la limite d'OUVERTURE ou la mi-arrêt et active la TTC |
| | | | Ouverture de la porte | La porte s'arrête et active la TTC |
| | | | Fermeture de la porte | La porte s'inverse automatiquement jusqu'à la limite d'OUVERTURE ou la mi-arrêt et active la TTC |
| | | | Porte au mi-arrêt d'ouverture | La porte s'ouvre jusqu'à la limite d'OUVERTURE |
| | | | La porte s'est arrêtée pendant le cycle d'ouverture | La porte se ferme jusqu'à la limite de FERMETURE |
| | | | La porte s'est arrêtée pendant le cycle de fermeture | La porte s'ouvre jusqu'à la limite d'OUVERTURE ou la mi-arrêt et active la TTC |
| | | Le bouton est maintenu (pression constante) | Ouverture de la porte | Pas de changement d'état ou du mi-arrêt et active la TTC |
| | myQ® Smart Facility Access | Le bouton d'OUVERTURE est enfoncé | Opérateur à la limite d'OUVERTURE | Pas de changement d'état (Recycle la TTC) |
| | | | Opérateur à la limite de FERMETURE | La porte s'ouvre jusqu'à la limite d'OUVERTURE ou la mi-arrêt (active la TTC) |
| | | | Ouverture de la porte | Pas de changement d'état |
| | | | Fermeture de la porte | La porte s'inverse automatiquement jusqu'à la limite d'OUVERTURE ou la mi-arrêt et active la TTC |
| | | | Porte au mi-arrêt d'ouverture | La porte s'ouvre jusqu'à la limite d'OUVERTURE et active la TTC |
| | | | La porte s'est arrêtée pendant le cycle d'ouverture ou de fermeture | La porte s'ouvre jusqu'à la limite d'OUVERTURE ou la mi-arrêt et active la TTC |
| | | Le bouton de fermeture est enfoncé | Opérateur à la limite d'OUVERTURE | La porte se ferme jusqu'à la limite de FERMETURE |
| | | | Opérateur à la limite de FERMETURE | Pas de changement d'état |
| | | | Ouverture de la porte | Pas de changement d'état |
| | | | Fermeture de la porte | Pas de changement d'état |
| | | | Porte au mi-arrêt d'ouverture | La porte se ferme jusqu'à la limite de FERMETURE |
| | | | La porte s'est arrêtée pendant le cycle d'ouverture ou de fermeture | La porte se ferme jusqu'à la limite de FERMETURE |

# Programmation supplémentaire

## RÉINITIALISATION AUX PARAMÈTRES D'USINE

1. Maintenez les boutons d'ENTRÉE/ARRÊT et vers le BAS enfoncés pendant quatre secondes pour accéder au menu du système.

   ***REMARQUE :*** *Relâchez les boutons une fois que l'écran s'efface.*
2. Faites défiler jusqu'à « SYSTEM SETTINGS » (paramètres du système) et appuyez sur le bouton d'ENTRÉE/ARRÊT.
3. Dans l'écran du code d'accès, appuyez sur le bouton vers le HAUT ou vers le BAS et Entrée pour entrer le code d'accès 326.
4. Faites défiler jusqu'à « RESET FAC DEF » (réinitialisation aux déf. des paramètres d'usine), puis sur ENTRÉE pour enregistrer.

Une fois cette opération terminée, mettez l'appareil sous tension. Après la réinitialisation, l'appareil revient au menu de mise en service rapide pour la configuration de l'opérateur.

***REMARQUE :*** *myQ, Wi-Fi et les émetteurs ne sont pas effacés.*

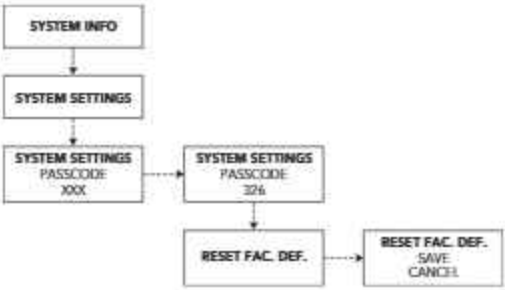


## RÉINITIALISATION MAINTENANCE / CYCLES DE RÉINITIALISATION

***REMARQUE : SEUL un installateur de portes certifié*** *doit effectuer la procédure de réinitialisation des CYCLES et de MAINTENANCE COMPLÈTE. Après l'achèvement des pièces de rechange et/ou de la maintenance du système et des composants du système de sous-porte.*

1. Maintenez les boutons d'ENTRÉE/ARRÊT et vers le BAS enfoncés pendant quatre secondes pour accéder au menu du système.

   ***REMARQUE :*** *Relâchez les boutons une fois que l'écran s'efface.*
2. Pour entrer dans le menu de MAINTENANCE, faites défiler jusqu'à « SYSTEM SETTINGS » (paramètres du système) et appuyez sur le bouton d'ENTRÉE/ARRÊT.
3. Dans l'écran du code d'accès, appuyez sur le bouton vers le HAUT ou vers le BAS et entrez le code d'accès 326. Une fois le code d'accès saisi, appuyez à nouveau sur la touche d'ENTRÉE/ARRÊT.
4. Faites défiler jusqu'au menu de MAINTENANCE et appuyez sur le bouton d'ENTRÉE/ARRÊT.
5. Pour confirmer que la maintenance est terminée, sélectionnez MAINTENANCE COMPLETE > CONFIRM MAINTENCE OK? (maintenance complète > confirmer maintenance ok?) > SAVE (enregistrer).
6. Pour réinitialiser les cycles une fois la maintenance terminée, sélectionnez MAINTENANCE RESET CYCLES > SAVE (réinitisaliser les cycles de maintenance > enregistrer).
7. Pour modifier les cycles cibles pour la maintenance, sélectionnez MAINTENANCE CYCLES (cycles de maintenance) et appuyez sur la touche vers le HAUT ou le BAS pour ajuster le nombre de cycles souhaité. Appuyez sur la touche D'entrée/arrêt pour valider le nombre de cycles souhaité.

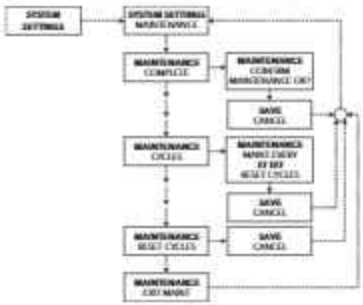

***REMARQUE :*** Lorsque les cycles de maintenance configurés sont atteints, le système n'empêche pas le mouvement de la porte.

# Programmation supplémentaire

## Entrées programmables

- Le contrôleur contient quatre entrées programmables qui peuvent être configurées pour accepter plusieurs dispositifs d'entrée différents.
- Naviguez dans les menus jusqu'à SYSTEM SETTINGS (paramètres du système) (entrez le code d'accès) puis PROG INPUTS (entrées programmables). Sélectionnez INP1, INP2, INP3 ou INP4.
- Sélectionnez une fonction dans la liste. Appuyez sur la touche Enter.
- Sélectionnez une polarité dans la liste. Appuyez sur la touche Enter.

***Options de fonction :***

- Entrée d'œil/bord non surveillé
- Entrée Car Dealer (concessionnaire automobile) (généralement détecteur boucle, tuyau pédalier, lecteur de carte)
- Annulation de la minuterie
- FSTS

## Radio

Le contrôleur est équipé d'un récepteur radio Security+ 2.0® intégré, qui peut programmer jusqu'à 90 télécommandes et jusqu'à 30 dispositifs d'entrée sans clé.

## Programmation des télécommandes Security+ 2.0 et des appareils myQ

1. Sélectionnez SYSTEM SETTINGS (paramètres du système) dans le menu principal (entrez le code d'accès). 326)
2. Sélectionnez CONNECTIVITY (connectivité)
3. Sélectionnez l'une des options suivantes : Apprentissage des appareils myQ ou des télécommandes.
4. L'opérateur indique que l'accessoire sélectionné est en cours d'apprentissage.
5. Répétez l'opération pour tous les autres appareils et télécommandes.

***Remarque :*** *L'utilisation des télécommandes pour actionner la porte est désactivée pendant l'accès aux menus de programmation. Veuillez quitter les menus avant de tester les télécommandes.*

***Remarque :*** *Pour des fonctionnalités telles que Rapid Learn (Apprentissage rapide), il est nécessaire d'utiliser des télécommandes Security+ 2.0. Reportez-vous à la section « Accessoires » de ce manuel pour obtenir la liste des accessoires Security+ 2.0 compatibles.*

***Remarque :*** *Balayez le code QR ci-dessous pour obtenir un ensemble complet d'instructions sur les émetteurs à distance et les claviers compatibles Security+ 3.0.*

## Programmation des télécommandes MAX Security+ 3.0

**ATTENTION : Lors de l'apprentissage de cette télécommande à un opérateur MAXUM, la porte peut BOUGER pendant la programmation et la validation. Veuillez vous assurer que la zone est dégagée.**

Security+ 3.0® MAX Remotes are defaulted to the new protocol, Security+ 3.0®. As MAXUM uses Security+ 2.0®, follow the below steps to get a Security+ 3.0® MAX Remote into Programming Mode to learn to MAXUM.

Appuyez six fois sur le bouton de la télécommande et relâchez-le en moins de quatre secondes. La LED rouge de la télécommande reste allumée pour confirmer que le mode de programmation est actif.

Appuyez simultanément sur les deux petits boutons de la télécommande et maintenez-les enfoncés jusqu'à ce que la LED rouge reste allumée en continu (généralement 6 secondes), puis relâchez les boutons.

1. Mettez la télécommande SP3 MAX en mode programmation en suivant la méthode illustrée à la figure 1, en fonction de votre modèle de télécommande SP3. Lorsque la LED de la télécommande SP3 est rouge fixe, le mode programmation est activé.
2. Sur la commande murale LCD Maxum, entrez dans le menu en appuyant simultanément sur le bouton FERMER (flèche BAS) et le bouton ARRÊT et en les maintenant enfoncés pendant 3 secondes.
3. Sélectionnez PARAMÈTRES SYSTÈME et entrez le code d'accès 326.
4. Accédez à CONNECTIVITÉ, puis APPRENDRE, puis sélectionnez TÉLÉCOMMANDES, puis SBC.
5. L'écran affichera « SBC LEARNING ».
6. Sur la télécommande SP3 MAX, appuyez DEUX FOIS sur le bouton souhaité – l'écran LCD mural MAXUM affichera alors « SBC Learned » et la LED rouge de la télécommande clignotera par intermittence.
   ***IMPORTANT : Appuyez une fois sur le bouton d'apprentissage de la télécommande SP3 MAX après que la LED rouge ait clignoté deux fois pour verrouiller et quitter le mode de programmation de la télécommande SP3 MAX.***
7. Sur la commande murale LCD MAXUM, appuyez simultanément sur les boutons STOP et OPEN (flèche HAUT) pour revenir à l'écran d'accueil.
8. Vérifiez la programmation : appuyez sur le bouton nouvellement programmé de la télécommande SP3 MAX pour confirmer qu'elle a bien été associée à l'opérateur. Une programmation réussie actionnera la porte sur laquelle l'opérateur est installé. Si la programmation échoue, répétez les étapes 1 à 10..

***REMARQUE : Si l'application nécessite une télécommande à 3 boutons pour les fonctions OUVERTURE/FERMETURE/ARRÊT, il est fortement déconseillé d'utiliser la télécommande SP3 MAX. Veuillez utiliser la télécommande 813LMXMC pour une compatibilité totale et une programmation simplifiée avec MAXUM. La télécommande 813LMXMC est compatible avec les fonctions OUVERTURE/FERMETURE/ARRÊT à 3 boutons. Elle est conforme à la norme Security+ 2.0 et entièrement compatible avec les opérateurs MAXUM.***

# Programmation supplémentaire

## Remise à l'état initial des télécommandes et des appareils myQ®

1. Entrez dans le menu et naviguez jusqu'à SYSTEM SETTINGS (paramètres du système), puis entrez le code d'accès.
2. Naviguez jusqu'à CONNECTIVITY (connectivité).
3. Accédez au sous-menu UNLEARN (désapprendre).
   - Pour désapprendre les télécommandes, sélectionnez REMOTES (télécommandes).
   - Pour désapprendre les appareils myQ, sélectionnez MYQ DEVICES (appareils MyQ).
4. Enregistrez vos modifications en sélectionnant SAVE (enregistrer).
5. Quittez le menu en maintenant les touches vers le HAUT et d'ARRÊT de la commande murale enfoncées.

## Réinitialisation des paramètres

| Par défaut | Valeur par défaut |
|---|---|
| Mode opératoire | C2 |
| Minuterie de fermeture | 0 sec. |
| Arrêt à mi-course | Désactivé |
| Système d'alerte de maintenance | Désactivé/Activé |
| Limites | Réinitialiser |
| Options de batterie | Réinitialisation (avant FW 1.16 : La défaillance du courant alternatif est réinitialisée sur DOOR CLOSE (fermeture de porte); La pile faible est réinitialisée sur DOOR CLOSE&HOLD (fermeture de pore et tenue).<br>Pour les versions 1.16 et plus récentes : La défaillance du courant alternatif est réinitialiséee sur BATTERY RUN (batterie utilisée); La pile faible est réinitialisée sur HOLD CLS ON CMD (tenue supprimée sur commande) |
| Entrées programmables (1-4) | Non appris |
| Vitesse ajustée par l'utilisateur | Vitesse maximale. |
| Identifiants Wi-Fi | Appris |
| UGS/ID modèle | Appris (peut être modifié dans le menu de maintenance) |
| Dispositif(s) surveillé(s) LiftMaster | Effacé de la mémoire (doit être déconnecté avant la réinitialisation) |
| Moniteur(s) de tension de câble | |
| Intervalle du compteur de service | 5000 cycles |
| Compteur de cycles absolus | Pas de réinitialisation |
| Alarme | Remettre sur « ON » (activé) |

AVIS : Cet appareil est conforme à la partie 15 du règlement de la FCC ainsi qu'avec le CNR exempt de licence d'Innovation, Science et Développement économique Canada. Le fonctionnement est soumis aux deux conditions suivantes : (1) cet appareil ne doit pas causer d'interférences nuisibles, et (2) cet appareil doit accepter toutes les interférences reçues, y compris les interférences qui peuvent causer le fonctionnement indésirable de l'appareil.

Les modifications ou les changements non expressément approuvés par la partie responsable de la conformité peuvent annuler l'autorité de l'utilisateur à utiliser l'équipement.

Cet appareil doit être installé pour qu'une distance minimum de 20 cm (8 po) soit maintenue entre les utilisateurs, les passants et l'appareil.

Cet appareil été testé et s'est avéré conforme aux limites d'un appareil numérique de classe A selon la partie 15 des règlements de la FCC et des normes ICES d'Industrie Canada. Ces limites ont pour objet de fournir une protection raisonnable contre les interférences nuisibles dans une installation commerciale. Cet équipement produit, utilise et peut rayonner de l'énergie radiofréquente et, s'il n'est pas installé et utilisé conformément aux instructions, il risque de causer des interférences nuisibles aux communications radio. Toutefois, il n'est pas possible de garantir l'absence d'interférences dans une installation particulière. Si cet équipement cause des interférences nuisibles à la réception radio ou TV, ce qui peut être déterminé en l'éteignant puis en le rallumant, l'utilisateur est invité à essayer de corriger l'interférence en prenant au moins l'une des mesures suivantes :

Réorienter ou déplacer l'antenne réceptrice.

Éloigner l'appareil de l'équipement ou du récepteur.

Brancher l'équipement sur une prise correspondant à un autre circuit que celui sur lequel le récepteur est branché.

Consultez le revendeur ou un technicien radio/TV.

# Programmation supplémentaire

## Mise en service du Wi-F

Suivez les instructions ci-dessous pour appairer l'opérateur :

1. Appuyez sur les boutons d'ARRÊT/ENTRÉE et vers le BAS en même temps pendant plus de 3 secondes pour entrer dans le menu opérateur.
2. Faites défiler vers le bas jusqu'à SYSTEM SETTINGS (paramètres du système) à l'aide des boutons vers le HAUT et vers le BAS, puis appuyez sur ENTRÉE. Vous serez invité à saisir le code d'accès de l'opérateur.
3. Entrez 326 comme code d'accès.
4. Faites défiler jusqu'à CONNECTIVITY (connectivité), puis appuyez sur ENTRÉE.

**⚠ AVERTISSEMENT**

Pour éviter des blessures GRAVES voire MORTELLES :

- Débranchez l'alimentation électrique AVANT d'effectuer TOUT réglage ou la maintenance ou encore d'ajouter des accessoires.
- TOUTES les procédures de maintenance DOIVENT être effectuées par un technicien de service agréé.

5. Appuyez à nouveau sur ENTRÉE pour sélectionner CONNECTIVITY LEARN (apprendre la connectivité).
6. Faites défiler jusqu'à LEARN WIFI (apprendre le Wi-Fi), puis appuyez sur ENTRÉE. L'opérateur se trouve alors en mode d'apprentissage.
7. En utilisant votre propre appareil (ordinateur portable, tablette ou téléphone intelligent), accédez aux paramètres Wi-Fi de votre appareil et recherchez le réseau Wi-Fi appelé myQ-nnn, où nnn correspond aux trois derniers numéros de série de votre opérateur. Sélectionnez ce réseau Wi-Fi.
8. Une fois que votre appareil (ordinateur portable, tablette ou téléphone intelligent) est connecté à l'opérateur, allez sur setup.myqdevice.com ou l'adresse IP directe (192.168.1.1) sur votre appareil et suivez les instructions.

## Réinitialiser le Wi-Fi

Entrez dans le menu et naviguez jusqu'à SYSTEM SETTINGS (paramètres du système), puis entrez le code d'accès.

1. Naviguez jusqu'à CONNECTIVITY (connectivité).
2. Accédez au sous-menu UNLEARN (désapprendre).
3. Naviguez jusqu'à WI-FI.
4. Enregistrez vos modifications en sélectionnant SAVE (enregistrer).
5. Quittez le menu en maintenant les touches vers le haut et d'arrêt de la commande murale enfoncées.

## Créer un compte myQ® Smart Facility Access

***REMARQUE :*** *Si vous avez déjà un compte myQ®, votre compte myQ® Business™ aura le même code d'accès.*
Nous avons rendu le processus d'ouverture de compte plus facile que jamais. C'est entièrement en libre-service. Allez sur Account.myQ.com et commencez le processus.

1. Sélectionnez le pays, le nom, l'adresse électronique et créez un code d'accès.
2. Vérifiez le courriel à l'aide d'un code à 4 chiffres.
3. Sélectionnez le gestionnaire de la propriété ou le partenaire.
4. Pour créer une installation myQ®, sélectionnez le type de bien, le nom du bien et les données sur le gestionnaire du bien. Vous êtes maintenant prêt à accéder à votre tableau de bord et à toutes les autres fonctionnalités de myQ®.
5. Configurez le site, et ajoutez des utilisateurs et des groupes pour donner accès au site (reportez-vous à l'aide de myQ® Business™).
6. Vous recevrez un courriel de bienvenue de LiftMaster. Acceptez l'invitation et enregistrez-vous ou connectez-vous à votre compte.
7. Configurez le site, et ajoutez des utilisateurs et des groupes pour donner accès au site (reportez-vous à l'aide de myQ® Business™).
8. Suivez les instructions à l'écran pour connecter votre opérateur de porte à vitesse variable et les dispositifs supplémentaires.

***REMARQUE :*** *Une fois toute la programmation terminée, mettez à l'essai tous les dispositifs de protection contre le coincement, conformément aux instructions de la page 33.*

# Kit de relais auxiliaire accessoire (AUXREL)

## Configuration de l'adaptateur relais

### RELAIS AUXILIAIRES

- **Commutateurs de relais aux :** Réglez les commutateurs de RELAIS AUX selon les besoins pour obtenir la fonction désirée, comme indiqué ci-dessous.
- **Entrée J6 :** Le bus de communication connecte la carte de contrôle, la carte d'extension ou la carte d'adaptateur de relais.
- **Entrée J7 :** Le bus de communication connecte la carte de contrôle, la carte d'extension ou la carte d'adaptateur de relais.
- **AUX24 :** Alimente en +24 Vcc jusqu'à 1 AMP les accessoires câblés.

La carte d'extension et la carte adaptateurs relais fournissent des contacts de relais normalement ouverts (N.O.) et normalement fermés (N.F.) pour commander des dispositifs externes, pour la connexion de sources d'alimentation de classe 2, basse tension (42 Vcc [34 Vca] max 5 A) uniquement. La fonction d'activation du contact de relais est déterminée par les réglages du commutateur.

| RÉGLAGE DU RELAIS AUX | RÉGLAGES DE L'INTERRUPTEUR | | | RELAIS AUXILIAIRE 1 | RELAIS AUX 2 |
|---|---|---|---|---|---|
| | 1 | 2 | 3 | | |
| Arrêt (aucune option choisie) | ARRÊT | ARRÊT | ARRÊT | Relais toujours désactivé. Ce réglage du relais auxiliaire permet d'économiser l'énergie de la batterie. | |
| Interrupteur limite d'ouverture | ARRÊT | ARRÊT | MARCHE | Se met en marche à la limite d'ouverture Utilisez avec SAMS (système séquencé de gestion des accès) conjointement avec la porte). | |
| Interrupteur de limite de fermeture | ARRÊT | MARCHE | ARRÊT | Se met en marche lorsque ne se trouve pas près de la limite. Pour un affichage visuel et un avertissement sonore supplémentaire, connectez un voyant externe (tension faible). | |
| Mouvement de la porte | ARRÊT | MARCHE | MARCHE | S'active lorsque le moteur est en marche. Pour un affichage visuel et un avertissement sonore supplémentaire, connectez un voyant ou un avertisseur sonore externe (tension faible). | |

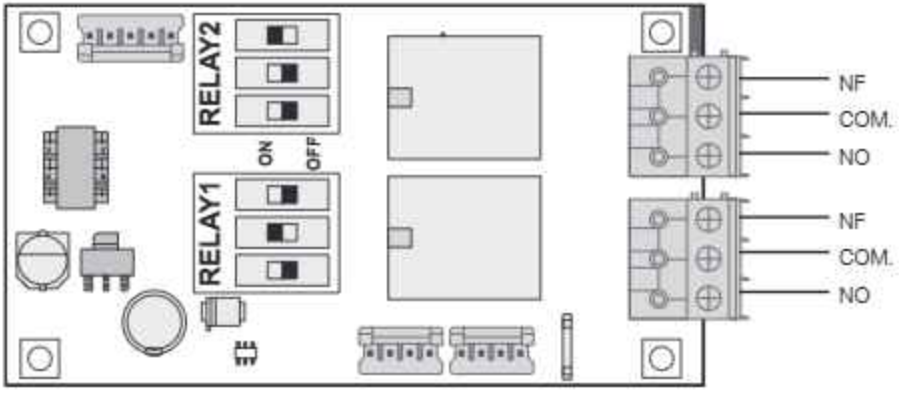


AUXREL - Carte adaptateur de relais

# Câblage du contrôleur iDock à l'opérateur LiftMaster Maxum

**⚠ AVERTISSEMENT**

Pour éviter d'éventuelles BLESSURES GRAVES voire MORTELLES :

- TOUTES les procédures de maintenance ou de service DOIVENT être effectuées par un technicien qualifié en systèmes de portes.
- Débranchez l'alimentation électrique (y compris la batterie de secours s'il y a lieu) AVANT d'effectuer TOUT réglage ou la maintenance.
- Ne branchez PAS l'alimentation électrique avant d'avoir reçu l'instruction de le faire.

Un accessoire fournissant l'état de la porte via des relais de sortie est nécessaire pour l'opérateur de porte commerciale. Si votre machine n'est pas équipée de la carte de relais, la référence AUXREL sera nécessaire. Voir les instructions fournies avec le kit pour référence :

Image de référence n° 1

Réglez les commutateurs DIP du relais 2 sur Off, Off, On (désactivé, désactivé, activé)

Réglez les commutateurs DIP du relais 1 sur Off, On, Off (désactivé, activé, désactivé)

# Câblage du contrôleur iDock à l'opérateur LiftMaster Maxum (suite)

| Connexions électriques | |
|---|---|
| **Contrôleurs iDOCK avec petite borne** | **Contrôleurs iDOCK avec grande borne** |
| 1. Retirez le cavalier jaune installé en usine, les fils de l'iDock étant connectés aux bornes : | |
| 2. Sur les bornes 20, 21, 28, 30 | 2. Sur les bornes 30, 31, 51, 52 |
| 3. Un total de 4 fils (de calibre 18-22) sera nécessaire entre la carte AUXREL et le contrôleur iDock | |
| 4. Terminez le câblage AUXREL du LiftMaster sur le contrôleur iDock à l'aide de la Figure A ci-dessous. | 4. Terminez le câblage AUXREL du LiftMaster sur le contrôleur iDock en vous référant à la Figure A ci-dessous. |
| Limite d'ouverture<br>a. Borne 21 = Relais 2, Commun<br>b. Borne 29 = Relais 2, N.O.<br>Limite de fermeture<br>c. Borne 20 = Relais 1, Commun<br>d. Borne 30 = Relais 1, N.F. | Limite d'ouverture<br>a. Borne 30 = Relais 2, Commun<br>b. Borne 51 = Relais 2, N.O.<br>Limite de fermeture<br>c. Borne 31 = Relais 1, Commun<br>d. Borne 52 = Relais 1, N.F. |
| 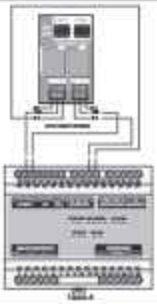 | 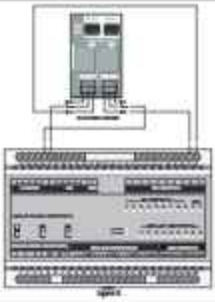 |

| Fonction de test de petite carte | |
|---|---|
| **Petit bornier – Fonction de limite auxiliaire** | **Contrôleur à grande borne - Fonction de limite auxiliaire** |
| 1. Une fois les connexions effectuées, mettez l'équipement sous tension en toute sécurité. | |
| 2. Commencez avec la porte en position fermée | |
| 3. La DEL DCINPUT n°4 du bornier de l'iDock doit être verte fixe | 3. La DEL DCINPUT n°9 du bornier de l'iDock doit être verte fixe |
| | 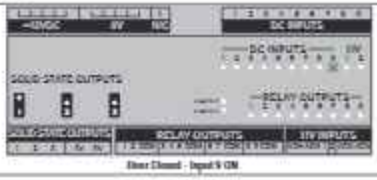 |
| 4. Commencez avec la porte en position ouverte | |
| 5. La DEL DCINPUT n°3 du bornier de l'iDock doit être verte fixe | 5. La DEL DCINPUT n°8 du bornier de l'iDock doit être verte fixe |
| | |

# Câblage du contrôleur iDock à l'opérateur LiftMaster Maxum (suite)

## Câblage de l'ouverture, la fermeture et l'arrêt entre le contrôleur iDOCK et le MAXUM

Faites passer quatre fils (de calibre 18-22) entre l'iDock et l'opérateur LiftMaster Maxum. Câblez-les à l'aide du tableau des bornes et de la figure C ci-dessous :

| Commande | Bornes | |
|---|---|---|
| | MAXUM | iDOCK |
| Ouverture | Ouverture | 3 |
| Fermeture | Fermeture | 2 |
| Arrêt | Arrêt | 1. |
| Commun | Commun | 4 |

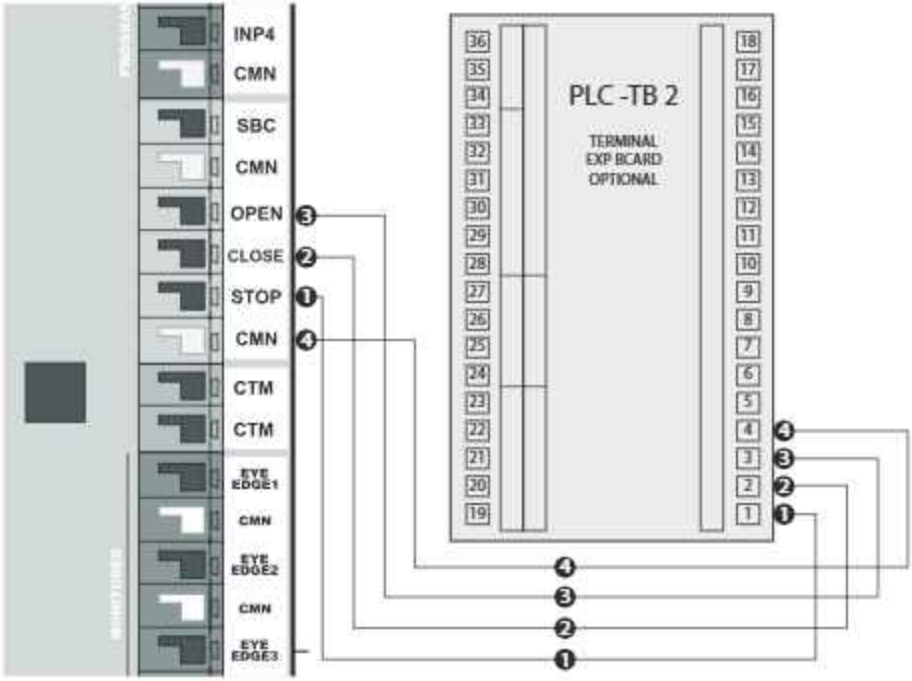

# Dépannage

## Dépannage supplémentaire

Le tableau ci-dessous est un guide de bonnes pratiques pour le dépannage des systèmes, contenant les causes potentielles et les actions correctives.

| Symptôme | Causes possibles | Diagnostic | Résolution |
|---|---|---|---|
| La carte principale du bloc-moteur est éteinte (aucun voyant n'est allumé ou ne clignote) (suite) | Le transformateur surchauffe | Le transformateur est doté d'un dispositif de protection thermique interne qui coupe l'alimentation en courant alternatif en cas de surchauffe du transformateur.<br><br>Si l'on laisse le transformateur refroidir, l'alimentation en courant alternatif devrait se rétablir et remettre l'opérateur sous tension. | Le transformateur ne doit normalement pas surchauffer. En cas de surchauffe :<br><br>Contrôlez l'équilibre et/ou la résistance de la porte<br><br>Vérifiez la température ambiante et vérifiez qu'elle est comprise dans la fourchette de températures de fonctionnement de l'opérateur de porte.<br><br>Assurez-vous que l'air peut circuler librement autour de l'opérateur de porte et que la poussière ou d'autres corps étrangers n'empêchent pas la circulation de l'air. |
| | L'alimentation en courant alternatif est absente ou hors de portée | **Vérifiez la tension d'entrée CA :** Mesurez la tension alternative entre les bornes L1 et L2 au niveau du connecteur d'entrée de la carte de filtre EMI. Vérifiez que la tension est conforme aux spécifications.<br><br>Si la tension est en dehors des spécifications, consultez la résolution. | Si la tension est absente, rétablissez l'alimentation de l'opérateur. Vérifiez si des disjoncteurs se sont déclenchés, si des fusibles ont sauté, si le câblage CA est défectueux, si des déconnexions sont ouvertes, etc.<br><br>Si la tension n'est pas conforme aux spécifications, consultez un électricien. |
| | Tension d'entrée CA mal sélectionnée (modèles 120 V/240 V uniquement) | Vérifiez que le connecteur du transformateur est branché sur les connecteurs de la carte du filtre EMI marqués 120V ou 240 V<br><br>Vérifiez que cela correspond à la tension d'entrée CA fournie à l'opérateur. | Si une alimentation de 240 V est appliquée alors que 120 V est sélectionné, d'autres composants de l'électronique de l'opérateur peuvent avoir été endommagés.<br><br>Assurez-vous que la sélection de la tension est correcte et vérifiez les fonctions de l'opérateur. |
| | Fusibles d'entrée CC grillés sur la carte principale | **Vérifiez les fusibles :** Mesurez la tension entre les fusibles CC IN.<br><br>Si la tension est supérieure à 0,5 V, les fusibles sont grillés. Voir la résolution.<br><br>Les fusibles peuvent également faire l'objet d'un contrôle visuel. Les fusibles doivent avoir leur élément métallique interne intact. S'il y a une rupture dans l'élément fusible, le fusible est grillé. | Remplacez les **deux** fusibles CC IN par des fusibles ATO ou ATC de type automobile, 30 A 32 V. Les deux fusibles DC IN doivent être présents et intacts pour le bon fonctionnement de l'opérateur de porte. |
| | Carte principale du bloc-moteur défectueuse | N'effectuez ce test qu'après avoir **vérifié les fusibles.**<br><br>Mesurez la tension continue entre DC IN et les bornes + et -. La tension doit être comprise entre 30 et 48 volts CC lorsque le moteur est arrêté.<br><br>Si la tension est présente et que la DEL MAIN PWR n'est pas allumé, voir la résolution. | Coupez l'alimentation secteur et déconnectez les batteries (le cas échéant) pendant au moins 30 secondes, puis reconnectez les batteries (le cas échéant) et mettez l'appareil sous tension.<br><br>Si aucun voyant n'est allumé après avoir rétabli l'alimentation, rétablissez l'alimentation comme indiqué ci-dessus, mais déconnectez tous les câbles de la carte mère, à l'exception des câbles d'alimentation principale, avant de rétablir les batteries/le courant alternatif.<br><br>Si les DEL ne s'allument toujours pas, remplacez la carte principale.<br><br>Si les DEL s'allument après avoir déconnecté d'autres appareils, soupçonnez un court-circuit ou une surcharge provenant d'un appareil connecté. |

# Dépannage (suite)

| Symptôme | Causes possibles | Diagnostic | Résolution |
|---|---|---|---|
| La carte principale du bloc-moteur est éteinte (aucun voyant n'est allumé ou ne clignote) (suite) | Carte filtre EMI | **Vérifiez la carte de filtrage EMI :** N'effectuez ce test qu'après avoir vérifié la **tension d'antrée en courant alternatif.**<br><br>Mesurez la tension alternative à la sortie de la carte de filtrage EMI. Mesurez la distance entre le fil marron et le fil bleu. Vérifiez que la tension est conforme aux spécifications. | Si la tension d'entrée est conforme aux spécifications mais que la tension de sortie est en dehors des spécifications ou absente, remplacez la carte du filtre EMI. |
| | Transformateur défectueux | **Vérifiez le transformateur :** N'effectuez ce test qu'après avoir vérifié la carte de filtrage EMI.<br><br>Déconnectez l'enroulement de sortie du transformateur du (des) redresseur(s) et mesurer la tension alternative dans l'enroulement de sortie du transformateur.<br><br>La tension doit être comprise entre 22 et 35 volts CA. Si la tension est hors plage, voir la résolution. | Si la tension est trop élevée ou trop basse, vérifiez que la sélection de la tension d'entrée 120 V/240 V est correcte.<br><br>Si la tension est absente : Le transformateur est doté d'une protection thermique qui déconnecte automatiquement la tension d'entrée en cas de surchauffe du transformateur. Laissez le transformateur refroidir s'il est chaud, puis refaites le test.<br><br>Si le transformateur est refroidi et que la tension est toujours absente, remplacer le transformateur. |
| | Câblage ou connexions défectueux | Inspectez toutes les connexions et le câblage de la carte du filtre EMI, du transformateur, des redresseurs et des bornes DC IN de la carte principale. S'assurer qu'il n'y a pas de connexions desserrées, de fils coupés, d'isolation rompue, etc. Vérifier que le câblage correspond au schéma de câblage. Vérifiez que le câblage correspond au schéma de câblage. | Corrigez tout problème constaté au niveau du câblage ou des connexions. |
| | Redresseur défectueux | **Vérifiez le redresseur :**<br>Si le transformateur et tout le câblage sont vérifiés mais que la tension continue n'est toujours pas présente aux bornes DC IN de la carte principale, les redresseurs sont très probablement défectueux.<br><br>Si vous disposez d'un compteur électrique doté d'une fonction de test des diodes, chacune des 4 diodes internes des ponts redresseurs peut être vérifiée à l'aide de la fonction de contrôle des diodes :<br><br>1) vérifiez chaque diode dans le sens direct et assurez-vous qu'elles sont conductives avec une chute de ~ 1 V ou moins.<br><br>2) vérifiez chaque diode dans le sens inverse et assurez-v08s qu'elle n'est pas conductive (le compteur indiquera la même chose que les fils déconnectés) | Remplacez le(s) redresseur(s) défectueux.<br><br>Les vis de montage du redresseur doivent être suffisamment serrées pour assurer un bon contact thermique avec le châssis par l'intermédiaire du tampon d'interface thermique. Cependant, la vis du redresseur ne doit pas être trop serrée, sous peine d'être endommagée. L'interface entre le redresseur et le châssis doit être débarrassée de toute substance étrangère avant l'installation d'un nouveau redresseur. |
| | Court-circuit ou surcharge dans le dispositif connecté à la carte principale | Coupez l'alimentation et déconnectez les batteries de la carte principale. Déconnectez tous les câbles de la carte principale, à l'exception de l'alimentation principale.<br><br>Rétablissez l'alimentation et vérifier que les DEL s'allument.<br><br>Reconnectez le câblage à la carte principale, un appareil à la fois, en vérifiant si l'un des appareils provoque l'absence d'allumage des DEL par la carte principale. | Si un dispositif est à l'origine d'un problème, il peut être défectueux et doit être réparé ou remplacé si nécessaire |

# Dépannage (suite)

| Symptôme | Causes possibles | Diagnostic | Résolution |
|---|---|---|---|
| La commande murale LCD est éteinte ou ne fonctionne pas (l'écran n'affiche rien ou est éteint, et la commande murale ne répond pas) (suite) | Plusieurs commandes murales LCD reliées à un seul opérateur. | Une seule commande murale LCD est prise en charge par opérateur. Vérifiez qu'un seul est connecté aux bornes WALL CTRL sur la carte principale de l'unité motrice. | Déconnectez toutes les commandes murales LCD supplémentaires et ne câblez qu'une seule commande murale LCD.<br><br>Si des postes de commande supplémentaires sont souhaités, utilisez plutôt le SBC ou les bornes OPEN, CLOSE et STOP. |
| | La commande murale est câblée sur des bornes incorrectes de la carte principale de l'unité pompe moteur. | Confirmez que le câblage de la commande murale est relié aux bornes WALL CTRL sur la carte principale de l'unité pompe moteur. | Déplacez le câblage de la commande murale vers les bornes WALL CTRL. |
| | Pas de courant sur la carte principale du générateur | Vérifiez que le voyant MAIN PWR est allumé sur la carte mère. S'il n'est pas allumé, il se peut que la carte principale ne soit pas alimentée. | Suivez la procédure de dépannage du symptôme : la carte principale du bloc-moteur est éteinte |
| | Circuit de commande murale court-circuité | **Vérifiez s'il y a un court-circuit au niveau de la commande murale :**<br>Mettez l'opérateur hors puis sous tension.<br><br>Vérifiez le voyant WALL CTRL sur la carte principale du bloc d'alimentation.<br><br>Si la DEL est éteinte, un court-circuit est détecté sur les bornes WALL CTRL par la carte principale et la commande murale est désactivée. | Coupez l'alimentation en courant et déconnectez les batteries (le cas échéant). Retirez le câblage de la commande murale des bornes de la carte principale. Rétablissez les batteries et l'alimentation en courant alternatif.<br><br>Si le voyant WALL CTRL reste éteint, un court-circuit peut se produire au niveau de la carte principale. Remplacez la carte principale.<br><br>Si le voyant WALL CTRL clignote, il y a un court-circuit dans le câblage de la commande murale ou dans la commande murale. Reconnectez le câblage à la carte principale. Débranchez la commande murale du câblage. Répétez le test.<br><br>Si la DEL WALL CTRL clignote, le court-circuit se situe au niveau de la commande murale. Remplacez la commande murale.<br><br>Si la DEL WALL CTRL est éteinte, il y a un court-circuit dans le câblage. Vérifiez le câblage et corriger le problème. |
| | Mauvaise connexion entre le câblage et la commande murale | Inspectez visuellement les connexions de câblage aux bornes à vis de la commande murale. Les fils doivent être pris en sandwich entre la vis et les tampons métalliques exposés de la carte de circuit imprimé. Assurez-vous que la partie isolée du fil n'est pas coincée entre la vis et le circuit imprimé. | Corrigez les problèmes constatés lors de l'inspection. |
| | Pas de tension de sortie de la carte principale du bloc moteur Bornes WALL CTRL | **Vérifiez les bornes WALL CTRL de la carte mère :**<br>Débranchez la commande murale du câblage. Mesurez la tension continue aux bornes WALL CTRL.<br><br>La tension doit être comprise entre 11 et 13 VCC. | Si la tension est absente ou hors plage, coupez l'alimentation de l'opérateur et déconnectez les batteries si elles sont présentes. Attendez 30 secondes, puis reconnectez les batteries et remettez l'appareil sous tension.<br><br>Si le défaut persiste, remplacez la carte principale. |

# Dépannage (suite)

| Symptôme | Causes possibles | Diagnostic | Résolution |
|---|---|---|---|
| La commande murale LCD est éteinte ou ne fonctionne pas (l'écran n'affiche rien ou est éteint, et la commande murale ne répond pas) (fin) | Câblage défectueux | Effectuez ce test uniquement après avoir vérifié les bornes WALL CTRL de la carte principale.<br><br>Débranchez la commande murale du câblage :<br>Débranchez les fils de la commande murale et mesurez la tension continue aux les fils à l'extrémité proche de la commande murale.<br><br>Si la tension n'est pas comprise entre 11 et 13 volts CC, le câblage est défectueux. | Si la tension est absente ou hors plage, couper l'alimentation de l'opérateur et déconnectez les batteries si elles sont présentes. Attendez 30 secondes, puis reconnectez les batteries et remettez l'appareil sous tension.<br><br>Si le défaut persiste, remplacer ou réparer le câblage de la commande murale. |
| | Commande murale défectueuse | N'effectuez ce test qu'après avoir vérifié le câblage de la commande murale.<br><br>Vérifiez la tension au niveau de la commande murale :<br>A l'aide d'un voltmètre, vérifiez la présence d'une tension de 12 VCC aux bornes à vis situées à l'arrière de la commande murale. Si 12 V est présent et que la commande murale n'est pas active, la commande murale est défectueuse.<br><br>Si 12 V est absent uniquement lorsque la commande murale est connectée, il se peut que la commande murale ait un court-circuit interne. | Remplacez la commande murale défectueuse. |
| Les fusibles DC IN de la carte principale sautent immédiatement à la mise sous tension | Câblage parasite/métal en contact avec la carte principale | Inspectez visuellement la boîte électronique. Vérifiez qu'il n'y a pas d'objets métalliques ou de fils dénudés qui pourraient toucher la carte principale par inadvertance. | Évitez que des objets métalliques ou des fils dénudés ne touchent la carte principale. Coupez l'alimentation et remplacez les fusibles, puis rétablissez l'alimentation. |
| | Court-circuit interne sur la carte principale | Coupez l'alimentation en courant alternatif. Déconnectez tous les câbles de la carte principale, à l'exception du câble d'alimentation DC IN. Remplacez les fusibles et rétablir l'alimentation. Si les fusibles continuent de sauter immédiatement, le problème se situe au niveau de la carte principale. | Remplacez la carte principale |
| La porte se déplace dans la mauvaise direction lorsque l'on appuie sur les boutons haut/bas | Mode de montage inversé mal configuré (limites inversées) | Vérifiez le réglage du mode de montage inversé (limites inversées) | Assurez-vous que le réglage est correct. |
| | Câblage des bornes d'ouverture et de fermeture interverti (ne s'applique pas à la commande murale LCD) | Vérifiez que le bouton d'ouverture est connecté à la borne OPEN et que le bouton de fermeture est connecté à la borne CLOSE. | Câblage correct. |
| (s'applique UNIQUEMENT aux appareils dotés d'une batterie de secours) L'appareil signale qu'il est alimenté par la batterie alors qu'il est alimenté par le courant alternatif | Problèmes liés au chemin d'alimentation en courant alternatif | Déconnectez les batteries, vérifiez que la carte principale de l'unité motrice s'éteint. | Si la carte principale du bloc d'alimentation est hors tension, laissez les batteries déconnectées et suivez les instructions de dépannage pour la carte principale du bloc d'alimentation hors tension |
| | Tension d'entrée CA mal sélectionnée (modèles 120 V/240 V uniquement) | Vérifiez que le connecteur du transformateur est branché sur les connecteurs de la carte ou filtre EMI marqués 120V ou 240 V<br><br>Vérifiez que cela correspond à la tension d'entrée CA fournie à l'opérateur. | Notez que si une tension incorrecte est appliquée à l'opérateur, l'électronique de l'opérateur peut être endommagée.<br><br>Assurez-vous que le choix de la tension est correct et vérifier le fonctionnement de l'opérateur. |
| | L'alimentation en courant alternatif est hors de portée | **Vérifiez la tension d'entrée CA :**<br>Mesurez la tension alternative entre les bornes L1 et L2 au niveau du connecteur d'entrée de la carte de filtre EMI. Vérifiez que la tension est conforme aux spécifications.<br><br>Si la tension est en dehors des spécifications, consultez la résolution. | Assurez-vous que le circuit alimentant l'opérateur est de la classe de tension appropriée pour l'opérateur (par exemple 120 V, 240 V ou 480 V)).<br><br>Si la tension n'est pas conforme aux spécifications du circuit, consultez un électricien. |

# Dépannage (suite)

| Symptôme | Causes possibles | Diagnostic | Résolution |
|---|---|---|---|
| La porte fonctionne lentement/à demi-vitesse | Commande murale déconnectée ou endommagée | Si la communication avec la commande murale est absente, le système fonctionnera à demi-vitesse. | Il est fortement recommandé de connecter la commande murale LCD.<br><br>Si l'on souhaite faire fonctionner le système sans commande murale, de manière temporaire ou permanente, le système peut être remis en marche à pleine vitesse en remplaçant le câblage de la commande murale par un fil de pontage.<br><br>Si la commande murale est présente mais ne fonctionne pas, voir la section : La commande murale LCD est éteinte ou ne fonctionne pas |
| L'opérateur s'éteint malgré la connexion de la batterie de secours | Batteries mortes ou usées | Faible tension de la batterie | Laissez les batteries se recharger. Remplacez les batteries usées. Les batteries doivent être remplacées en même temps. Ne mélangez pas des batteries usagées et des batteries neuves. |
| | Fusibles de batterie grillés sur la carte principale | Inspectez visuellement les fusibles de la batterie ou vérifier la continuité | Si les fusibles sont grillés, remplacer les deux fusibles ensemble |
| L'opérateur fonctionne momentanément puis s'arrête en mode d'apprentissage des limites | Défaut de câblage du codeur | Vérifiez que le câble du codeur n'est pas déconnecté, mal branché, coupé, etc. | Corrigez tout problème constaté au niveau du câblage de l'encodeur |
| | Défaut du codeur ou de l'interface du codeur | Allez à la limite du processus d'apprentissage. Le numéro affiché en mode d'apprentissage de la limite de la porte est la position du codeur.<br><br>Faites pivoter la porte de quelques centimètres dans l'une ou l'autre direction et relâcher le bouton. Le nombre affiché devrait changer.<br><br>Veillez à annuler les modifications ou à redéfinir la limite lorsque vous avez terminé. | Si la position de l'encodeur ne change pas avec le mouvement de la porte, l'encodeur, le câblage de l'encodeur et la carte principale du bloc d'alimentation sont suspects. Vérifiez les trois pour voir s'il y a des dommages visibles. Tentez un cycle d'alimentation et restaurez les paramètres d'usine. Remplacez ou réparez les composants suspectés d'être défectueux. |
| Pas de mouvement du moteur; Impossible de fixer des limites lors de la mise en service. Et la commande murale affiche CHECK STOP CIRCT (vérifier le circuit d'arrêt) | Circuit d'entrée d'ARRÊT ouvert en raison d'un problème de câblage. | Vérifiez que le câblage n'est pas défectueux. | Si STOP n'est pas utilisé, placez un fil de liaison entre l'entrée STOP et la borne CMN. |
| | | Tous les dispositifs du circuit d'ARRÊT doivent utiliser des contacts normalement fermés et être câblés en série entre STOP et CMN . Un circuit ouvert signifie ARRÊT, un circuit fermé signifie ALLER. | Si l'entrée d'ARRÊT est utilisée, corrigez tout problème de câblage ou de dispositifs dans le circuit d'arrêt. |
| | Bouton d'ARRÊT bloqué sur les postes de contrôle.<br>(ne s'applique pas à la commande murale LCD, qui ne provoque pas cette erreur) | Vérifiez que les boutons d'arrêt ne sont pas bloqués. | Réparez les boutons d'arrêt défectueux. |
| | Entrée d'ARRÊT défectueuse (carte principale défectueuse) | Déconnectez tous les câbles connectés à l'entrée d'ARRÊT. Connectez un court fil de liaison entre l'entrée d'ARRÊT et les bornes CMN pour effectuer un test temporaire. Le message CHECK STOP CIRCT (vérifier le circuit d'arrêt) devrait disparaître. Si ce n'est pas le cas, il y a un problème au niveau de la carte principale. | Mettez l'opérateur sous tension avec le cavalier d'arrêt en place et regardez si le problème persiste.<br><br>Si le problème n'est pas résolu, remplacez la carte principale. |

# Dépannage (suite)

| Symptom | Possible Causes | Diagnosis | Resolution |
|---|---|---|---|
| (2200 UNIQUEMENT)<br>Un seul ou une combinaison des défauts suivants :<br>F04 (UNAUTH STOP) et/ou F10 (Up Force) et/ou F11 (Down Force) et mouvement limité de la porte | Frein coincé<br>Frein bloqué | Vérifiez le blocage du frein en tirant sur la chaîne de freinage et demandez une action sur la porte par l'intermédiaire de la commande murale.<br><br>Les erreurs ne sont plus affichées et la porte se déplace comme prévu. | Remplacez le frein |
| (2200 UNIQUEMENT)<br>Pas de défaut et mouvement limité de la porte | | Ouvrez le boîtier et vérifiez les bornes de frein sur la carte principale.<br>(La bobine n'est pas alimentée) | Bornes de frein correctement connectées sur la carte principale |

En cas d'erreur, l'écran de veille est remplacé par un écran affichant le code d'erreur et une description de l'erreur.

Les messages d'erreur se répartissent en trois catégories :

- Circuit d'entraînement et de puissance du moteur
- Codes de contrôle de porte liés au moteur et à l'encodeur
- Codes d'option relatifs aux accessoires utilisés avec le l'opérateur CC industriel.

Consultez le tableau des codes d'erreur ci-dessous pour déterminer la cause et la mesure corrective. Selon le type d'erreur, une interaction avec l'utilisateur peut être nécessaire pour effacer l'erreur. La fenêtre d'erreur se ferme lorsque l'erreur a été éliminée/corrigée.

# Dépannage (suite)

| Code | Message d'affichage | Description | Causes possibles | Diagnostic | Résolution |
|---|---|---|---|---|---|
| | DEPLACER PORTE | Affiché en mode d'apprentissage des limites.<br><br>Le codeur de position doit être déplacé avant que la position puisse être déterminée lors de la mise sous tension. Une fois que la position a été déterminée avec succès, elle est maintenue jusqu'à ce que l'alimentation soit coupée. | La porte n'a pas été déplacée depuis le dernier cycle d'alimentation | Lors de la mise sous tension initiale, ce message s'affiche dans le menu d'apprentissage des limites si aucun autre mouvement ne s'est produit. | Déplacez légèrement la porte dans l'une ou l'autre direction à l'aide des boutons haut et bas de la commande murale. Le message « MOVE THE DOOR » disparaît.<br>Si la porte ne bouge pas, ou bouge et s'arrête, voir les étapes de dépannage pour F04 UNAUTHORIZED STOP.<br>Si la porte se déplace sans problème mais que le message « MOVE THE DOOR » reste affiché à l'écran, voir les étapes de dépannage pour le F91 ENCODER. |
| F01 | F01 CLOSE LIMIT | La porte a dépassé la position de fin de course inférieure | L'opérateur a été hissé manuellement en dessous de la position de fin de course inférieure (modèles à arbre de levage hissé uniquement) | Vérifiez la position de la porte/de l'opérateur à l'aide d'un palan manuel | Ramenez la position dans les limites normales. Ajustez les limites de la position de la porte si nécessaire. |
| | | | La porte tombe ou dérive vers le bas lorsque l'opérateur est arrêté | Vérifiez qu'il n'y a pas de déséquilibre excessif de la porte dans le sens de la descente | Rééquilibrez la porte<br>Remplacez les ressorts cassés<br>Vérifiez que des ressorts et les tambours utilisés sont corrects |
| F02 | F02 LIMITE D'OUVERTURE | La porte a dépassé la position de fin de course supérieure | L'opérateur a été hissé manuellement au-dessus de la limite supérieure de la position (modèles à arbre uniquement) | Vérifiez la position de la porte/de l'opérateur à l'aide d'un palan manuel | Ramenez la position dans les limites normales. Ajustez les limites de la position de la porte si nécessaire. |
| | | | La porte se déplace vers le haut lorsque l'opérateur est arrêté | Vérifiez qu'il n'y a pas de déséquilibre excessif de la porte dans le sens de la montée | Rééquilibrez la porte<br>Assurez-vous que les ressorts et les tambours utilisés sont corrects |
| F04 | F04 UNAUTH. STOP (suite) | Aucun mouvement du moteur n'a été détecté lorsque l'opérateur tentait de déplacer le moteur. | Porte rencontrant une obstruction ou un autre blocage mécanique | Vérifiez s'il y a obstruction de l'embrasure de porte.<br>Vérifiez que le système mécanique se déplace correctement, sans blocage ni résistance excessive. | Retirez l'obstruction |
| | | | Le câble du moteur est déconnecté ou le câblage est défectueux | Vérifiez que le câble du moteur est complètement branché sur la carte principale du bloc-moteur. Assurez-vous que le câble du moteur est intact et en bon état. | Assurez-vous que le connecteur du moteur est bien en place.<br>Réparer les éventuels problèmes de câblage.<br>Si le câblage est irréparable, remplacer le moteur. |

# Dépannage (suite)

| Code | Message d'affichage | Description | Causes possibles | Diagnostic | Résolution |
|---|---|---|---|---|---|
| F04 | F04 UNAUTH. STOP (fin) | Aucun mouvement du moteur n'a été détecté lorsque l'opérateur tentait de déplacer le moteur. | Balais de moteur usés | La résistance au courant continu du moteur doit être inférieure à 3 ohms. Si elle est supérieure à 3 ohms, il se peut que les balais ne parviennent pas à maintenir le contact avec le collecteur interne du moteur. | Remplacez le moteur<br><br>Remplacez les brosses du moteur (modèles à usage intensif uniquement) |
| | | | Défaut d'entraînement du moteur sur la carte principale du bloc-moteur | Mesurez la tension continue entre les bornes du moteur sur la carte principale. Au repos, la tension doit être de 0.<br><br>Activez l'opérateur de porte avec ouverture/fermeture.<br><br>La tension peut varier sur une large plage, de quelques volts à environ 40 volts DC. | Si la tension est absente lors de l'activation, vérifiez la présence d'autres codes de défaut et corriger le cas échéant. Si aucun autre code d'erreur n'est présent, mettez l'opérateur hors tension et réessayez.<br><br>Si le défaut persiste, réinitialiser les paramètres aux valeurs d'usine par défaut et reconfigurer les opérateurs.<br><br>Si le défaut persiste, remplacer la carte principale. |
| | | | Défaut de câblage du codeur | Vérifiez que le câble du codeur n'est pas déconnecté, mal branché, coupé, etc. | Corrigez tout problème constaté au niveau du câblage de l'encodeur |
| | | | Défaut du codeur ou de l'interface du codeur | Allez à la limite du processus d'apprentissage. Le numéro affiché en mode d'apprentissage de la limite de la porte est la position du codeur.<br><br>Faites pivoter la porte de quelques centimètres dans l'une ou l'autre direction et relâcher le bouton. Le nombre affiché devrait changer.<br><br>Veillez à annuler les modifications ou à redéfinir la limite lorsque vous avez terminé. | Si la position de l'encodeur ne change pas avec le mouvement de la porte, l'encodeur, le câblage de l'encodeur et la carte principale du bloc d'alimentation sont suspects. Vérifiez les trois pour voir s'il y a des dommages visibles. Tentez un cycle d'alimentation et restaurez les paramètres d'usine. Remplacez ou réparez les composants suspectés d'être défectueux. |
| | | | Un défaut de l'entraînement du moteur s'est produit | Vérifiez la présence d'autres codes d'erreur | Examinez les autres codes d'erreur et résoudre le problème si nécessaire. |
| F08 | F08 NO CONFIG | La configuration n'a pas été trouvée ou a été réinitialisée au réglage d'usine | Le nouvel opérateur n'est pas configuré. | Si l'opérateur est nouveau, la configuration est initialement désactivée. | Configurez l'opérateur selon la procédure normale. |
| | | | L'opérateur a été réinitialisé à partir du menu | Si l'opérateur est réinitialisé en usine, la configuration sera réinitialisée. | Configurez l'opérateur selon la procédure normale. |

# Dépannage (suite)

| Code | Message d'affichage | Description | Causes possibles | Diagnostic | Résolution |
|---|---|---|---|---|---|
| F10<br>(Code d'erreur introduit dans le micrologiciel v1.0 et versions ultérieures) | F10 Up Force | L'opérateur a détecté une surintensité en se déplaçant dans le sens de la montée. Détecte la résistance et arrête le mouvement de la porte | L'opérateur a constaté une augmentation de l'intensité du courant dans le sens de la montée en dehors du seuil spécifié. | | |
| | | | Vitesse de la porte mal réglée. Ajustement de la vitesse de la porte nécessaire | Affichages de contrôle muraux<br>MODE : ---- OU<br>F10 fault | Modifiez la vitesse dans le menu System Settings (paramètres du système).<br><br>Appuyez et maintenez enfoncés les boutons vers le bas et entrée, puis relâchez-les lorsque l'écran devient vide. Sélectionnez System Settings (paramètres du système) --> Door Motion (mouvement de la porte) --> Door Speed (vitesse de la porte).<br><br>Sélectionnez la vitesse de porte souhaitée, enregistrez les modifications et faites fonctionner la porte. |
| | | | Opérateur inadapté au poids de la porte | Vérifiez que le poids réel de la porte est conforme aux caractéristiques de l'opérateur. Reportez-vous au tableau de poids de la porte de l'opérateur dans le manuel | Obtenez et installez l'opérateur adéquat en fonction des spécifications de poids de la porte |
| | | | Pignon de porte incorrect | Vérifiez que le bon pignon est utilisé. Reportez-vous au tableau des pignons dans le manuel | Obtenez et installez le bon pignon |
| | | | Porte déséquilibrée | Déconnectez la porte de l'opérateur et vérifiez manuellement que la porte est équilibrée | Équilibrez correctement la porte |
| | | | Les ressorts de poussée dépassent la tension | Si l'appareil est équipé de ressorts de poussée, vérifiez visuellement la tension des ressorts de poussée dans la porte | Réapprenez les limites avec un maximum de 1,5 pouce dans les ressorts de poussée |
| | | | Résistance mécanique de la porte<br>- Ressorts, rails, rouleaux, tambours usés, traînée de bord, CTM, panneau de porte plié / endommagé | Inspectez visuellement et vérifiez que les composants mécaniques de la porte ne traînent pas, ne tirent pas et ne coincent pas la porte | Enlevez ou réparez toute obstruction mécanique de type traînée, traction ou fixation |
| | | | Basse tension sur L1 / L2 | Vérifiez que la tension aux branches L1 / L2 est conforme aux spécifications de courant / tension de l'opérateur. Reportez-vous au tableau des caractéristiques électriques | Si la tension ne correspond pas aux spécifications, contactez un électricien agréé |

# Dépannage (suite)

| Code | Message d'affichage | Description | Causes possibles | Diagnostic | Résolution |
|---|---|---|---|---|---|
| F11<br>(Code d'erreur introduit dans le micrologiciel v1.0 et versions ultérieures) | F11 Down Force | L'opérateur a détecté une surintensité en se déplaçant dans le sens de la descente. Détecte l'obstruction et inverse l'ouverture de la porte. | L'opérateur a constaté une augmentation de l'intensité du courant dans le sens de la descente en dehors du seuil spécifié. | | |
| | | | Vitesse de la porte mal réglée. Ajustement de la vitesse de la porte nécessaire | Affichages de contrôle muraux<br>MODE : ----- OU<br>F11 fault | Modifiez la vitesse dans le menu System Settings (paramètres du système).<br><br>Appuyez et maintenez enfoncés les boutons vers le bas et entrée, puis relâchez-les lorsque l'écran devient vide. Sélectionnez System Settings (paramètres du système) --> Door Motion (mouvement de la porte) --> Door Speed (vitesse de la porte).<br><br>Sélectionnez la vitesse de porte souhaitée, enregistrez les modifications et faites fonctionner la porte. |
| | | | Opérateur inadapté au poids de la porte | Vérifiez que le poids réel de la porte est conforme aux caractéristiques de l'opérateur. Reportez-vous au tableau de poids de la porte de l'opérateur dans le manuel | Obtenez et installez l'opérateur adéquat en fonction des spécifications de poids de la porte |
| | | | Pignon de porte incorrect | Vérifiez que le bon pignon est utilisé. Reportez-vous au tableau des pignons dans le manuel | Obtenez et installez le bon pignon |
| | | | Porte déséquilibrée | Déconnectez la porte de l'opérateur et vérifiez manuellement que la porte est équilibrée | Équilibrez correctement la porte |
| | | | Les ressorts de poussée dépassent la tension | Si l'appareil est équipé de ressorts de poussée, vérifiez visuellement la tension des ressorts de poussée dans la porte | Réapprenez les limites avec un maximum de 1,5 pouce dans les ressorts de poussée |
| | | | Résistance mécanique de la porte<br>- Ressorts, rails, rouleaux, tambours usés, traînée de bord, CTM, panneau de porte plié / endommagé | Inspectez visuellement et vérifiez que les composants mécaniques de la porte ne traînent pas, ne tirent pas et ne coincent pas la porte | Enlevez ou réparez toute obstruction mécanique de type traînée, traction ou fixation |
| | | | Basse tension sur L1 / L2 | Vérifiez que la tension aux branches L1 / L2 est conforme aux spécifications de courant / tension de l'opérateur. Reportez-vous au tableau des caractéristiques électriques | Si la tension ne correspond pas aux spécifications, contactez un électricien agréé |
| F14 | F14 SET LIMITS | Les positions finales ne sont pas définies ou mémorisées. | Les limites n'ont jamais été fixées en dehors de la boîte | Le nouveau produit tel qu'il est expédié n'a pas de limites fixées | Apprenez les limites de la porte |
| | | | Les réglages ont été réinitialisés ou invalidés à partir du menu | Erreur F14 | Réapprendre les limites de la porte |

# Dépannage (suite)

| Code | Message d'affichage | Description | Causes possibles | Diagnostic | Résolution |
|---|---|---|---|---|---|
| F12 (FW v 1.11 et versions ultérieures) | F12 OVERLOAD UP | L'opérateur a détecté une surintensité de surcharge se déplaçant dans le sens HAUT/ OUVERT. | Opérateur incorrect avec contrepoids de porte. | Vérifiez que le poids réel de la porte est dans les limites des spécifications du moteur. Consultez le tableau des poids des portes du moteur dans le manuel. | Commander/Obtenir l'opérateur de capacité de poids correcte. |
| | | | Pignon de porte incorrect | Vérifiez que le pignon utilisé est le bon. Consultez le tableau des pignons dans le manuel. | Obtenez et installez le pignon approprié. |
| | | | Porte déséquilibrée | Débranchez la porte du moteur et vérifiez manuellement son équilibre à 3 points de course différents. | Équilibrez correctement la porte. |
| | | | Les ressorts de poussée dépassent la tension | Si l'appareil est équipé de ressorts de poussée, vérifiez visuellement la tension du ressort de poussée sur la porte. | Réapprendre les limites avec un maximum de 1,5 pouce dans les ressorts de poussée. |
| | | | Résistance mécanique de la porte (ressorts usés, rails, rouleaux, tambour, frottement des bords, CTM, panneau de porte plié/endommagé). | Inspectez visuellement et vérifiez que les composants mécaniques de la porte ne la traînent pas, ne la tirent pas et ne la bloquent pas. | Réparer toute défaillance mécanique, tout blocage ou tout frottement. |
| | | | Tension basse à L1/L2 | Vérifiez que la tension aux bornes L1/L2 est conforme aux spécifications de courant/tension de l'opérateur. Consultez le tableau « Caractéristiques électriques ». | Si la tension n'est pas conforme aux spécifications, contactez un électricien agréé. |

# Dépannage (suite)

| Code | Message d'affichage | Description | Causes possibles | Diagnostic | Résolution |
|---|---|---|---|---|---|
| F13 (FW v 1.11 et versions ultérieures) | SURCHARGE F13<br>DOWN | L'opérateur a détecté une surintensité due à une surcharge de force se déplaçant dans le sens BAS/ FERMETURE. | Opérateur incorrect avec contrepoids de porte. | Vérifiez que le poids réel de la porte est dans les limites des spécifications du moteur.<br>Consultez le tableau des poids des portes du moteur dans le manuel. | Commander/Obtenir l'opérateur de capacité de poids correcte. |
| | | | Pignon de porte incorrect | Vérifiez que le pignon utilisé est le bon. Consultez le tableau des pignons dans le manuel. | Obtenez et installez le pignon approprié. |
| | | | Porte déséquilibrée | Débranchez la porte du moteur et vérifiez manuellement son équilibre à 3 points de course différents. | Équilibrez correctement la porte. |
| | | | Limite de fermeture définie de manière agressive | Limite de fermeture réglée sur agressive lors de la fermeture, avec une pression excessive sur le sol. | Réapprenez les limites de fermeture, assurez-vous que la porte ne se déforme pas/ne se plie pas et ne s'enfonce pas trop sur le sol. |
| | | | Résistance mécanique de la porte (ressorts usés, rails, rouleaux, tambour, frottement des bords, CTM, panneau de porte plié/endommagé). | Inspectez visuellement et vérifiez que les composants mécaniques de la porte ne la traînent pas, ne la tirent pas et ne la bloquent pas. | Réparer toute défaillance mécanique, tout blocage ou tout frottement. |
| | | | Tension basse à L1/L2 | Vérifiez que la tension aux bornes L1/L2 est conforme aux spécifications de courant/tension de l'opérateur. Consultez le tableau « Caractéristiques électriques ». | Si la tension n'est pas conforme aux spécifications, contactez un électricien agréé. |
| F14 | F14 DÉFINIR LES LIMITES | Les positions d'extrémité ne sont ni définies ni enregistrées. | Aucune limite n'a jamais été fixée dès la sortie de la boîte. | Le produit neuf, tel qu'il est expédié, ne comporte aucune limite. | Apprenez les limites des portes. |
| | | | Les paramètres ont été réinitialisés ou invalidés à partir du menu | Erreur F14 | Réapprenez les limites de la porte. |

# Dépannage (suite)

| Code | Message d'affichage | Description | Causes possibles | Diagnostic | Résolution |
|---|---|---|---|---|---|
| F19 | F19 SYSTEM ID | L'ID du système n'est pas configuré dans le système. L'identifiant du système est nécessaire à la carte mère de l'unité de traitement pour faire fonctionner correctement l'opérateur. (cartes du kit de service uniquement) | L'ID du système n'est pas défini (remplacement de la carte de service) | Erreur F19 | Configurez l'ID du système dans le menu à l'aide de la commande murale LCD.<br><br>Assurez-vous que l'identifiant du système est choisi correctement. **L'opérateur peut ne pas fonctionner correctement si l'ID du système choisi ne correspond pas à l'opérateur.** |
| F23 | F23 OVERTEMP | La température du circuit d'entraînement du moteur est trop élevée. Le message reste affiché jusqu'à ce que les circuits refroidissent. | Déséquilibre de la porte ou résistance excessive | Inspectez la porte pour vérifier qu'elle n'est pas déséquilibrée ou qu'elle ne présente pas une résistance excessive | Réparez ou corrigez les conditions entraînant un déséquilibre/une résistance excessif(ve) de la porte |
| | | | Mauvaise circulation de l'air/ refroidissement | Vérifiez que l'espace de ventilation autour de l'opérateur est suffisant sur les côtés, au-dessus et au-dessous de l'opérateur.<br><br>Vérifiez que le boîtier électronique ne contient pas de poussière ou d'autres débris près ou derrière le circuit imprimé, qui empêcheraient la circulation de l'air ou le refroidissement. | Corrigez les éventuelles restrictions de flux d'air autour ou à l'intérieur de l'opérateur afin d'améliorer le refroidissement des composants électroniques. |
| | | | Température ambiante trop élevée | Mesurez la température ambiante près du moteur lorsque la surchauffe se produit. Vérifiez la plage de température spécifiée pour le produit. | Le produit doit être utilisé dans la plage de température de fonctionnement spécifiée, faute de quoi l'opérateur risque d'être endommagé. |
| | | | Traînée excessive du réducteur ou du moteur | Vérifiez que le moteur et le réducteur tournent librement et sans à-coups lorsqu'ils sont déconnectés de la porte | Corrigez les problèmes constatés ou remplacer les composants défectueux ou usés qui produisent une traînée excessive |
| | | | Carte principale du bloc-moteur défectueuse | Si le défaut OVERTEMP ne disparaît jamais, même lorsque l'électronique a refroidi, il se peut que la carte principale soit défectueuse. | Remplacez la carte principale. |
| | | | Moteur défectueux consommant un courant excessif | Si le moteur chauffe excessivement ou ne tourne pas régulièrement lorsqu'il est alimenté, il peut y avoir un problème avec le moteur | Remplacez le moteur |

# Dépannage (suite)

| Code | Message d'affichage | Description | Causes possibles | Diagnostic | Résolution |
|---|---|---|---|---|---|
| F26 | F26 OVER VOLT | Le circuit d'entraînement du moteur a détecté une surtension | Tension d'entrée CA mal sélectionnée (modèles 120 V/240 V uniquement) | Vérifiez que le connecteur du transformateur est branché sur les connecteurs de la carte du filtre EMI marqués 120V ou 240 V<br><br>Vérifiez que cela correspond à la tension d'entrée CA fournie à l'opérateur. | Si une alimentation de 240 V est appliquée alors que 120 V est sélectionné, d'autres composants de l'électronique de l'opérateur peuvent avoir été endommagés.<br><br>Assurez-vous que la sélection de la tension est correcte et vérifiez les fonctions de l'opérateur. |
| | | | Le déséquilibre de la porte provoque la régénération du moteur | Inspectez la porte pour vérifier qu'elle n'est pas déséquilibrée ou que les ressorts ne sont pas cassés | Réparez ou corrigez les conditions entraînant un déséquilibre excessif de la porte |
| | | | L'alimentation en courant alternatif est hors de portée | Vérifiez la tension d'entrée CA : Mesurez la tension alternative entre les bornes L1 et L2 au niveau du connecteur d'entrée de la carte de filtre EMI. Vérifiez que la tension est conforme aux spécifications.<br><br>Si la tension est en dehors des spécifications, consultez la résolution. | Assurez-vous que le circuit alimentant l'opérateur est de la classe de tension appropriée pour l'opérateur (par exemple 120 V, 240 V ou 480 V))<br><br>Si la tension n'est pas conforme aux spécifications du circuit, consultez un électricien. |
| F31<br>F32<br>F33 | F31 WC OPEN HELD<br>F32 WC CLOSE HELD<br>F33 WC STOP HELD | Les boutons de commande murale doivent être maintenus pendant au moins 1 minute. | Boutons de commande murale bloqués | Vérifiez que tous les boutons reviennent correctement à leur état normal lorsqu'ils sont relâchés. | Réparez, nettoyez ou remplacez les boutons ou les commandes qui collent, si nécessaire. |
| | | | Câblage défectueux | Inspectez le câblage de la commande murale au tableau principal et aux bornes de la commande murale | Corrigez les défauts de câblage constatés |
| | | | Commande murale LCD défectueuse | Remplacez la commande murale par un appareil en bon état | Si une commande murale connue résout le problème, la faute incombe à la commande murale précédente |
| | | | Carte principale du bloc-moteur défectueuse | Retirez tous les accessoires des bornes OPEN/CLOSE/STOP/SBC. Assurez-vous que la commande murale est remplacée par un appareil en bon état pour le diagnostic. | Essayez de mettre l'opérateur hors tension et de rétablir les paramètres d'usine.<br>Si les problèmes persistent, remplacez le PCBA principal du générateur |
| F34 | F34 SBC HELD | Le bouton d'entrée SBC est maintenu/ bloqué pendant au moins 2 minutes. | Court-circuit ou circuit ouvert dans le câblage du dispositif d'entrée. | Inspectez le câblage aux bornes du SBC pour vérifier qu'il n'y a pas d'ouverture ou de court-circuit | Corrigez le défaut de câblage |

# Dépannage (suite)

| Code | Message d'affichage | Description | Causes possibles | Diagnostic | Résolution |
|---|---|---|---|---|---|
| F41<br><br>F44<br><br>F47 | F41 EYE/ EDG1 BLK<br><br>F44 EYE/ EDG2 BLK<br><br>F47 EYE/ EDG3 BLK | L'entrée des yeux/ bords surveillés 1/2/3 est bloquée pendant au moins 3 minutes. | Un obstacle dans l'embrasure de la porte bloque l'œil ou touche le bord | Vérifiez s'il y a obstruction | Si des obstructions sont présentes, les éliminer |
| | | | Entrée eye/edge mal configurée | L'option Vérifiez les paramètres du système du menu permet de vérifier le réglage du type de dispositif pour l'entrée | Assurez-vous que le type de dispositif de protection contre le piégeage correspond au dispositif réellement installé |
| | | | Utilisation d'un dispositif de protection contre le piégeage non approuvé | Assurez-vous que le dispositif de protection contre le piégeage est approuvé pour une utilisation avec l'opérateur | Remplacez le dispositif de protection contre le piégeage par un dispositif approuvé pour l'opérateur |
| | | | Les yeux photoélectriques sont mal alignés | Vérifiez l'alignement | Si les yeux sont mal alignés, corrigez l'alignement |
| | | | Défaut de câblage de l'émetteur photoélectrique | Vérifiez que l'émetteur photoélectrique est alimenté et câblé correctement. La DEL de l'émetteur est allumée. | Corrigez les défauts de câblage |
| | | | Bord de type résistif court-circuité ou câblage court-circuité | Vérifiez qu'il n'y a pas de court-circuit dans le câblage ou dans le bord résistif. | Corrigez les éventuels défauts de câblage |
| | | | La lumière du soleil provoque un blocage des yeux | Empêchez la lumière du soleil de pénétrer dans le récepteur et vérifier si l'œil photoélectrique reste bloqué | La résolution de ce problème peut s'avérer difficile. L'échange de l'émetteur et du récepteur peut parfois résoudre le problème, mais dans d'autres cas, le problème réapparaît à un autre moment de la journée. |
| | | | Yeux ou bords photo endommagés | Remplacez le dispositif de protection contre le piégeage par un dispositif en bon état<br><br>Un bord résistif fonctionnant correctement doit mesurer entre 8 et 14 kOhm en l'absence d'obstruction | Si vous savez qu'un dispositif de protection contre le piégeage fonctionne, remplacez le dispositif de protection contre le piégeage défectueux |
| | | | Carte principale du générateur endommagée | Remplacez le dispositif de protection contre le piégeage par un dispositif en bon état connecté directement à la carte principale du moteur | Si la carte principale ne détecte toujours pas les dispositifs de protection contre le piégeage connus connectés directement à la carte, mettez l'opérateur hors tension.<br><br>Si le problème persiste, réinitialisez les paramètres d'usine et recommencez la configuration.<br><br>Si le problème persiste, remplacez la carte principale du générateur. |

# Dépannage (suite)

| Code | Message d'affichage | Description | Causes possibles | Diagnostic | Résolution |
|---|---|---|---|---|---|
| F42<br><br>F45<br><br>F48 | F42 EYE/ EDG1 MIS<br><br>F45 EYE/ EDG2 MIS<br><br>F48 EYE/ EDG3 MIS | L'entrée des yeux/ bords surveillés 1/2/3 a été apprise mais elle n'est plus présente | Certains dispositifs de protection contre le plégeage peuvent apparaître comme manquants alors qu'ils sont bloqués, même s'ils sont présents et fonctionnent | Voir les erreurs F41/F44/F47 : Dispositif de protection contre le plégeage bloqué | Veillez à n'utiliser que des dispositifs de protection contre le plégeage approuvés pour l'opérateur.<br><br>Corrigez l'état bloqué du dispositif de protection contre le plégeage |
| | | | Entrée des yeux photoélectriques mal configurée | L'option Vérifiez les paramètres du système du menu permet de vérifier le réglage du type de dispositif pour l'entrée | Assurez-vous que le type de dispositif de protection contre le plégeage correspond au dispositif réellement installé |
| | | | Utilisation d'un dispositif de protection contre le plégeage non approuvé | Assurez-vous que le dispositif de protection contre le plégeage est approuvé pour une utilisation avec l'opérateur | Remplacez le dispositif de protection contre le plégeage par un dispositif approuvé pour l'opérateur |
| | | | Défaut de câblage du dispositif de protection contre le plégeage | Vérifiez l'état des DEL sur les dispositifs de type yeux photoélectriques.<br><br>Vérifiez que le câblage ne présente pas de court-circuit ou de circuit ouvert<br><br>Assurez-vous que les fils sont connectés aux bornes appropriées et que la polarité est correcte pour les appareils sensibles à la polarité | Corrigez les défauts de câblage |
| | | | Yeux ou bords photo endommagés | Remplacez le dispositif de protection contre le plégeage par un dispositif en bon état | Si vous savez qu'un dispositif de protection contre le plégeage fonctionne, remplacez le dispositif de protection contre le plégeage défectueux |
| | | | Carte principale du générateur endommagée | Remplacez le dispositif de protection contre le plégeage par un dispositif en bon état connecté directement à la carte principale du moteur | Si la carte principale ne détecte toujours pas les dispositifs de protection contre le plégeage connus connectés directement à la carte, mettez l'opérateur hors tension.<br><br>Si le problème persiste, réinitialisez les paramètres d'usine et recommencez la configuration.<br><br>Si le problème persiste, remplacez la carte principale du générateur. |
| F43<br>F46<br>F49 | F43 EYE/ EDG1 BLK<br>F46 EYE/ EDG2 BLK<br>F49 EYE/ EDG3 BLK | Les yeux/bords contrôlés 1/2/3 étaient bloqués ou absents lorsque la porte était commandée. | Voir les sections pour F41/F42/F44/ F45/F47/F46 le cas échéant | | |

# Dépannage (suite)

| Code | Message d'affichage | Description | Causes possibles | Diagnostic | Résolution |
|---|---|---|---|---|---|
| F51<br>F52<br><br>F53<br>F54<br><br>F55<br>F56<br><br>F57<br>F58 | F51 INP1 BLOCK<br>F52 INP1 CMND<br><br>F53 INP2 BLOCK<br>F54 INP2 CMND<br><br>F55 INP3 BLOCK<br>F56 INP3 CMND<br><br>F57 INP4 BLOCK<br>F58 INP4 CMND | Dispositif non surveillé de type œil/bord déclenché pendant 3 minutes ou plus sur l'entrée 1/2/3/4, ou bloqué lorsque le mouvement de la porte a été demandé | Un obstacle dans l'embrasure de la porte bloque un dispositif oculaire/de bord non surveillé | Vérifiez s'il y a obstruction | Si des obstructions sont présentes, les éliminer. |
| | | | Entrée mal configurée | L'option Vérifiez les paramètres du système du menu permet de vérifier le réglage du type de dispositif pour l'entrée | Assurez-vous que le type d'appareil correspond à l'appareil réellement installé |
| | | | Un appareil incompatible est utilisé | Les entrées INP1/2/3/4 sont compatibles avec les dispositifs à contact sec. Assurez-vous que le dispositif utilisé est un dispositif à contact sec. | Si le dispositif est incompatible, remplacez-le par un autre qui l'est, ou déplacez le dispositif vers une autre entrée compatible avec le dispositif |
| | | | Défaut de câblage de l'appareil | Vérifiez que le câblage ne présente pas de court-circuit ou de circuit ouvert.<br>Assurez-vous que les fils sont branchés sur les bornes appropriées | Corrigez les défauts de câblage |
| | | | Dispositif endommagé | Remplacez l'appareil par un appareil en bon état | Si un appareil connu fonctionne, remplacez l'appareil défectueux. |
| | | | Carte principale du générateur endommagée | Un circuit ouvert équivaut à un dispositif eye/edge non obstrué et non surveillé. Un circuit ouvert équivaut à un dispositif oculaire/de bord non obstrué et non surveillé. | Si la carte principale détecte toujours une obstruction alors qu'aucun dispositif n'est connecté, mettez l'opérateur hors tension.<br>Si le problème persiste, réinitialisez les paramètres d'usine et recommencez la configuration.<br>Si le problème persiste, remplacez la carte principale du générateur. |

# Dépannage (suite)

| Code | Message d'affichage | Description | Causes possibles | Diagnostic | Résolution |
|---|---|---|---|---|---|
| F61 | F61 CTM FAULT | Dispositif de contrôle de la tension du câble (CTM) déclenché ou manquant | Tension de câble perdue | Vérifiez que les dispositifs CTM ont une tension de câble correcte sous le rouleau du bras, et que le rouleau repose correctement sur le câble.<br>Assurez-vous que les câbles sont correctement enroulés sur les tambours de câble. | En cas de perte de tension du câble, résolvez soigneusement le problème, vérifiez que les limites sont réglées correctement et surveillez le problème pour vous assurer qu'il est résolu.<br>Assurez-vous qu'il n'y a pas de blocage dans la course de la porte, ce qui pourrait entraîner un relâchement des câbles. |
| | | | Entrée mal configurée | Vérifiez les paramètres du système dans le menu pour vérifier les paramètres de l'entrée CTM. | Assurez-vous que le nombre configuré de dispositifs CTM correspond au nombre de dispositifs réellement installés.<br>Réapprenez le(s) CTM si nécessaire. |
| | | | Défaut de câblage du CTM | Vérifiez que le câblage ne présente pas de court-circuit ou de circuit ouvert.<br>Assurez-vous que les fils sont branchés sur les bornes appropriées | Corrigez les défauts de câblage |
| | | | Dispositif CTM endommagé | Remplacez le(s) MTC par des dispositif connus<br>Ou vérifiez le MTC à l'aide d'un multimètre sur la plage des ohms. Une CTM simple avec la charnière ouverte doit mesurer 1000 Ohms (1 kOhm). Lorsqu'il est fermé, un CTM doit mesurer en circuit ouvert. | Si un CTM connu fonctionne, remplacez le CTM défectueux |
| | | | Carte principale du générateur endommagée | Remplacez le(s) CTM par un(des) CTM en bon état connecté(s) directement à la carte mère du générateur | Si la carte principale ne détecte toujours pas les CTM en bon état connectés directement à la carte, il se peut que la carte principale soit défectueuse.<br>Essayez de mettre l'appareil hors tension et, à défaut, de réinitialiser les paramètres d'usine. Si le problème persiste, remplacez la carte principale. |
| F62 | F62 WLESS BLK | Bord sans fil bloqué | Un obstacle dans l'embrasure de la porte bloque l'œil ou touche le bord | Vérifiez s'il y a obstruction | Si des obstructions sont présentes, les éliminer |
| | | | Utilisation d'un dispositif de protection contre le plégeage non approuvé | Assurez-vous que le dispositif de protection contre le plégeage est approuvé pour une utilisation avec le kit de bord sans fil | Remplacez le dispositif de protection contre le plégeage par un dispositif approuvé pour le kit de bord sans fil |
| | | | Défaut de câblage du dispositif de protection contre le plégeage | Vérifiez le câblage pour détecter un court-circuit ou un circuit ouvert. | Corrigez les défauts de câblage |
| | | | Bord endommagé | Remplacez le dispositif de protection contre le plégeage par un dispositif en bon état | Si vous savez qu'un dispositif de protection contre le plégeage fonctionne, remplacez le dispositif de protection contre le plégeage défectueux |
| | | | Émetteur de bord sans fil endommagé | Remplacez le dispositif de protection contre le plégeage par un dispositif en bon état connecté directement à l'émetteur | Si la périphérie sans fil reste bloquée alors que des dispositifs de protection contre le plégeage connus sont connectés directement, mettez l'opérateur et l'émetteur de la périphérie sans fil hors tension.<br><br>Si le problème persiste, remplacer l'émetteur. |

# Dépannage (suite)

| Code | Message d'affichage | Description | Causes possibles | Diagnostic | Résolution |
|---|---|---|---|---|---|
| F63<br>F64 | F63 WE BLE MISS<br>F64 WE BLE MISS | Récepteur de bord sans fil ayant perdu les communications BLE (sans fil)<br>F64 - CLOSE direction edge<br>F63 - OPEN direction edge | Problème d'appairage émetteur/ récepteur | Erreur WE BLE MISS | Jumelez les émetteurs au récepteur |
| | | | Batterie déchargée dans l'émetteur | Vérifiez la puissance de la batterie de l'émetteur | Remplacez les batteries |
| | | | Interférence dans la bande de 2,4 GHz | Vérifiez si d'autres appareils utilisant la bande 2,4 GHz peuvent causer des interférences<br>Si d'autres appareils 2,4 GHz ont des problèmes d'interférence (par exemple un casque Bluetooth®), il est probable qu'il y ait des interférences. | Réduisez l'encombrement de la bande 2,4 GHz |
| | | | La distance entre l'émetteur et le récepteur est trop grande | Perte intermittente ou totale du signal | Réduisez la distance entre l'émetteur et le récepteur |
| | | | Mauvais émetteur | Remplacez le(s) émetteur(s) par un(des) émetteur(s) connu(s) et l'appairer au récepteur | Si un émetteur de qualité connue résout le problème, remplacer l'émetteur défectueux |
| | | | Mauvais récepteur | Remplacez le récepteur par un récepteur en bon état et l'appairer aux émetteurs | Si un récepteur connu et en bon état résout le problème, remplacer le récepteur défectueux |
| F65<br>F66 | F65 WE I2C MISS<br>F66 WE I2C MISS | L'interface sans fil est configurée, mais la carte de l'unité centrale ne peut pas communiquer avec le récepteur de l'interface sans fil.<br>F66 - CLOSE direction edge<br>F65 - OPEN direction edge | Bord sans fil retiré | Bord sans fil intentionnellement supprimé | Si le bord sans fil n'est plus souhaité, il peut être désappris à partir du menu des dispositifs de protection contre le piégeage en utilisant la commande murale LCD. |
| | | | Câble de communication déconnecté ou endommagé | Vérifiez que le câble entre le récepteur et la carte principale du générateur n'est pas déconnecté ou endommagé. | Corrigez tout problème ou remplacer toute pièce défectueuse. |
| | | | Problème de micrologiciel ou condition transitoire | Effectuez un cycle d'alimentation complet de l'opérateur. Si le cycle d'alimentation ne résout pas le problème, rétablissez les paramètres d'usine par défaut et reconfigurez l'opérateur. | Si les étapes énumérées dans le diagnostic permettent de résoudre le problème, il se peut qu'une condition transitoire ait causé un problème qui a été résolu. Si le problème se répète de manière excessive, il se peut que le problème soit ailleurs. |
| | | | Module de réception défectueux ou carte principale du générateur défectueuse | Remplacez le module de réception par un appareil en bon état. | Si le problème est résolu, remplacez le récepteur par un nouveau.<br><br>Si l'unité connue ne fonctionne toujours pas, remplacez la carte principale du générateur. |
| | | | Autre accessoire défectueux sur le bus d'expansion I2C | Retirez temporairement les autres accessoires situés entre le récepteur de bord sans fil et la carte principale de l'unité motrice | Si le problème est résolu, ajoutez les accessoires un par un pour trouver celui qui est à l'origine du problème, puis dépannez ce dispositif |

# Dépannage (suite)

| Code | Message d'affichage | Description | Causes possibles | Diagnostic | Résolution |
|---|---|---|---|---|---|
| F35<br>F36<br>F37 | F35 OPEN HELD<br>F36 CLOSE HELD<br>F37 STOP HELD | Bouton d'entrée maintenu/bloqué pendant au moins 2 minutes. | Court-circuit ou circuit ouvert dans le câblage du dispositif d'entrée. | Inspectez le câblage aux bornes OPEN/CLOSE/STOP pour vérifier qu'il n'y a pas d'ouverture ou de court-circuit. | Corrigez le défaut de câblage |
| | | | Accessoire défectueux connecté à la borne OPEN/ CLOSE/ STOP | Déconnectez les accessoires des bornes | Si le problème est résolu par la déconnexion d'autres accessoires externes, un problème de câblage, un accessoire défectueux ou un accessoire incompatible. |
| | | | Bouton ou périphérique d'entrée bloqué | Vérifiez que tous les boutons reviennent correctement à leur état normal lorsqu'ils sont relâchés. | Réparez, nettoyez ou remplacez les boutons ou les commandes qui collent, si nécessaire |

# Dépannage (suite)

| Code | Message d'affichage | Description | Causes possibles | Diagnostic | Résolution |
|---|---|---|---|---|---|
| F68 | F68 WE CRITBATT | La batterie de l'émetteur de bord sans fil est faible | La batterie de l'émetteur sans fil est faible | Vérifiez l'état de la batterie de l'émetteur sans fil | Remplacez la batterie de l'émetteur de bord sans fil. |
| F89 | F89 WC DISC | Indique que la commande murale n'est pas détectée | La commande murale est intentionnellement déconnectée | Voir la résolution | Liftmaster recommande fortement l'utilisation d'une commande murale LCD avec l'opérateur.<br><br>Cette erreur peut être effacée en plaçant un fil de liaison entre les bornes WALL CTRL sur la carte principale de la tête motrice. Si le cavalier est retiré et qu'une commande murale est reconnectée, le système peut nécessiter un cycle d'alimentation pour reconnaître la nouvelle commande murale. (Mode sans tête de référence) |
| | | | La commande murale est câblée mais éteinte ou ne fonctionne pas | Vérifiez le rétro-éclairage de la commande murale, le texte affiché et le fonctionnement des boutons d'ouverture/ fermeture/arrêt | Si la commande murale LCD ne fonctionne pas correctement, voir le diagnostic du défaut : La commande murale LCD est éteinte ou ne fonctionne pas |
| F91 | F91 ENCODER | Le système a détecté des irrégularités dans les signaux reçus de l'encodeur. | Sens de rotation incorrect | Surveillez l'arbre de sortie de l'opérateur lors de la commande d'ouverture de l'opérateur. Si l'arbre de sortie tourne dans le sens inverse, le sens de rotation est incorrect. | Assurez-vous que les fils rouge et noir du moteur correspondent à l'étiquetage de la carte principale du bloc-moteur, près du connecteur du moteur.<br><br>Assurez-vous que la monture inversée est correctement réglée. |
| | | | La non-concordance de l'ID du système entre la carte principale du générateur et le châssis de l'opérateur peut entraîner la non-reconnaissance de l'encodeur. | Vérifiez que l'ID du système dans le menu d'information du système correspond au modèle de l'opérateur | L'identification du système de la carte principale doit correspondre à celle de l'opérateur. Les cartes principales du kit de service de remplacement permettent de régler l'ID du système à l'aide du menu de la commande murale LCD.<br><br>L'ID système ne peut pas être défini manuellement sur les cartes installées en usine. |
| | | | La porte dérive vers le haut ou vers le bas en raison d'un déséquilibre au démarrage | Vérifiez l'absence de déséquilibre excessif de la porte | Rééquilibrez la porte |
| | | | Défaut de câblage du codeur | Vérifiez que le câble du codeur n'est pas déconnecté, mal branché, coupé, etc. | Corrigez tout problème constaté au niveau du câblage de l'encodeur |
| | | | Défaut du codeur ou de l'interface du codeur | Allez à la limite du processus d'apprentissage. Le numéro affiché en mode d'apprentissage de la limite de la porte est la position du codeur.<br><br>Faites pivoter la porte de quelques centimètres dans l'une ou l'autre direction et relâcher le bouton. Le nombre affiché devrait changer.<br><br>Veillez à annuler les modifications ou à redéfinir la limite lorsque vous avez terminé. | Si la position du codeur ne change pas avec le mouvement de la porte, assurez-vous que l'ID du système dans le menu d'information du système correspond à l'opérateur.<br><br>Si l'ID du système correspond mais que le problème persiste, l'encodeur, le câblage de l'encodeur et la carte principale de la tête de lecture sont suspects. Vérifiez les trois pour voir s'il y a des dommages visibles. Remplacez ou réparez les composants suspectés d'être défectueux. |

# Dépannage (suite)

| Code | Message d'affichage | Description | Causes possibles | Diagnostic | Résolution |
|---|---|---|---|---|---|
| F95 | F95 MOTOR COMM | Message au format non valide reçu du MCU du moteur. | Défaillance du micrologiciel de la carte principale de la tête de lecture ou dommage matériel. | Le défaut est interne à la carte principale du générateur. Voir la résolution. | Mettez l'opérateur hors puis sous tension.<br><br>Si le problème persiste, réinitialisez les paramètres aux valeurs d'usine et reconfigurez l'opérateur.<br><br>Si le problème persiste, remplacer le PCBA principal du générateur. |
| F96 | F96 INTR LOCK | Le circuit INTR LOCK a été interrompu<br><br>Le circuit d'entraînement du moteur est désactivé lorsque le circuit INTR LOCK est ouvert.<br><br>Le circuit INTR LOCK se compose des bornes de câblage INTR LOCK et du commutateur de verrouillage de la chaîne du palan.<br><br>Les opérateurs sans palan comprennent un cavalier permettant de contourner les connexions du commutateur de verrouillage de la chaîne du palan.<br>[OU] interrupteur de verrouillage J-Disconnect | Le palan est engagé (Modèles à hôte manuel SEULEMENT) | Vérifiez que le mécanisme du palan à est bien enclenché. | Tirez sur la corde verte pour désengager le palan. |
| | | | J-Disconnect est activé (modèles J-Disconnect SEULEMENT) | Vérifier que J-Disconnext est désactivé | Libérez complètement la chaîne à maillons de la paroi et utilisez les contrôles des boutons pour faire fonctionner la porte normalement. |
| | | | INTR LOCK dispositifs déconnectés ou manquants | Vérifiez que les dispositifs INTR LOCK sont correctement connectés aux bornes INTR LOCK.<br><br>Les bornes INTR LOCK doivent être dotées d'un cavalier si aucun dispositif n'est connecté. | Reconnectez les dispositifs INTR LOCK.<br><br>Si aucun dispositif INTR LOCK ne doit être utilisé, placez un cavalier entre les deux bornes. |
| | | | Câble ou cavalier de l'interrupteur du palan déconnecté ou manquant | Vérifiez que l'interrupteur de levage ou le cavalier sont correctement connectés. | Corrigez tout problème de câblage au niveau du câble ou du cavalier de l'interrupteur de levage. |
| | | | Le dispositif connecté aux bornes INTR LOCK est ouvert ou le dispositif INTR LOCK est défectueux | Vérifiez que tous les dispositifs connectés à la borne INTR LOCK sont dans leur état normal, fermé, pour permettre à l'opérateur de se déplacer | Rétablissez l'état normal des dispositifs INTR LOCK.<br><br>Si un appareil défectueux est fixé, réparez ou remplacez l'appareil. |
| | | | Défaut de câblage | Vérifiez l'absence de défauts de câblage en circuit ouvert ou en court-circuit pour le câblage INTR LOCK. | Si un défaut de câblage est détecté, corrigez-le. |
| | | | Carte principale du générateur endommagée | Déconnectez les dispositifs INTR LOCK et les remplacer par des cavaliers. Si le défaut disparaît, le problème ne se situe pas au niveau de la carte principale du générateur. | Si la carte principale ne résout toujours pas le problème avec un cavalier connecté directement à la carte, il se peut que le problème se situe au niveau de la carte principale.<br><br>Essayez de mettre l'appareil hors tension et, à défaut, de réinitialiser les paramètres d'usine. Si le problème persiste, remplacez la carte principale. |

# Dépannage (suite)

| Code | Message d'affichage | Description | Causes possibles | Diagnostic | Résolution |
|---|---|---|---|---|---|
| F101 | F101 BBU LOW | La batterie est présente mais déchargée (la tension est faible) | La batterie de secours est déchargée en raison de la perte de l'alimentation en courant alternatif. | Vérifiez que l'alimentation en courant alternatif est présente et qu'elle se situe dans la plage de fonctionnement normale de l'opérateur | Rétablissez l'alimentation en courant alternatif et s'assurer que la batterie se recharge correctement |
| | | | La batterie est usée ou défectueuse | Les batteries peuvent être testées à l'aide d'un testeur de batterie approprié. Les batteries plus anciennes sont plus susceptibles d'être usées, tout comme les batteries utilisées fréquemment. | Remplacez les batteries.<br><br>Remplacez toujours les deux batteries en même temps. Ne mélangez pas des batteries anciennes et des batteries neuves et n'utilisez pas de batteries de types différents. |

# Dépannage (suite)

| Code | Message d'affichage | Description | Causes possibles | Diagnostic | Résolution |
|---|---|---|---|---|---|
| F102 | F102 BBU DISCONN | La batterie est apprise par le système mais elle n'est pas détectée | La batterie de secours est déconnectée | Vérifiez que tous les câbles de la batterie sont correctement et solidement raccordés aux bornes appropriées et qu'ils respectent la polarité. | Corrigez les éventuels problèmes de câblage. |
| | | | La batterie est usée ou défectueuse | Les batteries peuvent être testées à l'aide d'un testeur de batterie approprié.<br><br>Les batteries plus anciennes sont plus susceptibles d'être usées, tout comme les batteries utilisées fréquemment. | Remplacez les batteries.<br><br>Remplacez toujours les deux batteries en même temps. Ne mélangez pas des batteries anciennes et des batteries neuves et n'utilisez pas de batteries de types différents. |
| | | | Fusibles de la batterie grillés | Inspectez visuellement les fusibles de la batterie ou mesurer la continuité des fusibles à l'aide d'un multimètre. | Si les fusibles sont grillés, remplacez-les tous les deux par des fusibles neufs. |
| F105 | F105 AC FAIL | Panne de courant alternatif. Le système fonctionne sur batterie. | Panne d'électricité | Vérifiez que la tension est correcte à l'entrée de l'opérateur | Le code d'erreur disparaît lorsque le courant est rétabli |
| | | | Tension d'entrée hors spécifications | Vérifiez que la tension est correcte à l'entrée de l'opérateur | Assurez-vous que la tension fournie à l'opérateur se situe dans la plage de fonctionnement spécifiée |
| F106 | F106 WC SHORT | Indique que la commande murale a été retirée et mise hors circuit. | La commande murale est intentionnellement déconnectée | Le message d'erreur est uniquement informatif. | LiftMaster recommande fortement d'utiliser la commande murale LCD fournie avec l'opérateur. |
| | | | Court-circuit de câblage | Inspectez le câblage pour vérifier qu'il n'y a pas de court-circuit, de dommage, etc. | Résoudre les éventuels défauts constatés, puis mettre l'opérateur sous tension |
| | | | Contrôle mural endommagé | Remplacez la commande murale par un appareil en bon état, puis mettre l'opérateur sous tension | Si une bonne commande murale connue résout le problème, remplacez la mauvaise commande murale |
| F120 | F120 MAINT DUE | Le compteur de maintenance a atteint la limite prédéfinie | Le compteur de maintenance a atteint la limite prédéfinie | Code d'erreur F120 | Remise à zéro ou prolongation du compteur de maintenance à l'aide du menu de la commande murale. Section de référence **RÉINITIALISATION MAINTENANCE / CYCLES DE RÉINITIALISATION** |
| F121 | F121 OVER CYCLED | Comptage du cycle standard/ étendu atteint | L'opérateur a été soumis à un trop grand nombre de cycles en peu de temps | Reportez-vous aux cycles nominaux spécifiés pour le modèle d'opérateur installé | Réduisez la cadence pour vous assurer qu'elle est conforme aux spécifications de l'opérateur |

# Entretien

## Planification de l'entretien

À utiliser avec le système d'alerte de maintenance. Vérifiez aux intervalles indiqués dans le tableau suivant.

**⚠ AVERTISSEMENT**

Pour éviter des blessures GRAVES voire MORTELLES :
- Débranchez l'alimentation électrique AVANT d'effectuer TOUT réglage ou la maintenance.
- TOUTES les procédures de maintenance DOIVENT être effectuées par un technicien qualifié en systèmes de portes.

| Article | Procédure | Tous les mois | Tous les 3 mois ou 5000 cycles | Tous les 6 mois ou 10 000 cycles |
|---|---|---|---|---|
| Chaîne d'entraînement | • Vérifiez que le jeu n'est pas excessif.<br>• Vérifiez et réglez si nécessaire.<br>• Lubrifiez. | | ●♦ | |
| Pignons | Vérifiez le serrage de la vis de réglage. | | ● | |
| Attaches | Vérifiez et serrez si nécessaire. | | | ● |
| Palan manuel (le cas échéant) | Vérifiez et faites fonctionner. | | | ● |
| Arbres | Vérifiez l'usure et lubrifiez. | | ●♦ | |
| Protection contre le piégeage surveillée LiftMaster | Vérifiez l'alignement et la fonctionnalité. | ● | | |

♦ Utilisez de l'huile SAE 30 (n'utilisez jamais de graisse ou de silicone en vaporisateur).
- Ne lubrifiez pas le moteur. Les roulements du moteur sont prévus pour un fonctionnement continu.

● Inspectez et procédez à l'entretien chaque fois qu'un dysfonctionnement est observé ou suspecté.

Comment commander des pièces de rechange : LiftMaster.com

# Accessoires

| Référence | Description | Image | Référence | Description | Image |
|---|---|---|---|---|---|
| CPS-U | Capteurs photoélectriques infrarouges double face surveillés | | 65-8202<br>Non homologué en tant que dispositif de protection contre le piégeage surveillé. | Système de détection des véhicules | |
| LMTBUL | Capteurs photoélectriques à travers le faisceau surveillés | | 65-5202<br>Non homologué en tant que dispositif de protection contre le piégeage surveillé. | Système de détection des véhicules | |
| LMRRUL | Capteurs photoélectriques rétro-réfléchissants surveillés | | 100MAPS | Alimentation électrique enfichable | |
| CPS-UN4 | Capteurs photoélectriques à travers le faisceau surveillés | | 811LMX | Télécommande à commutateur DIP programmable à un seul bouton<br>Télécommande | |
| CPS-RPEN4 | Capteurs photoélectriques rétro-réfléchissants surveillés | | 891LMMC | Télécommande à un seul bouton | |
| CPS-OPEN4 | Capteurs photoélectriques double face surveillés | | 893LMMC | Télécommande à commutateur DIP programmable à trois boutons<br>Télécommande | |
| 850LM | Récepteur universel | | 877LMMC | Clavier sans fil | |
| STAR1000 | Récepteur de commande d'accès commercial | | LC36M | Rideau de détection lumineux | |

# Accessoires (suite)

| Référence | Description | Image | Référence | Description | Image |
|---|---|---|---|---|---|
| OES-SD16<br>16ft Length<br><br>Range: Up to 33ft | Système de bord optique surveillé | | DCWALLCTL | Contrôleur mural LCD (inclus avec les nouveaux opérateurs MAXUM) | |
| OES-SD24 | Système de bord optique surveillé | | 02-101 | Contrôleur mural à bouton unique | |
| OES-RD16 | Système de bord optique surveillé | | 02-102 | Contrôleur mural à 2 boutons | |
| LMWEKITU | Kit de bord surveillé sans fil | | 02-103L | Contrôleur mural à 3 boutons | |
| LMWETXU | Émetteur de bord sans fil surveillé | | 02-406 | Contrôleur mural extérieur à 3 boutons avec commande à clé unique NEMA 4/12 | |
| CPS-EI | Interface de capteur de bord surveillé à 4 fils | | 02-403-N4XALD | Télécommande d'extérieur à 3 boutons NEMA N4/4X/12 | |
| K41-0156-000 | Moniteur de tension de câble HPH1 et HPH2 (côté gauche) | | K41-0157-000 | Moniteur de tension de câble HPH1 et HPH2 (côté droit)w | |

# Accessoires (suite)

| Référence | Description | Image | Référence | Description | Image |
|---|---|---|---|---|---|
| 86LM (15' [4,6 m])/86LMT (25' [7,6 m]) | Kit d'extension d'antenne | | 50450 | Interrupteur de verrouillage des portes sectionnelles | |
| 50-HERK2 | Détecteur de mouvement 24 V | | 50401 | Interrupteur de verrouillage des portes roulantes | |
| RGL24LY | Feu de circulation rouge/vert | | RGL-CTL | Feu de signalisation rouge/vert - compact | |
| AUXREL | Carte de relais auxiliaire, pour allumer/éteindre les dispositifs auxiliaires (lumières, sonnettes, klaxons/ stroboscopes, etc.) | | LPEXP | Carte de détection de boucle enfichable | |

# Accessoires (suite)

| SUPPLÉMENTAIRE KITS D'ACCESSOIRES INSTALLABLES SUR SITE | | | |
|---|---|---|---|
| **Référence** | **Description** | **Référence** | **DESCRIPTION** |
| **DC7AH** | Kit de batterie de secours 7 AH Compatible avec tous les Maxum (non NEMA4X) | **HOISTMOUNTMODDC** | Kit de support de montage pour convertir le support L5 GH pour une installation JDC, RJDC ou JHDC |
| **CHAINGUARD** | Kit de protection de chaîne pour JDC/JHDC | **TRLQSLD** | Kit de glissière silencieuse pour chariot |
| **CHAINTENSDC** | Tendeur de chaîne de 1 po (barre d'écartement) | **XF600VAC7** | Kit transformateur 600 V, pour opérateurs 700 |
| **CHAINTENS125DC** | Tendeur de chaîne de 1,25 po (barre d'écartement) | **XF600VAC12** | Kit transformateur 600 V, pour opérateurs 1200/2200 |
| **001A3962** | Couvercle pour les opérateurs 700/1200 | **XF208VAC7** | Kit transformateur 208 V, pour opérateurs 700 |
| **COVERDC** | Couvercle de l'opérateur pour tous les modèles Maxum à montage mural | **XF208VAC12** | Kit transformateur 208 V, pour opérateurs 1200/2200 |
| **HTR** Nécessite le couvercle de l'opérateur COVERDC ou 001A3982 | Kit de chauffage pour opérateurs 120/240 V 1/3 PH. Nécessite le couvercle de l'opérateur COVERDC ou 001A3962 | **312HM** | Récepteur radio universel de 315 MHz |
| **HTR460 Requires COVERDC or 001A3962 operator cover** | Kit de chauffage pour opérateurs 460 V 3 PH. Requires COVERDC or 001A3962 operator cover | **412HM** | Récepteur radio universel de 390 MHz |
| **JAN41** | Kit de modification de la chaîne et des pignons n°41 pour JDC/JHDC | **71-1550B10LGH** | Kit pignon opérateur 10 dents alésage 1 po x rainure 1/4 po; remplace le pignon d'entraînement 12 dents pour réduire la vitesse de 20% |
| **FOHMODDC** | Kit de support d'accessoires pour montage à l'avant du capot | **K41-0564-000** | Kit pignon d'opérateur à 16 dents, chaîne n°41. Remplace le pignon à 20 dents sur le TDC12 pour réduire la vitesse de 20% (le pignon à 16 dents est standard sur les modèles TDC22) |

***Autres appareils compatibles** : Tout modèle Miller Edge surveillé en 2 fils avec identificateur T2 ou Edge en 4 fils avec une résistance de 10 kilohms en série. Système de capteurs de bord sans fil Miller Edge RBand (émetteur de bord RBand modèle RB-TX10 et récepteur modèle RB-P-RX10C), utilisé avec les capteurs de bord de la série ME ci-dessus.*

# Pièces de rechange

## Pour les modèles TDC uniquement

KITS DE SERVICE

| Référence | Description |
|---|---|
| K41-0373-000 | Pignon d'entraînement à 20 dents n°48 (TDC7) |
| K41-0552-000 | Cadre d'opérateur (pour TDC 700 et 1200) |
| K41-0372-000 | Pignon d'entraînement à 20 dents n°41 (TDC12) |
| K41-0564-000 | Pignon d'entraînement à 16 dents n°41 (TDC12/TDC2200) |
| K41-0482-000 | Cadre pour TDC 2200 |
| K41-0562-000 | Capuchon de moteur pour TDC 2200 |

| Article | Référence | Description |
|---|---|---|
| 18 | K75-10170 | Chariot |
| 19 | K75-10174 | Assemblage de poulie avant |
| 20 | K75-10259 | Entretoise de traqueur |
| 21 | K10-10205 | Support de linteau |
| 22 | K41-0565-000 | Broche pivotante de linteau |
| K5 | K75-12870 | Kit de bras de porte<br>Compléter avec : Bras courbe, bras droit, support de porte et quincaillerie. |
| 24 | | Rail de porte* (appeler pour les prix et la disponibilité) |
| 25 | 10-10011M1 | Cadre |
| 27 | K11-10197 | Boulon d'ajustement |
| 28 | K75-17034 | Bras droit à usage intensif |

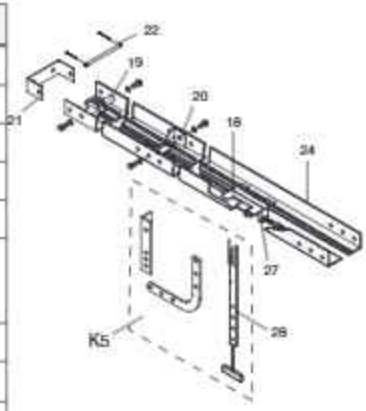


KITS DE CHAÎNES D'ENTRAÎNEMENT DE PORTE

| Référence | Description |
|---|---|
| TDC48-08 | Chaîne n°48 pour portes TDC 700 - jusqu'à 8 pi |
| TDC48-10 | Chaîne n°48 pour portes TDC 700 - jusqu'à 10 pi |
| TDC41-10 | Chaîne n°41 pour portes TDC 1200 et 2200- jusqu'à 10 pi |
| TDC48-12 | Chaîne n°48 pour portes TDC 700 - jusqu'à 12 pi |
| TDC41-12 | Chaîne n°41 pour portes TDC 1200 - et 2200 jusqu'à 12 pi |
| TDC48-14 | Chaîne n°48 pour portes TDC 700 - jusqu'à 14 pi |
| TDC41-14 | Chaîne n°41 pour portes TDC 1200 - et 2200 jusqu'à 14 pi |
| TDC48-16 | Chaîne n°48 pour portes TDC 700 - jusqu'à 16 pi |
| TDC41-16 | Chaîne n°41 pour portes TDC 1200 et 2200 - jusqu'à 16 pi |
| TDC48-18 | Chaîne n°48 pour portes TDC 700 - jusqu'à 18 pi |
| TDC41-18 | Chaîne n°41 pour portes TDC 1200 et 2200 - jusqu'à 16 pi |
| TDC48-20 | Chaîne n° 41 (3/4 et 1 HP) - portes jusqu'à 20 pi |
| TDC41-20 | Chaîne n°41 pour portes TDC 1200 et 2200 - jusqu'à 20 pi |
| TDC41-24 | Chaîne n°41 pour portes TDC 1200 et 2200 - jusqu'à 24 pi |

# Pièces de rechange

## Pour les modèles JHDC uniquement

KITS DE SERVICE

| Référence | Description |
|---|---|
| 1910929FT12 | Chaîne de levage, longueur 12 pi |
| 1910929FT25 | Chaîne de levage, longueur 125 pi |
| K41-0269-000 | Cordes de désengagement et d'engagement, longueur 15 pi |
| K41-0549-000 | Cordes de désengagement et d'engagement, longueur 29 pi |
| K41-0566-000 | Pignon d'entraînement de l'opérateur à 12 dents, pour chaîne n°50 |
| K41-0476-000 | Kit de frein, JHDC22 et TDC22 |
| K41-0479-000 | Assemblage du palan, JHDC 700, 1200, & 2200 |
| K41-0480-000 | Cadres d'opérateur, côtés gauche et droit, JHDC 2200 |

## Pour les modèles RJDC Pièces communes

| Référence | Description |
|---|---|
| K41-0539-000 | Moteur, Boîte à engrenages et encodeur (RJDC7) |
| K41-0541-000 | Cadre d'opérateur (RJDC7) |
| K41-0542-000 | Sous-ensemble de déverrouillage manuel avec couvercle en plastique (RJDC7) |
| K41-0548-000 | Couvercle en plastique (uniquement) pour déverrouillage manuel (RJDC7) |

# Pièces de rechange

## Kits d'entretien communs pour JDC, RJDC, JHDC, TDC

| Référence | Description | Référence | Description |
|---|---|---|---|
| K41-0374-000 | Moteur, réducteur et encodeur (arbre de levage) | K41-0380-000 | Pont redresseur 700/1200 |
| K41-0540-000 | Moteur, Boîte à engrenages et Encodeur (J/H 700 à arbre de 3 pouces) | K41-0467-000 | Couvercle de protection pour T, J, RJ, JH, 700 et 1200 |
| K41-0375-000 | Moteur, réducteur et encodeur, (arbre de levage 1200) | K41-0478-000 | Pont redresseur 2200 |
| K41-0376-000 | Moteur 24 CC, réducteur et encodeur (arbre de levage 2200) | K41-0381-000 | Transformateur toroïdal 700 lb/120 Vca - 240 Vca |
| K41-0377-000 | Moteur 24 CC, réducteur et encodeur (chariot 700) | K41-0382-000 | Transformateur toroïdal 700 lb/480 Vca |
| K41-0378-000 | Moteur 24 CC, réducteur et encodeur (chariot 1200) | K41-0383-000 | Transformateur toroïdal 1200 lb/120 Vca - 240 Vca |
| K41-0379-000 | Moteur 24 CC, réducteur et encodeur (chariot 700) | K41-0384-000 | Transformateur toroïdal 1200 lb/480 Vca |
| K41-0409-000 | Moteur 1200 pour service intensif, réducteur et encodeur, palan | K41-0385-000 | Transformateur toroïdal 2200 lb/120 Vca - 240 Vca |
| K41-0410-000 | Moteur 1200 pour service intensif, réducteur et encodeur, chariot | K41-0386-000 | Transformateur toroïdal 2200 lb/480 Vca |
| K41-0388-000MC | Carte principale, Tous les opérateurs Maxum | K77-36541 | Antenne |
| K41-0390-000 | EMI Board (All MAXUM Operators 480VAC) | K41-0471-000 | Moteur, J2200 et T2200 EXT (pour JHDC22 et TDC22) |
| K41-0391-000 | EMI Board (All MAXUM Operators 120/240VAC) | K41-0480-000 | Cadre, côté droit, pour JHDC22 |
| K41-0395-000 | Boîte de contrôle avec couvercle | K41-0479-000 | Couvercle de transformateur pour TDC22 et JHDC22 |
| K41-0469-000 | Capuchon moteur uniquement (pour RJDC7, JDC7 et TDC7/12/22) | K41-0387-000 | Encodeur (avec pignon d'entraînement, anneau d'arrêt, plaque de montage, vis) |
| K41-0551-000 | Cadre d'opérateur (pour JDC/JHDC7 et JHDC12) | K41-0427-000 | Moteur avec embout (JHDC, TDC 2200 à service étendu) |
| K41-0424-000 | Moteur avec embout (JDC, RJDC, JHDC, TDC 700 à service standard) | K41-0425-000 | Moteur avec embout (JHDC, TDC 1200 à service standard) |
| K41-0426-000 | Moteur avec embout (JHDC, TDC 1200 à service étendu) | K41-0413-000 | Brosses du moteur, modèles à usage intensif uniquement |

## Pour les modèles 2200

| Part # | Description |
|---|---|
| K41-0476-000 | Kit d'entretien, frein uniquement, pour les modèles 2200 |

# Garantie

## GARANTIE LIMITÉE DE LIFTMASTER® GARAGE DOORS® - MAXUM

LIFTMASTER Garage Doors (le « Vendeur ») garantit au premier acheteur au détail de ce produit, pour l'endroit dans lequel ce produit est installé à l'origine, qu'il est exempt de défauts de matériaux et/ou de fabrication pendant une période spécifique définie ci-dessous (la « Période de garantie »). La période de garantie commence à partir de la date d'installation du produit.

<table>
<tr><th>Batterie<br>Kit de sauvegarde</th><th>Yeux photoélectriques</th><th>Pièces de rechange</th><th>Commande murale LCD</th><th colspan="2">Opérateur MAXUM</th></tr>
<tr><td rowspan="2">1 AN</td><td rowspan="2">1 AN</td><td rowspan="2">1 AN</td><td rowspan="2">2 ANS</td><td>Cycle standard</td><td>5 ANS / 65 000 cycles*</td></tr>
<tr><td>Cycle prolongé</td><td>5 ANS / 130 000 cycles*</td></tr>
</table>

* La mesure du nombre de cycles commencera au début de la période de garantie; toutefois, le nombre de cycles ne sera pas utilisé pour déterminer l'éligibilité à la garantie avant la fin des deux (2) premières années de la période de garantie limitée.
**Allongé : Unités fabriquées avec le micrologiciel 1.17 et versions antérieures; En continu : Unités fabriquées avec le micrologiciel 1.21 et versions ultérieures.
Lorsque les périodes de garantie limitée ci-dessus indiquent que la période de garantie est mesurée à la fois par l'écoulement du temps et par le nombre de cycles de l'opérateur, les deux paramètres seront pris en compte au moment de la demande de garantie et, si l'un des paramètres n'est pas respecté, la garantie limitée ne s'appliquera pas. Lorsqu'un comptage précis des cycles de l'opérateur n'est pas disponible en raison, notamment, du remplacement d'une pièce essentielle à la détermination d'un comptage précis des cycles, la période de garantie limitée expire à l'issue des deux (2) premières années à compter de la date d'installation du produit. Le bon fonctionnement de ce produit dépend du respect des instructions en ce qui a trait l'installation, le fonctionnement, la maintenance et les tests de ce produit et de la quincaillerie de porte associée. Le fait de ne pas se conformer strictement à ces instructions annulera la présente garantie limitée dans son intégralité.
Si, pendant la Période de garantie limitée, ce produit semble présenter un défaut couvert par cette garantie limitée, appelez le 1-888-4-LIFTMASTER (1-888-472-9557), sans frais, avant de démonter ce produit. Lorsque vous appelez, vous serez avisé des instructions de désassemblage et d'expédition. Vous pourrez ensuite envoyer le produit ou ses pièces en port payé et assuré selon les instructions de notre centre de services pour la réparation sous garantie. Veuillez inclure une brève description du problème et la preuve d'achat comportant une date avec tout produit retourné pour réparation sous garantie. Les produits retournés au Vendeur pour réparation en vertu de la garantie et dont la défectuosité et la couverture de la garantie sont confirmés dès la réception par le Vendeur seront réparés ou remplacés (à l'entière discrétion du Vendeur) sans frais pour vous et retournés en envoi prépayé. Les pièces défectueuses fabriquées à la l'origine seront réparées ou remplacées avec des pièces neuves ou remises à neuf à la seule discrétion du vendeur. Pour plus de clarté, cette garantie limitée n'est pas valable pour le remplacement ou la réparation d'une pièce qui n'est pas la pièce fabriquée d'origine. Vous êtes responsable de tous les frais encourus pour le retrait et/ou la réinstallation du produit ou de tout composant.
**EXISTERONT OU SERONT APPLIQUÉES APRÈS CETTE PÉRIODE. Certains États et Provinces ne permettent pas de limiter la durée d'une garantie implicite, de sorte que la limitation ci-dessus peut ne pas s'appliquer à vous. CETTE GARANTIE LIMITÉE NE COUVRE PAS LES DOMMAGES QUI NE PROVIENNENT PAS DE DÉFAUT, QUI SONT CAUSÉS PAR UNE MAUVAISE INSTALLATION, UTILISATION OU ENTRETIEN (Y COMPRIS SANS S'Y LIMITER À L'ABUS, L'EMPLOI ABUSIF, LE DÉFAUT NE PAS AVOIR EFFECTUÉ L'ENTRETIEN NÉCESSAIRE ET RAISONNABLE, DES RÉPARATIONS NON AUTORISÉES OU TOUTE ALTÉRATION DU PRODUIT), LES FRAIS DE MAIN-D'OEUVRE POUR LA RÉINSTALLATION D'UN APPAREIL RÉPARÉ OU REMPLACÉ, LES ÉLÉMENTS DE REMPLACEMENT OU CONSOMMABLES DONT LA DURÉE DE VIE EST ACHEVÉE OU DES APPAREILS INSTALLÉS À DES FINS RÉSIDENTIELLES. LA PRÉSENTE GARANTIE LIMITÉE NE COUVRE PAS LES PROBLÈMES LIÉS À LA PORTE DE GARAGE COMMERCIALE OU À LA QUINCAILLERIE DE LA PORTE DE GARAGE COMMERCIALE, Y COMPRIS, MAIS SANS S'Y LIMITER, LES RESSORTS DE LA PORTE, LES ROULEAUX DE LA PORTE, L'ALIGNEMENT DE LA PORTE OU LES CHARNIÈRES. LA PRÉSENTE GARANTIE LIMITÉE NE COUVRE PAS NON PLUS LES PROBLÈMES CAUSÉS PAR DES INTERFÉRENCES. EN AUCUN CAS, LE VENDEUR NE POURRA ÊTRE TENU RESPONSABLE DES DOMMAGES CONSÉCUTIFS, ACCIDENTELS OU SPÉCIAUX LIÉS À L'UTILISATION OU À L'IMPOSSIBILITÉ D'UTILISER CE PRODUIT. EN AUCUN CAS, LA RESPONSABILITÉ DU VENDEUR EN CAS DE RUPTURE DE GARANTIE, DE RUPTURE DE CONTRAT, DE NÉGLIGENCE OU DE RESPONSABILITÉ STRICTE NE POURRA DÉPASSER LE COÛT DU PRODUIT COUVERT PAR LES PRÉSENTES. PERSONNE N'EST AUTORISÉ À ASSUMER EN NOTRE NOM QUELQUE AUTRE RESPONSABILITÉ RELATIVE AVEC LA VENTE DE CE PRODUIT.**
Certains États et Provinces n'autorisant pas l'exclusion ou la limitation des dommages consécutifs, accessoires ou spéciaux, il est possible que la limitation ou l'exclusion susmentionnée ne s'applique pas à vous. Cette garantie vous donne des droits légaux spécifiques et vous pouvez également avoir d'autres droits, qui varient d'une province à l'autre.

©2026 The Chamberlain Group LLC
LiftMaster et le logo LiftMaster sont des marques commerciales, des marques de service et/ou des marques déposées de Chamberlain Group, LLC. Tous droits réservés.
Chamberlain Group, LLC 300 Windsor Drive Oak Brook, IL, 60523, États-Unis

114-6042-000 (Rév. H)

LiftMaster

MAXUM

# Manual de instalación

# Operadores industriales de CC

## Modelos JDC, RJDC, JHDC y TDC

Eje de unión, elevador y carro de CC
Para puertas de hasta 700, 1200 y 2200 lb

NO ES PARA USO RESIDENCIAL

- Lea todo este manual y los materiales de seguridad adjuntos antes de proceder a la instalación y al uso del operador.
- SOLO un técnico capacitado en sistemas de puertas podrá instalar y reparar este producto.
- Estos operadores son compatibles con los accesorios myQ, myQ Facility y Security+ 2.0, que le permiten ver, conocer y controlar lo que ocurre en sus instalaciones, desde cualquier lugar.
- Estos operadores son compatibles con Wi-Fi®.

Número de serie _____

Fecha de instalación _____

ESCANEE PARA OBTENER LAS INSTRUCCIONES EN 3D DE BILT

Escanee aquí para ver videos y contenido de soporte de LiftMaster.

Proud Supporter of IDEA Certification Services
dooreducation.com

myQ

c UL us LISTED

LiftMaster
300 Windsor Drive
Oak Brook, IL 60523

# Table of Contents


**Información de seguridad** 3
Análisis de símbolos de seguridad y palabras de señalización 3
**Ruedas dentadas de la puerta (operadores JDC/JHDC)** 4
**Introducción** 5
Selección de voltaje 5
Decodificador según el modelo 5
Clasificaciones eléctricas según el modelo 5
**Especificaciones del operador** 7
**Dimensiones del operador** 8
Eje de unión (modelos JDC7S1BMC y JDC7S4BMC) 8
Elevador (modelos JHDC7S1BMC, JHDC7S4BMC, JHDC12S1BMC, JHDC12S4BMC, JHDC12X1BMC, JHDC12X4BMC) 8
Eje de unión con eje de 3 in (modelos JDC7S1BE y JDC7S4BE) 9
Elevador con eje de 3 in (modelos JHDC7S1BE y JHDC7S4BE) 10
Carro (TDC) 11
Batería de respaldo 12
**Operadores del carro (TDC)** 13
Inventario en la caja 13
Descripción 13
Herrajes 13
**Ensamblaje del carro (TDC)** 14
Ensamblaje del operador 14
Instalación de la cadena 15
**Instalación del carro (TDC)** 16
Instalación del soporte para cabezal 16
Sujeción de la guía al soporte para cabezal y cómo colgar el operador 17
Ajuste del brazo de la puerta y del soporte 18
**Operadores del eje de unión (JDC) y elevador (JHDC)** 19
Inventario en la caja 19
Descripción 19
Ruedas dentadas de la puerta 19
**Ensamblaje de eje de unión (JDC) y elevador (JHDC)** 20
Configuración del operador 20
**Cableado de la batería de respaldo eje de unión (JDC) y elevador (JHDC)** 22
**Instalación de eje de unión (JDC) y elevador (JHDC)** 23
Determinación de la ubicación del montaje 23
Montaje del operador 24
Fijación del elevador de la cadena 24
**Liberación manual** 25
Sistema de desconexión de emergencia del modelo TDC 25
Sistema de desconexión de emergencia del modelo JHDC 25
**Cableado** 26
Alimentación y conexión a tierra 26
Selección de voltaje 26
Aplicación de la alimentación de CA 26
**Instalación del controlador de pared** 27
**Protección contra atrapamiento** 28
Protección monitoreada contra atrapamiento 28
Instalación de la cortina de luz monitoreada (opcional) 29
**Monitores de tensión del cable (CTM)** 30
Instalación de los monitores de tensión del cable (opcional) 30
**Pruebas** 31
Prueba de todos los dispositivos de protección contra atrapamiento 31
Acceso al menú del controlador de pared de prueba 31
Prueba de ajuste de los límites 31
**Diagrama del cableado** 32
**Programación** 34
Iconos y estados del LCD 34
Puesta en marcha rápida 34
Modos de operación 39
Determinación del modo de operación 39
Determinación y establecimiento del modo de operación 41
Entradas programables 51
Radio 51
Programación de Controles remotos y dispositivos myQ® 51
Reinicio de controles remotos y dispositivos myQ® 51
Restablecimiento de los valores predeterminados 51
Conexión Wi-Fi 52
Reinicio de las credenciales de Wi-Fi 52
myQ® Smart Facility Access 52
Configuración de una cuenta de myQ® Smart Facility Access 52
**Kit de accesorios de relés auxiliares (AUXREL)** 53
Configuración del adaptador de relé 53
**Cableado AUXREL y RGL24LY (luz ROJA/Verde)** 54
Ubicación de montaje 54
**Controlador de cableado iDock para el operador LiftMaster Maxum** 55
Apertura, cierre y detención del cable entre el controlador iDOCK y MAXUM 57
**Resolución de problemas** 58
Resolución de problemas adicionales 58
**Mantenimiento** 84
Programa de mantenimiento 84
**Accesorios** 85
**Repuestos** 88
Solo para modelos TDC 88
Solo para modelos JHDC 89
**Garantía** 90


## CONECTIVIDAD DE MYQ®

- La tecnología myQ® Smart Facility Access permite un monitoreo seguro y control de operadores de puerta y otros dispositivos myQ® Smart Facility Access mediante un smartphone, una tableta o una computadora.
- Las alertas pueden recibirse como notificaciones por correo electrónico, lo que garantiza el estado de una puerta comercial.

## SEGURIDAD Y PROTECCIÓN

Security+ 2.0®: con cada presión del botón, se envía un código nuevo al operador de puertas de uso comercial, lo que garantiza que una puerta solo se abra con el control remoto programado.

UL 325 requiere que todos los operadores de puertas de uso comercial sean de presión constante para el cierre o que estén equipados con un dispositivo primario externo con protección monitoreada contra atrapamiento.

LiftMaster® es la marca líder de operadores de puertas de uso comercial instalados por profesionales y de productos de control de acceso para empresas de todo el mundo. Nos comprometemos a ofrecer productos de calidad, diseños innovadores y servicios integrales que superen las expectativas de nuestros clientes.

# Información de seguridad

## Análisis de símbolos de seguridad y palabras de señalización

**⚠ ADVERTENCIA**

Mecánica

**⚠ ADVERTENCIA**

Eléctrica

Cuando vea estos símbolos de seguridad y palabras de señalización en las páginas siguientes, lo alertarán de la posibilidad de sufrir ***lesiones graves o la muerte*** si no cumple con las advertencias que los acompañan. El peligro puede provenir de algo mecánico o de descarga eléctrica. Lea las advertencias detenidamente.

**⚠ PRECAUCIÓN**

Cuando vea esta palabra de señalización en las páginas siguientes, le alertará de la posibilidad de daños a la puerta o al operador de la puerta si no cumple con las declaraciones de precaución que la acompañan. Léalas con atención.

***NOTAS IMPORTANTES:***

- ANTES de tratar de instalar, operar o dar mantenimiento al operador de puertas de uso comercial, debe leer y comprender por completo el manual y seguir todas las instrucciones de seguridad.
- NO intente reparar un operador de puertas de uso comercial ni realizar tareas de mantenimiento para dicho producto a menos que sea un técnico con autorización para prestar servicios de este tipo.
- Solo debe instalarse un operador de puertas de uso comercial en una puerta correctamente balanceada. Asegúrese de que la puerta esté correctamente balanceada antes de la instalación.

### DISPOSITIVOS DE PROTECCIÓN CONTRA EL ATRAPAMIENTO

***Protección monitoreada contra atrapamiento***

Los sensores fotoeléctricos monitoreados o sensores de borde de puerta son necesarios para cualquier contacto momentáneo para cerrar modos de operación. Consulte la sección "Entrapment Protection" (Protección contra atrapamiento) para obtener más información. Consulte los dispositivos de protección contra atrapamiento en la sección "Accesories" (Accesorios) para conocer las opciones disponibles.

**ADVERTENCIA:** Con este producto, puede exponerse a sustancias químicas, incluido el plomo, que el Estado de California reconoce como causantes de cáncer o anomalías congénitas u otros daños reproductivos. Para obtener más información, visite www.P65Warnings.ca.gov.

## ⚠ ADVERTENCIA

## Para reducir el riesgo de LESIÓN GRAVE o MUERTE:

1. LEA Y SIGA TODAS LAS ADVERTENCIAS E INSTRUCCIONES DE INSTALACIÓN.
2. Instale el operador de puerta SOLO sobre una puerta bien balanceada y lubricada. Una puerta mal balanceada podría NO invertirse cuando sea necesario y causar LESIONES GRAVES o la MUERTE.
3. Un técnico capacitado en sistemas de puerta DEBE realizar TODAS las reparaciones a cables, conjuntos de resortes y otros herrajes ANTES de instalar el operador.
4. Deshabilite TODAS las trabas y quite TODAS las sogas conectadas a la puerta ANTES de instalar el operador para evitar enredos.
5. Instale un operador a un mínimo de 8 pies (2.44 m) del suelo.
6. NUNCA conecte un operador de puertas a una fuente de alimentación hasta que no se le indique que lo haga.
7. NUNCA use relojes, anillos o prendas sueltas cuando instale o realice el mantenimiento de un operador. Pueden atraparse en la puerta o en los mecanismos operadores.
8. Instale un controlador de pared:
   - a la vista de la puerta;
   - fuera del alcance de niños pequeños, a una altura mínima de 5 pies (1.5 m) del suelo, descansos, escalones u otras superficies adyacentes de tránsito;
   - lejos de TODAS las piezas móviles de la puerta.
9. Instale el controlador de pared lo suficientemente lejos de la puerta como para evitar que el usuario entre en contacto con la puerta al operar los controles.
10. Instale el cartel de advertencia de atrapamiento en la pared junto al controlador de pared en un lugar destacado y visible desde la puerta.
11. Coloque la etiqueta de liberación manual/prueba de inversión de seguridad a la vista en el interior de la puerta.
12. Al completar la instalación, pruebe los dispositivos de protección contra atrapamiento.
13. Con este operador de puertas no se pretende sustituir las cerraduras de las puertas. Con la fuerza suficiente, se puede abrir una puerta sin cerradura. LiftMaster siempre recomienda el uso de cerraduras para asegurarse de que una puerta esté bien cerrada.
14. GUARDE ESTAS INSTRUCCIONES.

# Ruedas dentadas de la puerta (operadores JDC/RHDC/JHDC)

*NOTA: El Manual de instalación más reciente se puede encontrar en liftmaster.com.*

***NOTA:** Los modelos JDC, RJDC y JHDC 700/1200 vienen con una rueda dentada de arrastre de 12 dientes preinstalada. Los modelos JHDC 2200 vienen con una rueda dentada de arrastre de 10 dientes preinstalada. Hay disponible un kit de ruedas dentadas de 10 dientes para convertir los operadores de 12 dientes sobre el terreno (N.o de pieza 71-1550B10LGH). Reducir el tamaño de la rueda dentada de arrastre reducirá la velocidad de la puerta, o permitirá utilizar una rueda dentada de puerta más pequeña a la misma velocidad de la puerta.*

## Ejemplo: Reducción de la rueda dentada de la puerta (manteniendo la misma velocidad de la puerta)

| Tipo de puerta | Rueda dentada de arrastre de 12 dientes | Rueda dentada de arrastre de 10 dientes |
|---|---|---|
| Seccional | 42 dientes | 32 dientes |
| Acero laminado | 60 dientes | 50 dientes |

RECOMENDACIONES DE RUEDAS DENTADAS PARA PUERTAS SECCIONALES CON OPERADORES DE 12 DIENTES

| Diámetro del tambor | Rueda dentada recomendada para la velocidad deseada | | | | | |
|---|---|---|---|---|---|---|
| | Para 10-12 in/seg | | | Para 9-10 in/seg | | |
| | Número de dientes de la rueda dentada | 1 in de diámetro, 1/4 pulg. de 1/4 in | 1.25 in de diámetro, 1/4 pulg. de 1/4 in | Número de dientes de la rueda dentada | 1 in de diámetro, 1/4 pulg. de 1/4 in | 1.25 in de diámetro, 1/4 pulg. de 1/4 in |
| 4" | 16 | 71-1550B16LGH | 71-1550B16QGH | 24 | 71-1550B24LGH | 71-1550B24QGH |
| 5.25"-5.75" | 24 | 71-1550B24LGH | 71-1550B24QGH | 32 | 71-1550B32LGH | 71-1550B32QGH |
| 6.375"-11" | 32 | 71-1550B32LGH | 71-1550B32QGH | 42 | 71-1550B42LGH | 71-1550B42QGH |
| 13.5" | 42 | 71-1550B42LGH | 71-1550B42QGH | 56 | 71-1550B56LGH | 71-1550B56QGH |

## Recomendaciones de ruedas dentadas para puertas enrollables con rueda dentada de operador de 12 dientes (700/1200)

| Rejas/puertas enrollables sin aislamiento de hasta 20 ft de altura, de 8 a 9 in/s | | | Puerta enrollable con aislamiento - Altura máxima 20 ft - 8-9 in/s | | |
|---|---|---|---|---|---|
| Serie del operador | Peso de la puerta | Número de dientes de la rueda dentada | Serie del operador | Peso de la puerta | Número de dientes de la rueda dentada |
| 700 | hasta 450 lb | 50 | 700 | hasta 450 lb | 60 |
| | De 450 a 700 lb | 72 | | | |
| 1200 | De 700 a 1200 lbs | | 1200 | De 450 a 900 lbs | 72 |
| | De 1200 a 1800 lbs | | | | |

*Nota: Consulte la lista de precios de MAXUM (página de Accesorios) para conocer los kits de ruedas dentadas para puertas disponibles.*

# Ruedas dentadas de la puerta (operadores JDC/RHDC/JHDC)

**Recomendaciones de ruedas dentadas para puertas enrollables con rueda dentada de operador de 10 dientes (estándar para JHDC 2200; disponible como kit accesorio para 700/1200, pieza n.o 71-1550B10LGH)**

| Puerta enrollable sin aislamiento - Altura máxima 20 ft - 8-9 in/s | | | Puerta enrollable con aislamiento - Altura máxima 20 ft - 8-9 in/s | | |
|---|---|---|---|---|---|
| **Serie del operador** | **Peso de la puerta** | **Número de dientes de la rueda dentada** | **Serie del operador** | **Peso de la puerta** | **Número de dientes de la rueda dentada** |
| 700 | hasta 450 lb | 42 | 700 | hasta 450 lb | 50 |
| | De 450 a 700 lb | 56 | 1200 | De 450 a 900 lbs | 60 |
| 1200 | De 700 a 1200 lbs | | 2200 | De 900 a 2200 lbs | 72 |
| 2200 | De 1200 a 1800 lbs | | | | |
| | De 1800 a 2200 lbs | 72 | | | |

*Nota: Para puertas enrollables de más de 20 ft de altura, comuníquese con los representantes de Ventas de LiftMaster para obtener ayuda.*

*Nota: Consulte la lista de precios de MAXUM (página de Accesorios) para conocer los kits de ruedas dentadas para puertas disponibles.*

PARA PUERTAS SECCIONALES, SI NO SABE CON CERTEZA EL DIÁMETRO DEL TAMBOR DE LA PUERTA, ELIJA LA RUEDA DENTADA DE 32 DIENTES. CONSULTE LA TABLA SIGUIENTE PARA VER LAS RECOMENDACIONES POR OPERADOR

| Serie del operador | Diámetro del tambor | Velocidad deseada de la puerta | Número de dientes de la rueda dentada | 1 in de diámetro, ranura de 1/4 in | 1.25 in de diámetro, ranura de 1/4 in |
|---|---|---|---|---|---|
| 700 | No sabe con seguridad | 12"/seg | 22 | 71-1550B22LGH | 71-1550B22QGH |
| 700 | No sabe con seguridad | 9"/seg | 32 | 71-1550B32LGH | 71-1550B32QGH |
| 1200 | No sabe con seguridad | 12"/seg | 22 | 71-1550B22LGH | 71-1550B22QGH |
| 1200 | No sabe con seguridad | 9"/seg | 32 | 71-1550B32LGH | 71-1550B32QGH |
| 2200 | No sabe con seguridad | 10"-12"/seg | 32 | 71-1550B32LGH | 71-1550B32QGH |

* Las ruedas dentadas ya no se incluirán en la caja.

# Introducción

## Selección de voltaje

| Selección de voltaje | |
|---|---|
| Monofásico y trifásico de 120/240 V | SKU dedicado |
| Trifásico de 480 V | SKU dedicado |
| Trifásico de 208 V | Mediante transformador reductor accesorio |
| Trifásico de 600 V | Mediante transformador reductor accesorio |

## Decodificador según el modelo

| Selección de voltaje | Motor | Peso de la puerta | Ciclo de trabajo | Voltaje | Apto para la batería de respaldo | Eje extendido/ MC | Mano |
|---|---|---|---|---|---|---|---|
| **J** (eje de unión, sin elevador y sin liberación) | **CC** | **7** (puertas de hasta 700 lb) | **S** (estándar) | **1** (monofásico o trifásico de 120/240 V)<br>**4** (trifásico de 480 V) | **B** (incluye BBU) | **E** (eje extendido)<br>**MC** (sin significado) | **A dos manos** |
| **RJ** (eje de unión con liberación) | **CC** | **7** (puertas de hasta 700 lb) | **S** (estándar) | **1** (monofásico o trifásico de 120/240 V)<br>**4** (trifásico de 480 V) | **B** (incluye BBU) | **B** (compatible con BBU, no incluido) | **L (lado izquierdo)**<br>**R (lado derecho)** |
| **JH** (eje de unión con elevador) | **CC** | **7** (puertas de hasta 700 lb)<br>**12** (puertas de hasta 1200 lb)<br>**22** (puertas de hasta 2200 lb) | **S** (estándar)<br>**X** (con extensión) | **1** (monofásico o trifásico de 120/240 V)<br>**4** (trifásico de 480 V) | **B** (BBU Capaz, no incluido) | **E** (eje extendido)<br>**MC** (sin significado) | **A dos manos** |
| **T** (carro) | **CC** | **7** (puertas de hasta 700 lb)<br>**12** (puertas de hasta 1200 lb)<br>**22** (puertas de hasta 2200 lb) | **S** (estándar)<br>**X** (con extensión) | **1** (monofásico o trifásico de 120/240 V)<br>**4** (trifásico de 480 V) | **B** (BBU Capaz, no incluido) | **MC** (sin significado) | **No aplicable** |

## Clasificaciones eléctricas según el modelo

| Modelo | Tipo de operador | Clasificación eléctrica | Ciclo | Peso máximo de la puerta |
|---|---|---|---|---|
| RJDC7S1BEL | Eje de unión con liberación manual, operadores no elevadores de eje de 3 in | 120 VCA, 5A, 1PH; 240 VCA, 2.5A, 1PH/3PH* | | |
| RJDC7S4BEL | | 480 VCA, 1.25A, 1PH/3PH* | | |
| RJDC7S1BER | | 120 VCA, 5A, 1PH; 240 VCA, 2.5A, 1PH/3PH* | | |
| RJDC7S4BER | | 480 VCA, 1.25A, 1PH/3PH* | | |
| JDC7S1BMC | Operadores con ejes de unión y sin elevadores | 120 VCA, 5A, 1PH; 240 VCA, 2.5A, 1PH/3PH** | Ciclo estándar | 700 lb |
| JDC7S4BMC | | 480 VCA, 1.25A, 1PH/3PH** | | |
| JDC7S1BE | Operadores con eje de unión y sin elevador con eje de 3 in | 120Vac, 5A, 1PH; 240Vac, 2.5A, 1PH/3PH** | Ciclo estándar | 700 lbs. |
| JDC7S4BE | | 480Vac, 1.25A, 1PH/3PH** | | |

# Introducción (continuación)

| Modelo | Tipo de operador | Clasificación eléctrica | Ciclo | Peso máximo de la puerta |
|---|---|---|---|---|
| JHDC7S1BMC | Operadores del elevador | 120 VCA, 5A, 1PH; 240 VCA, 2.5A, 1PH/3PH* | Ciclo estándar | 700 lb |
| JHDC7S4BMC | | 480 VCA, 1.25A, 1PH/3PH* | | |
| JHDC12S1BMC | | 120 VCA, 9A, 1PH; 240 VCA, 4.5A, 1PH/3PH* | | 1200 lbs |
| JHDC12S4BMC | | 480 VCA, 3A, 1PH/3PH* | | |
| JHDC12X1BMC | | 120 VCA, 10A, 1PH; 240 VCA, 5A, 1PH/3PH* | Ciclo extendido | |
| JHDC12X4BMC | | 480 VCA, 3.5A, 1PH/3PH* | | |
| JHDC7S1BE | Operadores con elevador y eje de 3 in | 120Vac, 5A, 1PH; 240Vac, 2.5A, 1PH/3PH* | Ciclo estándar | 700 lbs |
| JHDC7S4BE | | 480Vac, 1.25A, 1PH/3PH* | | |
| JHDC12S1BE | | 120Vac, 9A, 1PH; 240Vac, 4.5A, 1PH/3PH* | | 1200 lbs |
| JHDC12S4BE | | 480Vac, 3A, 1PH/3PH* | | |
| JHDC12X1BE | | 120Vac, 10A, 1PH; 240Vac, 5A, 1PH/3PH* | Ciclo extendido | |
| JHDC12X4BE | | 480Vac, 3.5A, 1PH/3PH* | | |
| JHDC22X1BMC | | 120 VCA, 10A, 1PH; 240 VCA, 5A, 1PH/3PH* | Ciclo extendido | 2200 lb |
| JHDC22X4BMC | | 480 VCA, 3.5A, 1PH/3PH* | | |
| TDC7S1BMC | Operadores del carro | 120 VCA, 5A, 1PH; 240 VCA, 2.5A, 1PH/3PH* | Ciclo estándar | 700 lb |
| TDC7S4BMC | | 480 VCA, 1.25A, 1PH/3PH* | | |
| TDC12S1BMC | | 120 VCA, 9A, 1PH; 240 VCA, 4.5A, 1PH/3PH* | | 1200 lb |
| TDC12S4BMC | | 480 VCA, 3A, 1PH/3PH* | | |
| TDC12X1BMC | | 120 VCA, 10A, 1PH; 240 VCA, 5A, 1PH/3PH* | Ciclo extendido | |
| TDC12X4BMC | | 480 VCA, 3.5A, 1PH/3PH* | | |
| TDC22X1BMC | | 120 VCA, 10A, 1PH; 240 VCA, 5A, 1PH/3PH* | | 2200 lb |
| TDC22X4BMC | | 480 VCA, 3.5A, 1PH/3PH* | | |

* Compatible con BBU

** BBU incluida

***Servicio ampliado: Versiones de firmware 1.17 y anteriores, o fecha de fabricación anterior al 9 de febrero de 2026. Servicio continuo: Operadores con fecha de fabricación del 9 de febrero de 2026 o posterior y con versión de firmware 1.21 o posterior.

# Especificaciones del operador

***Ciclos de trabajo:***

- Estándar: 20 ciclos por hora/90 ciclos por día
- Extendido: 30 ciclos por hora/150 ciclos por día
- Batería de respaldo (BBU): 20 ciclos (cargada por completo, en un plazo de 48 horas tras una interrupción de la CA).

***Controlador de pared:*** Controlador de pared de uso general (NEMA 1) de 3 botones para abrir/cerrar/detener, pantalla LCD y puesta en marcha a nivel de suelo a través de un menú de usuario intuitivo.

***Modo de operación:*** C2 (predeterminado de fábrica), B2, B2/T, B2/TS, D1, E2 y FSTS.

Freno: Freno dinámico estándar de serie en 700, 1200 y 2200; la serie 2200 incluye un freno de retención electromecánico.

***Desconectar:***

- RJDC: Liberación manual incluida para desconectar el operador de la puerta tirando de la cadena de contrapeso.
- JDC: Sin desconexión, incluir respaldo de batería para operar la puerta durante una falla de energía CA.
- JHDC: Soga de enganche (verde) y soga de desenganche (roja) para desactivar electrónicamente los controles del operador y mover, de forma manual, la puerta con la cadena de elevación.
- TDC: Brazo de puerta de desconexión rápida para el movimiento manual de la puerta.

***Reducción de marcha mecánica:***

- Modelos RJDC, JDC y JHDC: Caja de engranajes 65:1 con salida de cadena nro. 50
- Modelo TDC: Caja de engranajes 65:1 con salida de cadena N.° 48 en las unidades 700 y N.° 41 en las unidades 1200 y superiores.

***Velocidad de la puerta:***

Los ajustes finos se realizan a través del menú del controlador de pared; si desea reducir la velocidad del operador, ajústelo a través de la elección de la rueda dentada:

- Modelo RJDC: 12" por segundo para secciones y 8-9" por segundo para puertas de acero enrollables.
- Modelo JDC: 12" por segundo para puertas seccionales y 8-9" por segundo para puertas enrollables de acero.
- Modelo JHDC: 12" por segundo para puertas seccionales y 8-9" por segundo para puertas enrollables de acero.
- Modelo TDC: 12" por segundo para puertas seccionales.

***Ajuste de límite:*** límites electrónicos; ajustabilidad a nivel del suelo.

***Valores de temperatura:***

- Sin calentador: de -4 °F (-20 °C) a +149 °F (65 °C)
- Con kit de calefacción*: de -40 °F (-40 °C) a +149 °F (65 °C)
  * Accesorio opcional
- ENTORNO: Solo para usar en interiores.

***Peso máximo de la puerta:*** Consulte las tablas de operadores que incluyen información sobre el peso y la altura de la puerta.

***Dimensiones de la puerta:*** Consulte las tablas de operadores que incluyen información sobre el peso y la altura de la puerta.

## Instrucciones importantes de seguridad

### ⚠ ADVERTENCIA

### Para reducir el riesgo de LESIÓN GRAVE o MUERTE:

1. LEA Y SIGA TODAS LAS ADVERTENCIAS E INSTRUCCIONES.
2. SIEMPRE mantenga los controles remotos fuera del alcance de los niños. NUNCA permita que los niños operen o jueguen con los botones pulsadores del control de la puerta o los controles remotos.
3. SOLO active una puerta cuando la pueda ver claramente, cuando esté correctamente ajustada y cuando no existan obstrucciones en el camino que recorrerá la puerta.
4. El personal debe mantenerse lejos de una puerta en movimiento y SIEMPRE mantener la puerta en cuestión a la vista hasta que se haya cerrado por completo. NADIE DEBE PASAR POR EL RECORRIDO DE UNA PUERTA EN MOVIMIENTO.
5. NADIE DEBE PASAR DEBAJO DE UNA PUERTA PARCIALMENTE ABIERTA Y PARADA.
6. Si es posible, utilice la manija de liberación manual para desenganchar una puerta ÚNICAMENTE cuando la puerta esté CERRADA. Si los resortes son débiles o están rotos, o si la puerta está desbalanceada, la puerta abierta puede caer de forma rápida o inesperada y ocasionar LESIONES GRAVES o la MUERTE.
7. NUNCA use la manija de liberación a menos que no haya personas ni obstrucciones en la puerta.
8. Después de hacer CUALQUIER ajuste, se DEBEN probar los dispositivos de protección contra atrapamiento. Si no se ajusta el operador correctamente, esto puede ocasionar LESIONES GRAVES y la MUERTE.
9. Los dispositivos de protección contra atrapamiento DEBEN probarse cada mes. Si no se ajusta el operador correctamente, esto puede ocasionar LESIONES GRAVES y la MUERTE.
10. SIEMPRE MANTENGA LA PUERTA CORRECTAMENTE BALANCEADA. Una puerta mal balanceada podría NO invertirse cuando sea necesario y causar LESIONES GRAVES o la MUERTE. Consulte el manual del propietario del fabricante de la puerta.
11. Un técnico con autorización para prestar servicios de este tipo es quien DEBE realizar TODAS las reparaciones a cables, conjuntos de resortes y otros herrajes; TODOS están bajo tensión EXTREMA.
12. SIEMPRE desconecte la alimentación eléctrica del operador de puerta ANTES de hacer CUALQUIER reparación o de quitar cubiertas.
13. NUNCA trate de aflojar o quitar la obstrucción que haya impedido el movimiento de la puerta. La obstrucción y la puerta están bajo tensión EXTREMA, por lo tanto, si se afloja o quita un obstáculo, que impide el movimiento, puede ocasionar LESIONES PERSONALES GRAVES.
14. NUNCA se ponga debajo de una puerta que esté impedida por una obstrucción. MANTÉNGASE LEJOS. La puerta podría moverse en cualquier momento y podría ocasionar LESIONES PERSONALES GRAVES.
15. Si el movimiento de la puerta se encuentra impedido u obstruido, SIEMPRE llame a un técnico de servicio autorizado para que despeje esa obstrucción.
16. GUARDE ESTAS INSTRUCCIONES.

# Dimensiones del operador (continuación)

## Eje de unión con eje de 3 in (modelos JDC7S1BE y JDC7S4BE)

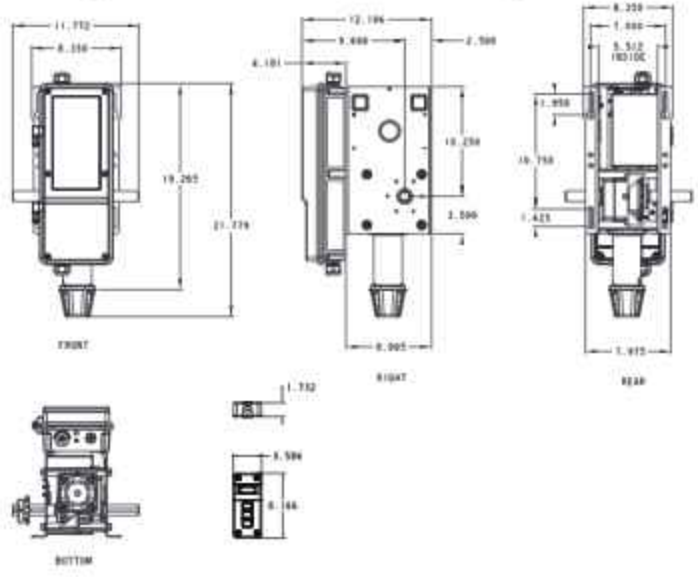


## Elevador con eje de 3 in (modelos JHDC7S1BE y JHDC7S4BE)

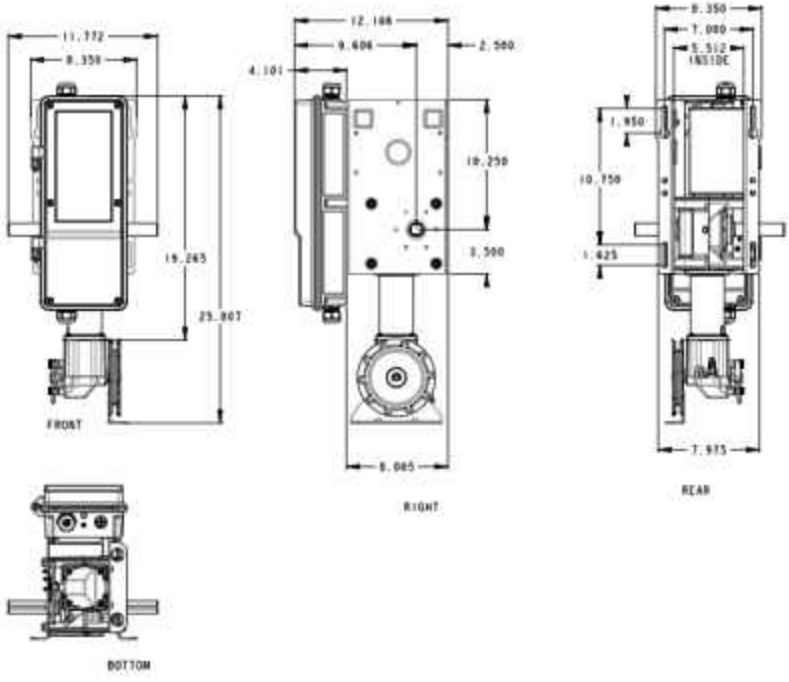

# Dimensiones del operador (continuación)

## Elevador de carga estándar 1200 con eje de 3 in (modelos JHDC12S1BE y JHDC12S4BE)

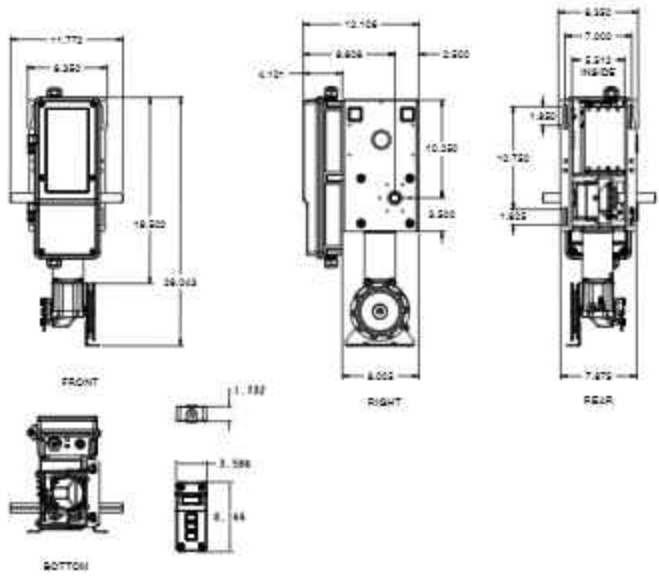


## Elevador de carga extendida 1200 con eje de 3 in (modelos JHDC12X1BE y JHDC12X4BE)

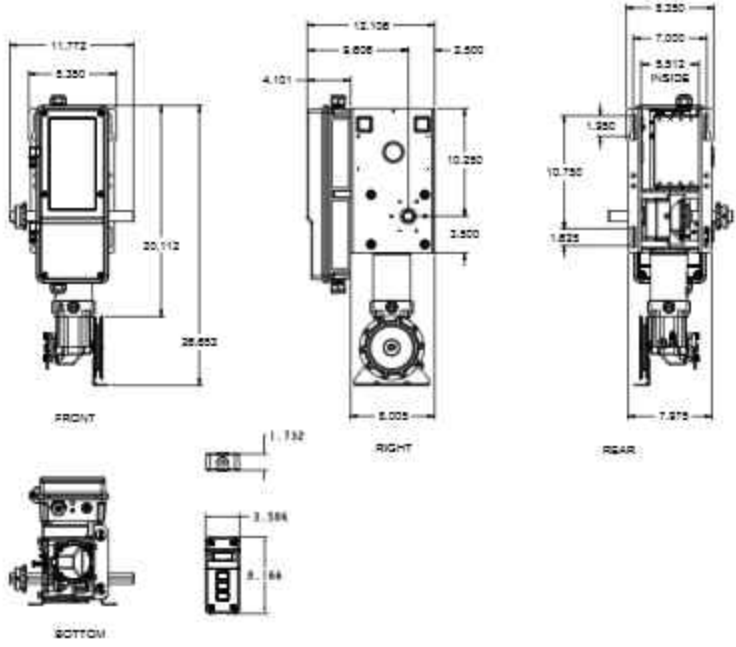

# Dimensiones del operador (continuación)

## RJDC7 con eje de 3 in (izquierdo)

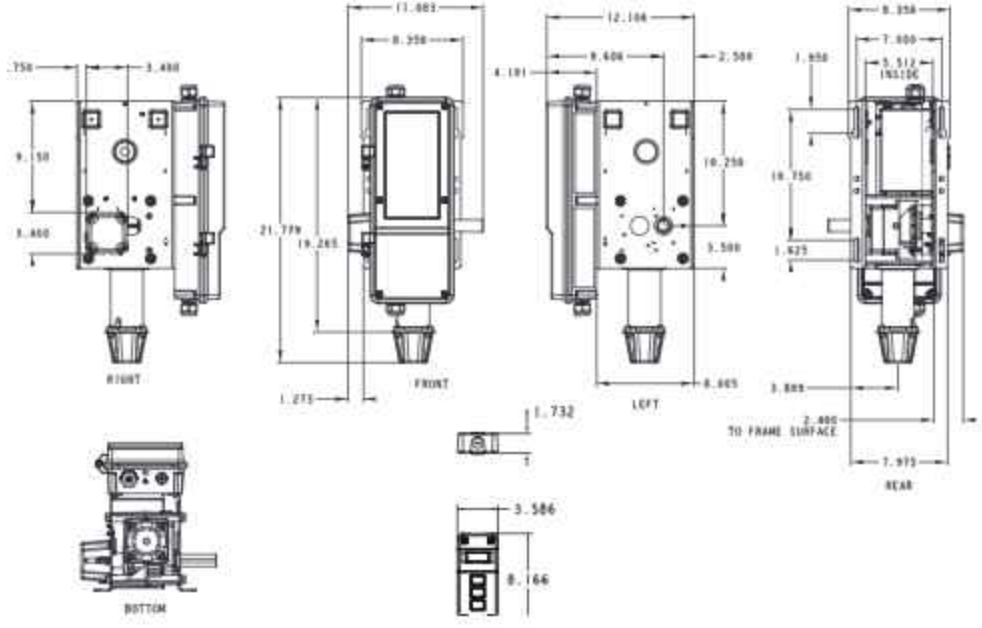


## RJDC7 con eje de 3 in (derecho)

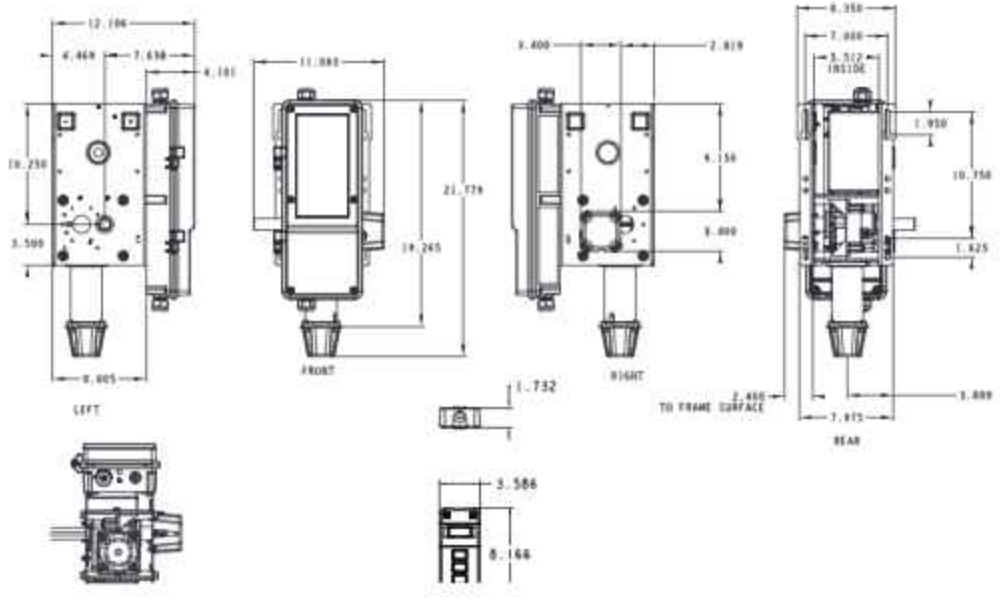

# Dimensiones del operador (continuación)

## Elevador 2200 (modelos JHDC22X1BMC y JHDC22X4BMC)

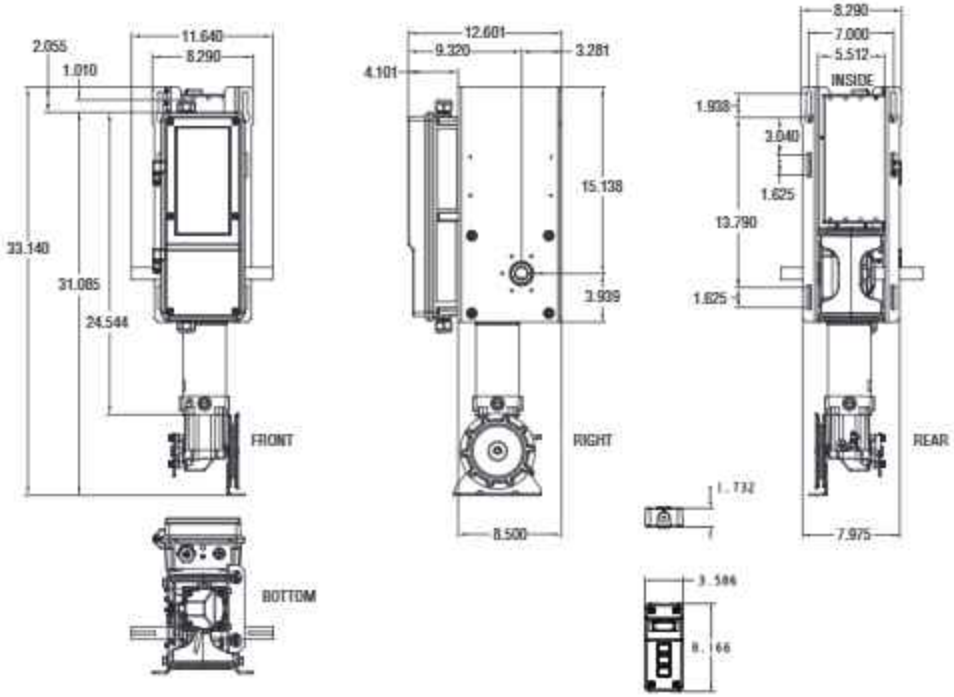


## Carro 2200 (modelos TDC22X1BMC y TDC22X4BMC)

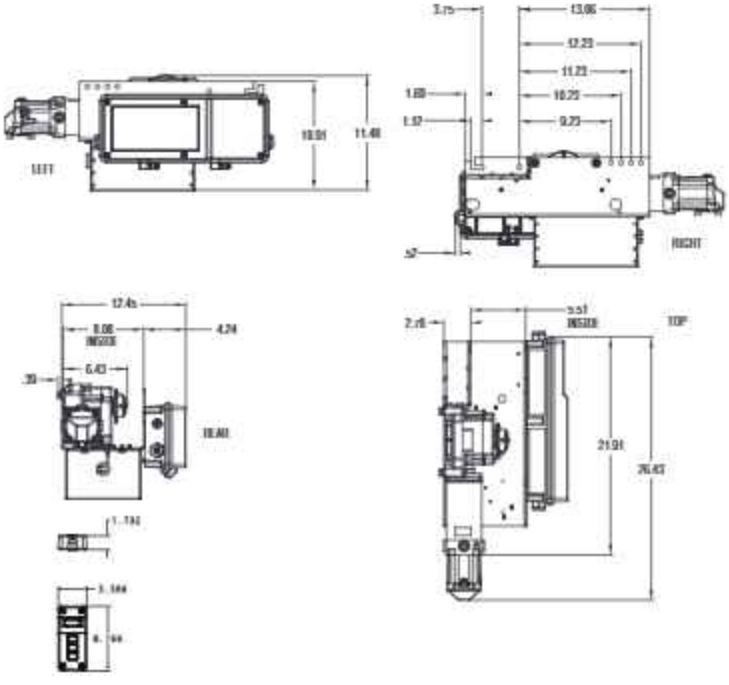

# Dimensiones del operador

## Elevador 2200 con eje de 3 in (modelos JHDC22X1BMC y JHDC22X4BMC)

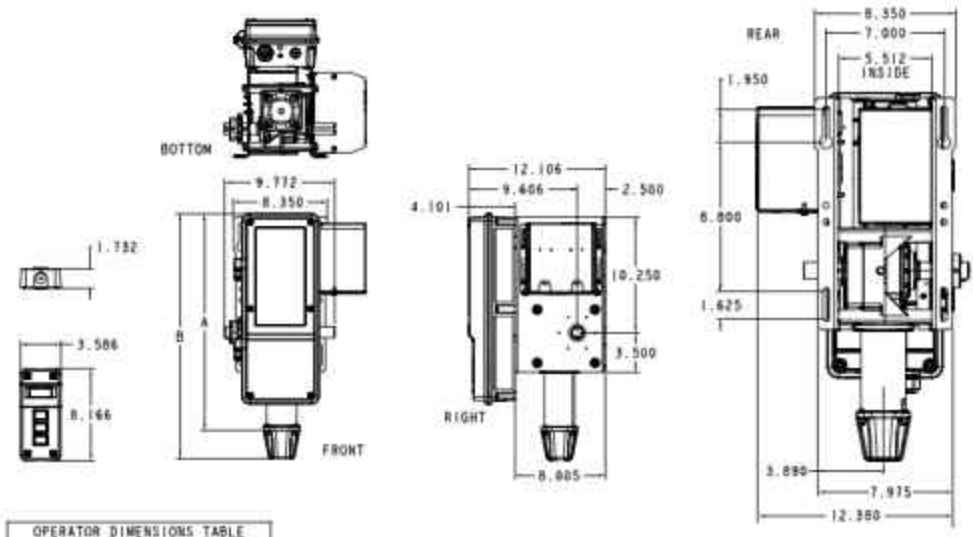


| OPERATOR DIMENSIONS TABLE | | |
|---|---|---|
| | DIMENSIONS | |
| | A | B |
| 700LB STD | 19.187" | 21.701" |

## Elevador (modelos JHDC7S1BMC, JHDC7S4BMC, JHDC12S1BMC, JHDC12S4BMC, JHDC12X1BMC, JHDC12X4BMC)

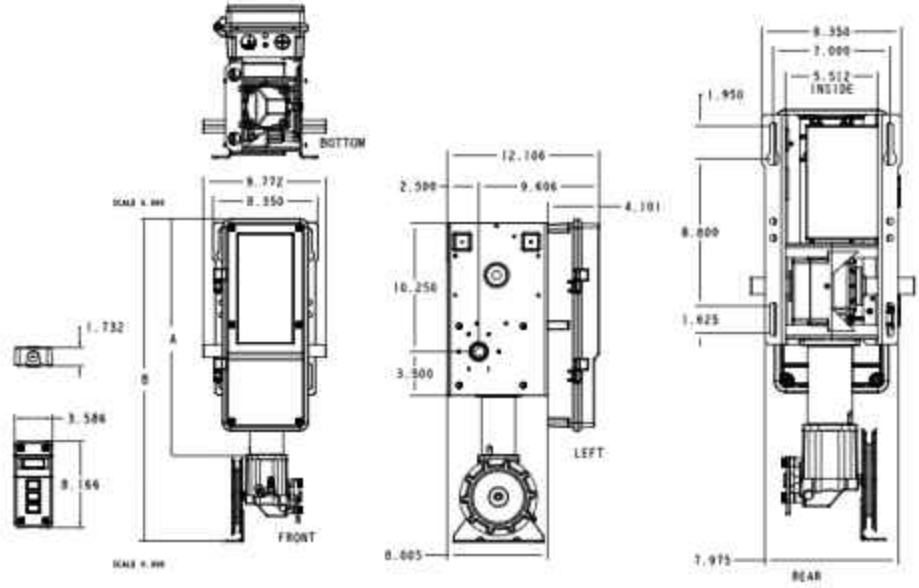


| OPERATOR DIMENSIONS TABLE | | |
|---|---|---|
| | DIMENSIONS | |
| | A | B |
| 700LB STD | 19.1847" | 25.7279" |
| 1200LB STD | 19.5013" | 26.0428" |

# Dimensiones del operador (continuación)

## Carro (TDC)

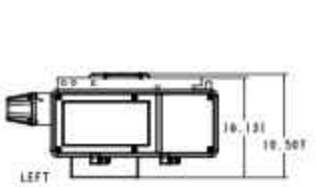


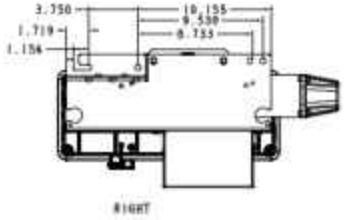


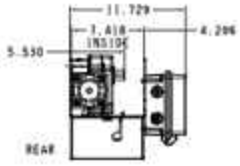


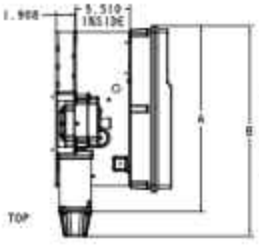


| OPERATOR DIMENSIONS TABLE | | |
|---|---|---|
| | DIMENSIONS | |
| | A | B |
| 700LB STD | 18.552" | 21.945" |
| 1200LB STD | 18.847" | 21.380" |

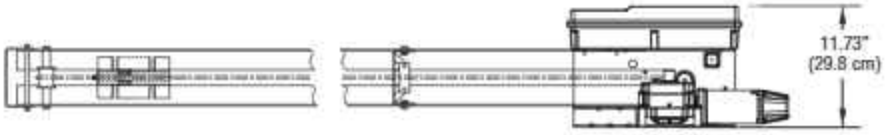


* Altura de la puerta más C (mínimo)

| OPERATOR DIMENSIONS TABLE | | | |
|---|---|---|---|
| | DIMENSIONS | | |
| | A | B | C |
| 700LB STD | 18.552" | 21.055" | 4'4"(1.2 m) |
| 1200LB STD | 18.847" | 21.380" | 4.5'(1.3 m) |
| 1200LB EXT | 18.847" | 21.380" | 4.5'(1.3 m) |

## Batería de respaldo

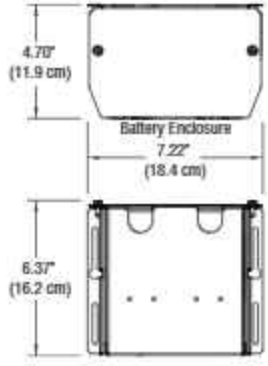

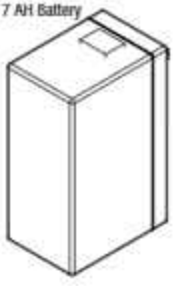


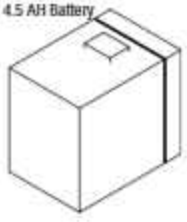

# Operadores del carro (TDC)

## ⚠ ADVERTENCIA

Para evitar posibles LESIONES GRAVES o la MUERTE, tenga en cuenta lo siguiente:

- NO conecte la alimentación eléctrica hasta que se le indique hacerlo.
- Si la traba de la puerta debe permanecer funcional, instale un interruptor de enclavamiento.
- SIEMPRE llame a un técnico con autorización para prestar servicios de este tipo si la puerta se atora, se adhiere o no está balanceada. Es posible que una puerta no balanceada NO invierta la marcha cuando sea necesario.
- NUNCA trate de aflojar, mover o ajustar puertas, resortes de puertas, cables, poleas, soportes o sus herrajes. TODOS estos elementos están bajo tensión EXTREMA y pueden ocasionar LESIONES PERSONALES GRAVES.
- Deshabilite TODAS las trabas y quite TODAS las sogas conectadas a la puerta ANTES de instalar y operar un operador para evitar enredos.
- Sujete el operador FIRMEMENTE a soportes estructurales del edificio.
- DEBEN usarse anclajes para concreto al instalar CUALQUIER soporte.

## Inventario en la caja

El operador de puerta está embalado en una caja que contiene la unidad de motor y los siguientes elementos. Si falta algo, verifique cuidadosamente el material de embalaje.

## Descripción

- Ensamblaje del operador
- Manual de instalación y carteles de advertencia
- Caja de herrajes
- Controlador de pared al nivel del suelo con pantalla LCD
- Protección monitoreada contra atrapamiento de LiftMaster y sensores fotoeléctricos CPS-U
- Cadena adicional de marcha del carro para instalaciones posteriores.

***NOTA:*** *Las guías del carro y la cadena de marcha se piden y envían por separado del embalaje del operador.*

## Herrajes

- Sujetadores
- Separadores de guías
- Carro
- Ensamblaje del brazo de la puerta
- Roldana delantera
- Soporte del montaje del cabezal

# Ensamblaje del carro (TDC)

## Ensamblaje del operador

HERRAJES

A Perno de 3/8"-16 x 3/4"

B Tuerca hexagonal de brida de 3/8"-16

C Perno de recogida

D Arandela de seguridad de 3/8"

E Tuerca hexagonal de 3/8"-16

F Perno de 3/8"-16 x 1"

1. Instale los separadores de guías de manera uniforme a lo largo de la guía. Sujete los separadores a la guía con el perno (A) y las tuercas hexagonales de brida (B).

| Separadores suministrados | Longitud de la guía |
|---|---|
| 2 | 8-14 pies |
| 3 | 16-20 pies |
| 4 | 22-24 pies |

2. Instale la roldana delantera en la guía con pernos (F) y arandelas (D).
3. Ensamble el carro con el perno de recogida (C), las tuercas hexagonales (E) y la arandela de seguridad (D).
4. Deslice el carro por la guía.
5. Inserte los pernos (A) en el extremo de la guía y enrosque ligeramente las tuercas (B) hasta el final de los pernos.
6. Deslice los pernos (A) del extremo del conjunto de guías en la ranura en forma de "L" del operador y ajuste las tuercas (B). Inserte los pernos (A) en los orificios del extremo de la guía y del operador. Asegure la guía con tuercas (B).

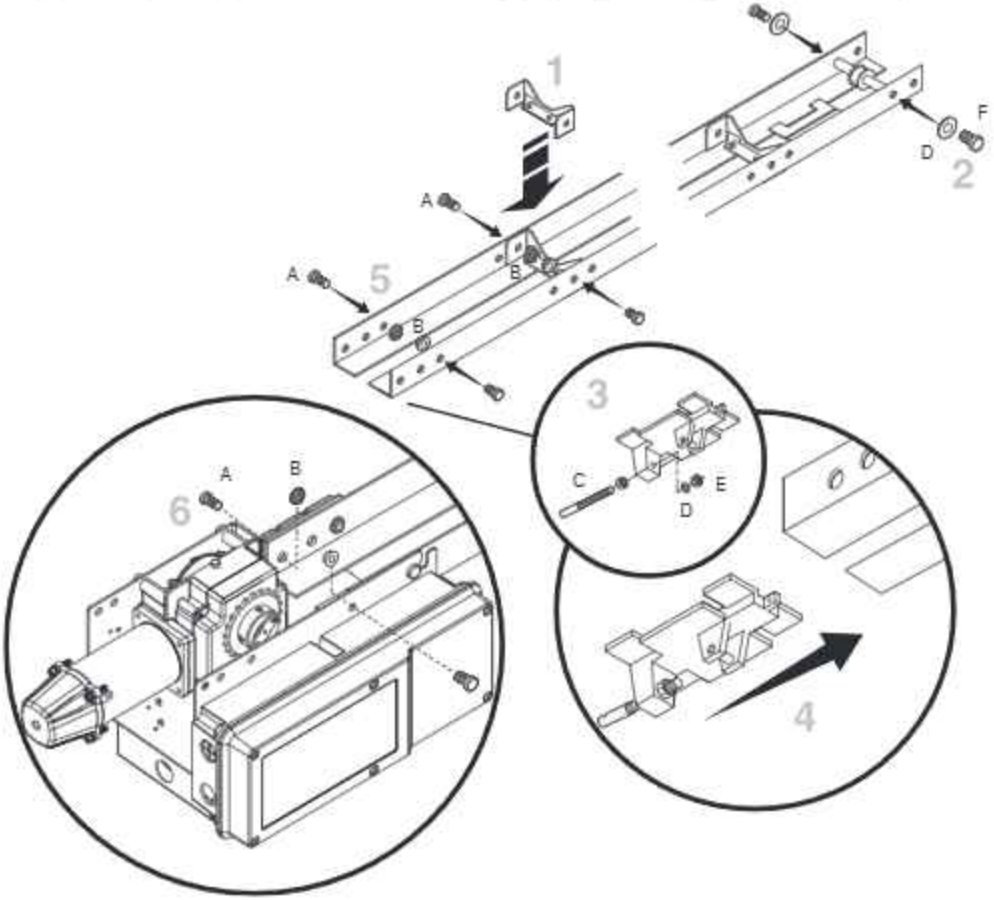

# Ensamblaje del carro (TDC) (continuación)

## Instalación de la cadena

La cadena se embala por separado del operador. Asegúrese de disponer de la cadena antes de iniciar la instalación.

1. Coloque el carro a 2 pulgadas (5.1 cm) de la roldana delantera.
2. Sujete la cadena al eje roscado del carro mediante el conector maestro.
3. Pase la cadena a lo largo de la guía hasta el operador. Enrolle la cadena alrededor de la rueda dentada de arrastre del operador.
4. Pase la cadena a lo largo de la guía hasta la roldana delantera. Enrolle la cadena alrededor de la roldana delantera.
5. Sujete la cadena a la parte delantera del carro mediante el conector maestro.
6. Ajuste la cadena hasta que se encuentre a unas 3 pulgadas (7.6 cm) del punto medio de la guía.
7. Para instalaciones de carros de reequipamiento, utilice 16" adicionales de cadena para la instalación.

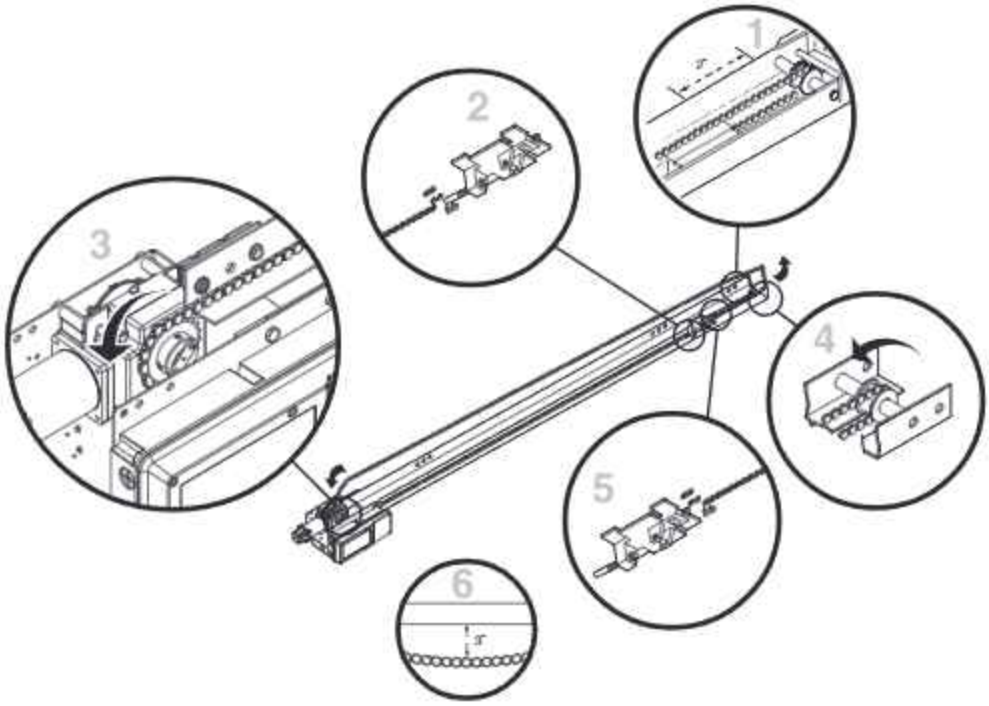

# Instalación del carro (TDC)

## Instalación del soporte para cabezal

El operador del carro se monta generalmente sobre el centro de la puerta. Sin embargo, puede ser necesario un montaje descentrado debido a estructuras que interfieran o a la ubicación del soporte de la sección superior de la puerta o del montante de la puerta. Por lo general, el operador puede montarse hasta 24 pulgadas (60.1 cm) fuera del centro en las puertas con resortes de torsión. Los resortes de extensión requieren un montaje central.

1. Cierre la puerta. Marque el centro de la puerta con una línea vertical. Extienda la línea hasta el techo.
2. Abra la puerta hasta la marca del punto más alto del recorrido, a 4 pulgadas (10.1 cm) por encima del punto más alto del recorrido.
3. Centre el soporte para cabezal en la línea central vertical y en la línea horizontal.
4. Taladre los orificios piloto para el soporte para cabezal.
5. Fije el soporte para cabezal con los herrajes adecuados (no suministrados).

**⚠ ADVERTENCIA**

Para evitar posibles LESIONES GRAVES o la MUERTE, tenga en cuenta lo siguiente:

- El soporte para cabezal DEBE estar sujetado RÍGIDAMENTE al soporte estructural en la pared del cabezal o en el techo, de lo contrario es posible que la puerta NO se invierta cuando esto se requiera. NO instale el soporte para cabezal sobre un panel de yeso.
- DEBEN utilizarse anclajes para concreto si se monta el soporte del cabezal o la madera de 2x4 en mampostería.
- NUNCA intente aflojar, mover o ajustar la puerta, resortes, cables, poleas, soportes o su herraje; TODOS están bajo tensión EXTREMA.
- SIEMPRE llame a un técnico con autorización para prestar servicios de este tipo si la puerta se atora, se adhiere o no está balanceada.

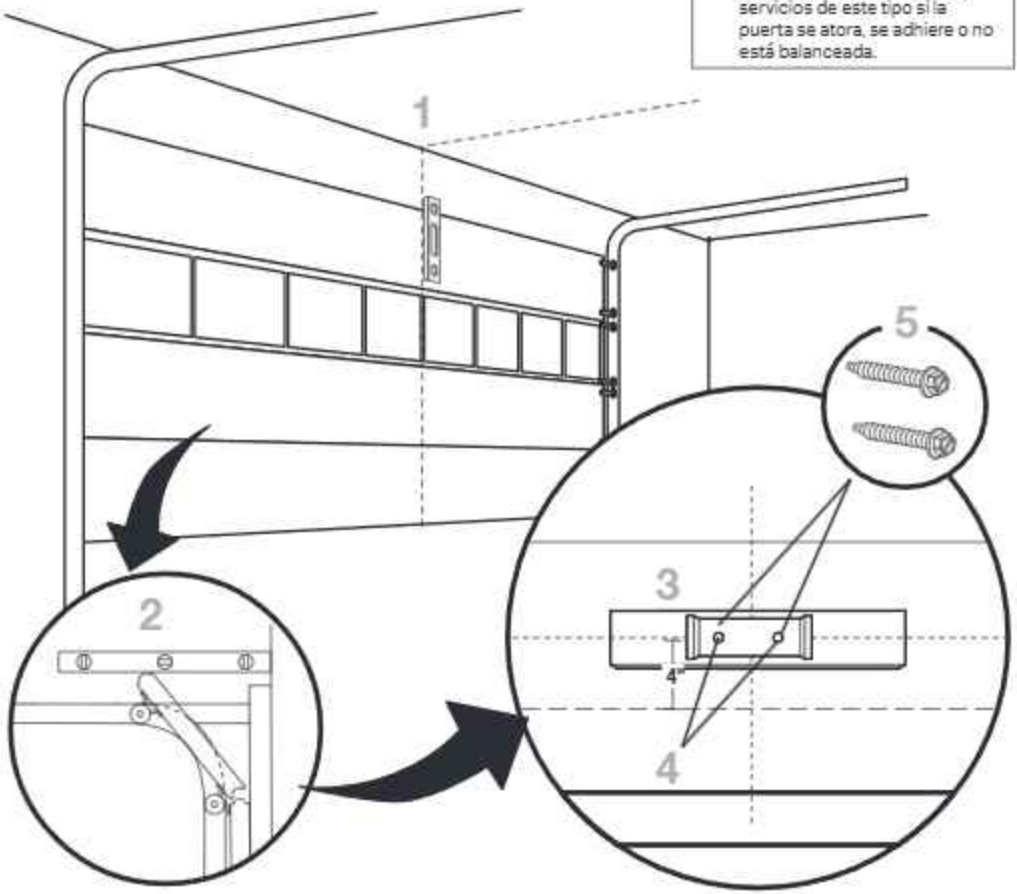

# Instalación del carro (TDC) (continuación)

## Sujeción de la guía al soporte para cabezal y cómo colgar el operador

1. Alinee la guía con el soporte para cabezal.
2. Pase el pasador de horquilla a través de los orificios de la guía y del soporte para cabezal. Asegúrelo con los sujetadores.
3. Gire el operador hacia arriba y asegúrese de que esté nivelado.
4. Asegure el operador con los sujetadores y herrajes de cierre para soportar el peso del operador.

**⚠ ADVERTENCIA**

Para evitar posibles LESIONES GRAVES por la caída del operador, haga lo siguiente:

- Sujete el operador FIRMEMENTE a soportes estructurales del edificio.
- DEBEN usarse anclajes para concreto si se instala CUALQUIER soporte en mampostería.

HERRAJES

Pasador de horquilla (1) A

Anillos sujetadores (2) B

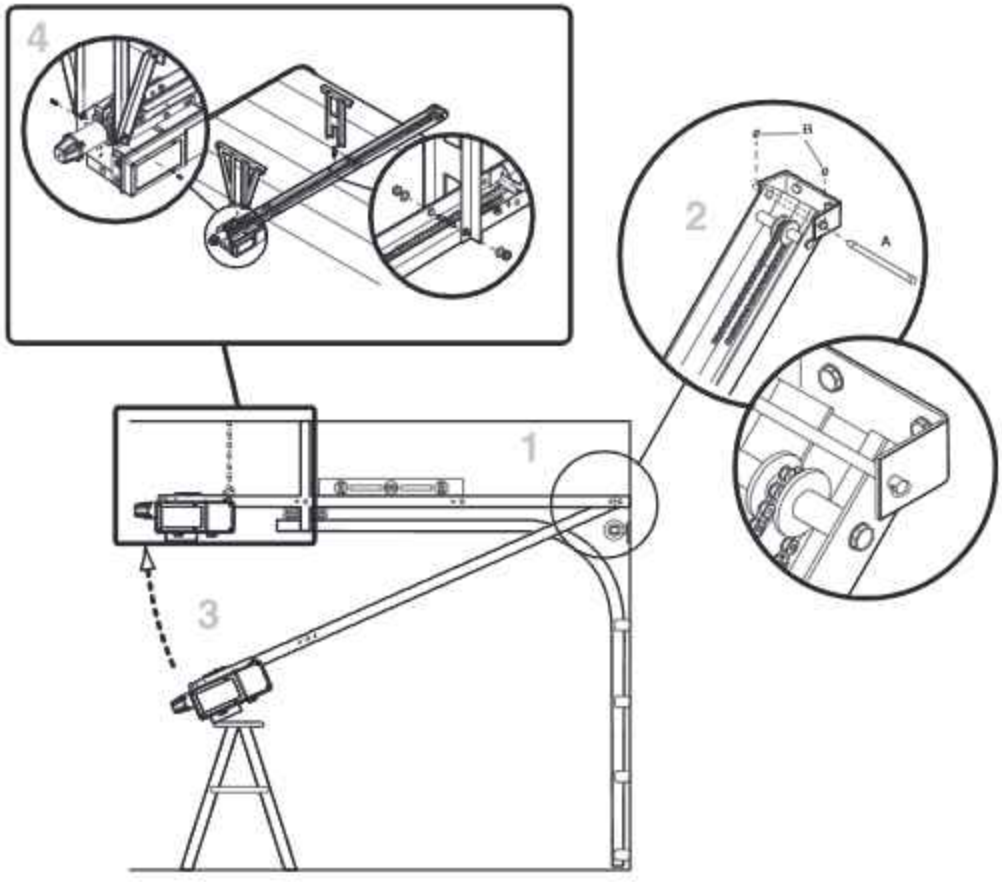

# Instalación del carro (TDC) (continuación)

## Ajuste del brazo de la puerta y del soporte

1. Enganche el brazo de la puerta al carro. Asegúrese de que el lado abierto de la muesca del brazo de la puerta esté orientado hacia la puerta.
2. Coloque el soporte de la puerta en la línea central de la puerta y sujete el soporte de la puerta a la puerta mediante los herrajes adecuados (no incluidos).

   ***NOTA:*** *Cuando esté correctamente instalado y ajustado, el brazo de la puerta deberá inclinarse ligeramente hacia atrás, hacia el operador. Consulte las instrucciones del fabricante de la puerta para conocer las pautas de instalación recomendadas.*

**⚠ ADVERTENCIA**

Para evitar posibles LESIONES GRAVES debido a una cadena en movimiento:

- DESCONECTE la alimentación eléctrica al operador ANTES de operar la puerta de forma manual.
- De ser posible, utilice la desconexión de emergencia ÚNICAMENTE cuando la puerta esté CERRADA. Los resortes débiles o rotos o una puerta no balanceada podrían causar que la puerta caiga rápido o de forma repentina.
- NUNCA use la desconexión de emergencia si hay personas u obstrucciones en la puerta.

HERRAJES

A Tuerca hexagonal con brida de 3/8"-16 (2)

B Tuerca Nylok de 3/8"-16 (1)

C Perno de 3/8"-16 x 1" (3)

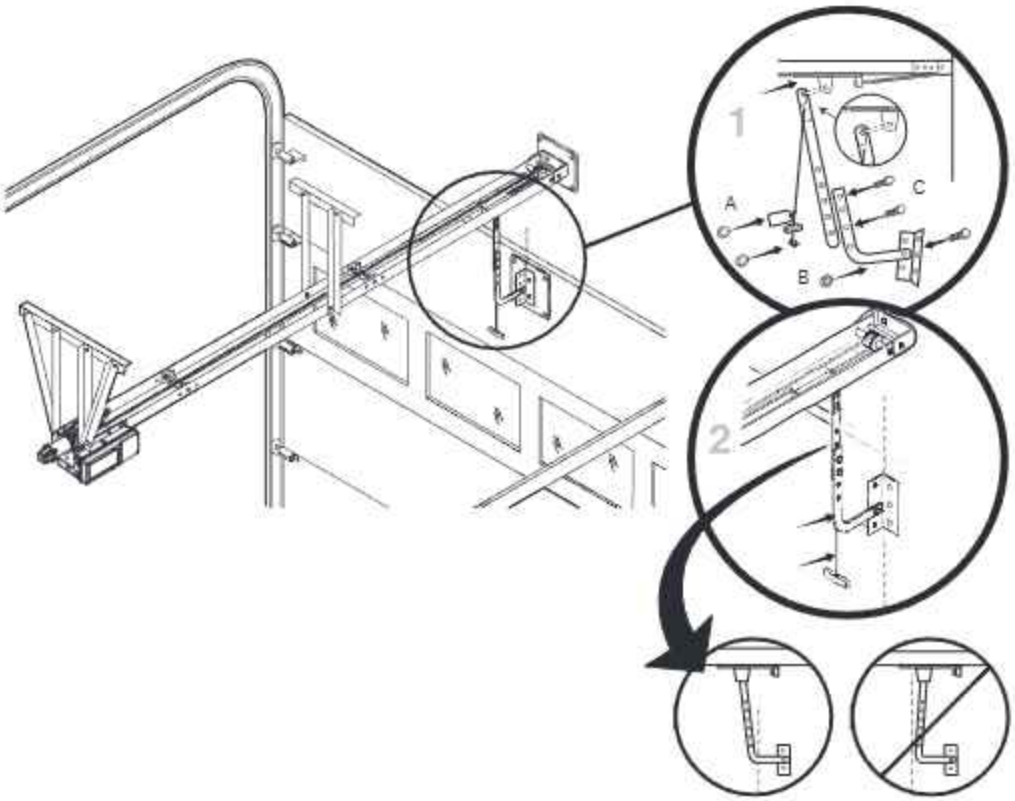

# Interruptor manual de liberación manual (RJDC) (si es necesario)

## Manejo de desconexión y reorientación

HERRAMIENTAS NECESARIAS:

Llave de vaso de 9/16, llave de vaso de 5/16 y destornillador Phillips

PASOS:

1. Retire y reserve la cubierta de plástico que contiene el ensamblaje de liberación manual quitando 4 tornillos de fijación.
2. Abra la tapa de plástico de la caja electrónica del operador y desconecte el arnés del interruptor.
3. Usando una llave de vaso de 5/16" o un destornillador Phillips, retire los dos tornillos que sujetan el soporte de la bisagra; luego, deslice el ensamblaje hacia afuera (los tornillos y el subensamblaje son necesarios en el paso 9).
4. Retire los tornillos que se muestran en la imagen siguiente (solo 2 según la orientación de la liberación).
5. Desenchufe el codificador y el arnés del motor. Mueva los arneses para evitar pellizcar los cables.
6. Retire los ocho pernos que sujetan la caja de engranajes al chasis con una llave de vaso de 9/16".
7. Retire la caja de engranajes del ensamblaje y gírela 180 grados.
8. Vuelva a ensamblar la caja de engranajes al chasis y asegúrela con ocho pernos. Deje sin ajustar los 4 tornillos del lado de liberación deseado.
9. Vuelva a instalar el subensamblaje de liberación al chasis en el lado deseado del operador (consulte la imagen como referencia).
10. Ajuste todos los pernos de la caja de engranajes (consulte el par de torsión de 55-60 in-lbs).
11. Sujete y asegure la cubierta de plástico con cuatro tornillos. Asegúrese de que la soga de torsión salga de la cubierta de plástico a través de la ranura de la cubierta.
12. Conecte el codificador y el arnés del motor como se muestra.

***NOTA:*** *En el firmware 1.0 y versiones posteriores, durante la puesta en marcha del control de pared LCD, seleccione la opción "REVERSE (INVERSA)" en el paso "MOUNT TYPE (TIPO DE MONTAJE)" para garantizar la rotación correcta del motor. Si la unidad ya está en funcionamiento, restablezca a la configuración de fábrica para ver esta opción.*

# Operadores del eje de unión (JDC), liberación (RJDC), y elevación (JHDC)

**⚠ ADVERTENCIA**

Para evitar posibles LESIONES GRAVES, la MUERTE o el descenso incontrolado de la puerta, haga lo siguiente:

- Cuando se instale un operador con eje de unión en una puerta seccional, DEBEN tomarse precauciones adicionales para asegurar que la tensión del cable de la puerta sea la adecuada durante todo el recorrido de la puerta.

## Inventario en la caja

El operador de puerta está embalado en una caja que contiene la unidad de motor y los siguientes elementos. Si falta algo, verifique cuidadosamente el material de embalaje.

## Descripción

- Ensamblaje del operador
- Manual de instalación y carteles de advertencia
- Caja de herrajes (incluye soportes de cadena y sujetadores)
- Controlador de pared al nivel del suelo con pantalla LCD
- Protección monitoreada contra atrapamiento de LiftMaster y sensores fotoeléctricos CPS-U
- Cadena de contrapeso de liberación manual (desconexión) (solo modelos RJDC)
- Cadena manual del elevador (solo para los modelos JHDC)
- Sogas de enganche/desenganche (solo modelos JHDC)
- Cadena de marcha de la puerta o del operador
- Cadena de contrapeso de liberación con freno, más kit de extensión de 12 pies (solo modelos JHDC 2200)

Opérateurs 700 - (2) batteries de 4,5 AH et plateau de montage de batterie (Si une batterie de secours est nécessaire pour d'autres modèles, commandez le kit d'accessoires DC7AH).

***NOTA:*** *La nueva tarjeta lógica de CC incluye entradas para el monitor de tensión del cable (CTM). Aunque no son necesarios para el funcionamiento de la unidad, se recomienda especialmente incluir monitores de tensión del cable (N.º de pieza: K41-0157-000 y K41-0156-000) en instalaciones estándar, verticales y de elevación alta. El monitor de tensión del cable detecta la falta de tensión del cable, y detendrá e invertirá la puerta.*

***NOTA:*** *Los resortes empujadores deberán usarse con el sistema de la puerta para ayudar a mover la puerta en la dirección de cierre. Para ciertos tipos de puertas, como las elevadoras estándar, también podrían recomendarse guías anguladas. Consulte con el fabricante de la puerta para conocer más detalles.*

## Ruedas dentadas de la puerta

Los kits de ruedas dentadas de la puerta (incluyen ranura y tornillo de fijación) se venden y se envían separados del operador. Consulte los cuadros en la sección "Ruedas dentadas de la puerta (JDC/RJDC/JHDC solamente)", para determinar la cantidad de dientes de la rueda dentada adecuados para su aplicación.

# Ensamblaje de eje de unión (JDC), liberación (RJDC), y elevación (JHDC)

## Configuración del operador

1. Coloque la rueda de arrastre de 10 o 12 dientes en el eje del operador, y elija el lado apropiado para su instalación. Coloque la rueda dentada lo más cerca posible del marco del operador que permita la instalación y asegúrela con los tornillos de fijación incluidos.
   - Los operadores MAXUM JDC/JHDC son bimanuales; la rueda dentada de arrastre se puede usar en el lado derecho o izquierdo para la instalación.
2. Si se cambia la orientación, el ensamblaje del elevador también puede cambiar.

   ***NOTA:*** *La ubicación del elevador deberá cambiar dependiendo de la aplicación de montaje en la pared o en la parte frontal de la cubierta, como se muestra en las imágenes siguientes.*
   - Haga lo siguiente para reposicionar el elevador:
     a. Quite los cuatro pernos allen.
     b. Tire de la carcasa hacia abajo y sepárela del motor, luego gire la carcasa 180 grados.
     c. Vuelva a colocar la carcasa en el motor y apriétela con los pernos allen.

**⚠ ADVERTENCIA**

Para evitar posibles LESIONES GRAVES o la MUERTE, tenga en cuenta lo siguiente:

- NO conecte la alimentación eléctrica hasta que se le indique hacerlo.
- Si la traba de la puerta debe permanecer funcional, instale un interruptor de enclavamiento.
- SIEMPRE llame a un técnico con autorización para prestar servicios de este tipo si la puerta se atora, se adhiere o no está balanceada. Es posible que una puerta no balanceada NO invierta la marcha cuando sea necesario.
- NUNCA intente aflojar, mover o ajustar la puerta, los resortes, los cables, las poleas, los soportes o su herraje; TODOS están bajo tensión EXTREMA y pueden ocasionar GRAVES LESIONES.
- Deshabilite TODAS las trabas y quite TODAS las sogas conectadas a la puerta ANTES de instalar y operar un operador para evitar enredos.
- Sujete el operador FIRMEMENTE a soportes estructurales del edificio.
- DEBEN usarse anclajes para concreto al instalar CUALQUIER soporte.

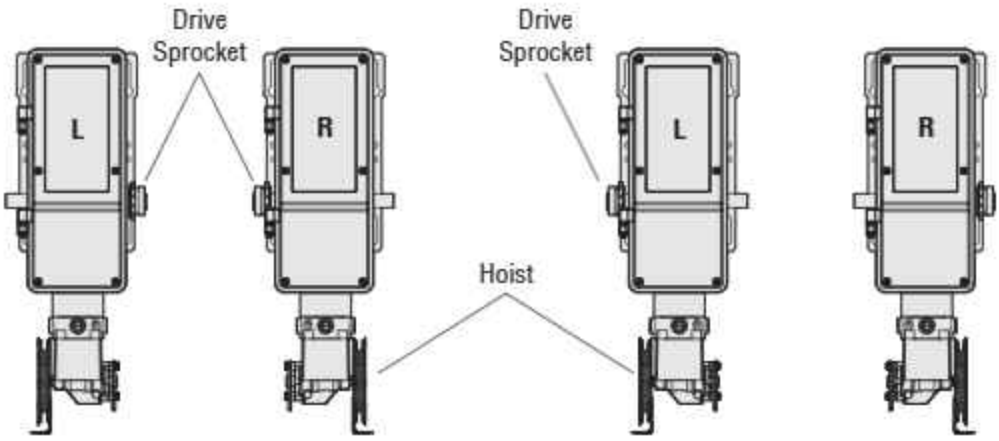

# Instalación de batería de respaldo (si procede)

***NOTA:*** *Los operadores JDC7 incluyen (2) baterías de 4.5 AH y bandeja de montaje. (Si necesita baterías de respaldo para otros modelos, pida el kit de accesorios DC7AH)*

***NOTA:*** *Se recomienda instalar la unidad de batería de respaldo sobre el suelo antes de montar el operador en una ubicación fija.*

1. Retire la tapa de la caja de la batería (ver imagen 1).
2. Asegúrese de que el puente y el amés de la batería estén colocados y conectados correctamente (ver imágenes 2 y 3).
3. Utilice los tornillos suministrados y vuelva a instalar y fijar la tapa de la caja de la batería; asegúrese de que los tornillos estén bien apretados (ver imagen 1).
4. Con los tornillos suministrados, monte la caja de la batería en el operador (OR) en una ubicación alternativa adecuada y asegúrese de que los tornillos estén bien apretados. (Consulte la ubicación de montaje recomendada).
5. Pase los cables por la parte trasera de la caja de la batería, a través del orificio ciego y dentro del cuadro eléctrico. (Consulte la ubicación de los orificios). **NO conecte los cables a la tarjeta lógica en este momento.**
6. Coloque el prensaestopas a presión en la parte superior de los cables y encájelo en su lugar.

*Ubicación de montaje recomendada:*

- JHDC/JDC: montar al lado del operador; opuesto a la ubicación del eje de transmisión y la rueda dentada.
- TDC: montar en la parte inferior del operador. Abra el cuadro eléctrico y quite la parte trasera de la ubicación del conducto de ½ apropiada.

*Ubicación de los orificios:*

- JHDC/JDC: en la parte inferior del cuadro eléctrico, junto a la tarjeta de filtro EMI.
- TDC: en la parte inferior del cuadro eléctrico, junto a la conexión AUX de la antena.

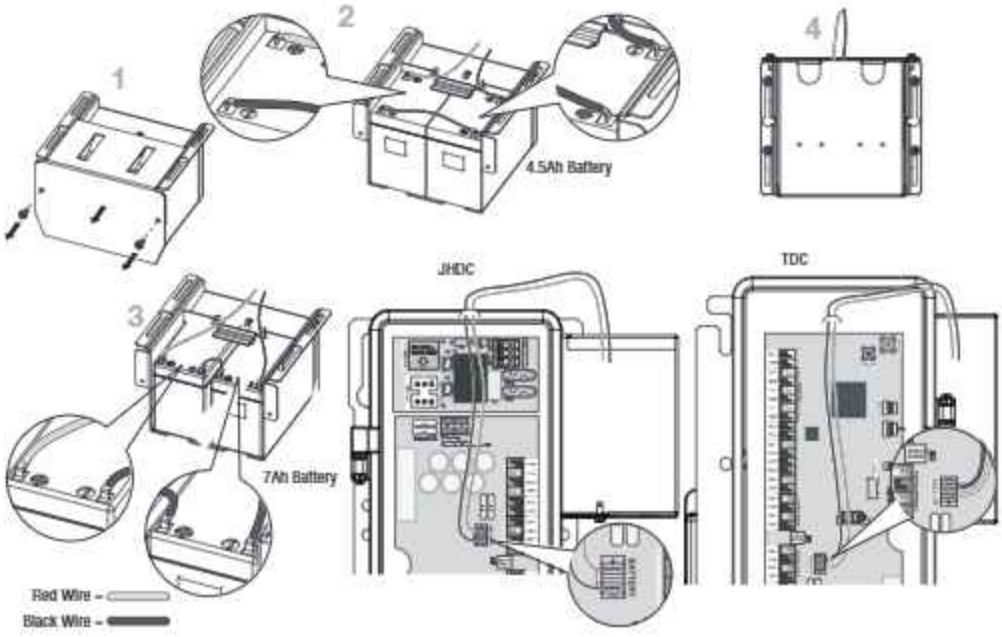


***NOTA:*** *NO una los conectores de la batería a los terminales de la tarjeta lógica impresa en este momento. Más adelante, se le indicará cuándo conectar eléctricamente la batería.*

# Instalación para los modelos RJDC, JDC y JHDC

## Determinación de la ubicación del montaje

1. El operador puede montarse en la pared, en una plataforma o en un soporte (no suministrados; consulte la sección "Accessories" (Accesorios)). La distancia óptima entre el eje de la puerta y el eje de accionamiento del operador es de 12 a 15 pulgadas (30.5-38 cm).

En la imagen, 1a ilustra el montaje en pared, y 1b ilustra el montaje en plataforma o soporte.

**⚠ ADVERTENCIA**

Para reducir el riesgo de LESIÓN GRAVE:

- Instale el operador a un mínimo de 8 pies (2.44 m) del suelo.

NOTA: Si la rueda dentada del operador está por debajo del requisito de altura mínima de 8 ft, instale el kit protector de cadena adecuado para su eje de salida de 2 in (CHNGUARD) o eje de salida de 3 in (CHAINGUARD3IN). Los kits protectores de cadena se venden por separado.

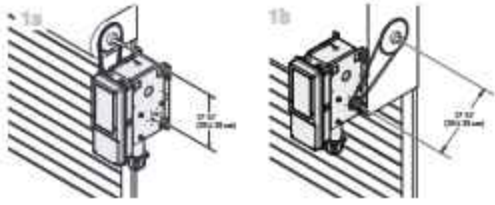


## Montaje del operador

La pared o la superficie de montaje DEBE brindar un soporte adecuado para el operador.

La superficie debe tener las siguientes características:

- Ser rígida para evitar el movimiento entre el operador y el eje de la puerta.
- Brindar una base de nivel.
- Permitir que el operador se sujete de forma segura y con el eje de arrastre paralelo al eje de la puerta.

1. Coloque la rueda dentada en el eje de la puerta de modo que pueda moverse y alinearse verticalmente con el eje de transmisión del operador.
2. Inserte las llaves y sujete las ruedas dentadas con los tornillos de fijación (el par de torsión recomendado es de 34-45 pulg./lb).
3. Sujete el operador en la posición de montaje deseada de modo que la rueda dentada de la puerta y la rueda dentada de arrastre queden alineadas verticalmente.
4. Monte el operador en la pared o en la placa de montaje donde pueda desplazarse para alinearlo con los herrajes adecuados (no suministrados).
5. Enrolle la cadena de marcha alrededor de la rueda dentada de la puerta y de la rueda dentada de arrastre y, luego, asegúrela con el conector maestro.

   ***NOTA:*** *Es posible que sea necesario quitar eslabones de la cadena para lograr la longitud de cadena adecuada.*

   ***NOTA:*** *Es muy recomendable añadir un adhesivo para roscas a fin de asegurar los tornillos de fijación.*

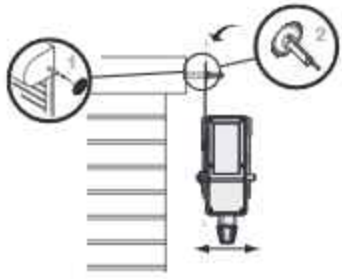

# Instalación para los modelos RJDC, JDC y JHDC (continuación)

## Instalación de la cadena de liberación (solo RJDC)

1. Busque el paquete de ensamblaje de la cadena de liberación (cadena de contrapeso) con gancho en S.
2. Enganche cualquiera de los extremos del gancho en S en el extremo abierto del resorte grande, como se muestra en la Figura 1.
3. Utilice unas pinzas u otra herramienta de engarce para cerrar y fijar el extremo del gancho en S alrededor del bucle del resorte (Figura 2).
4. Con la cadena de contrapeso todavía en la bolsa de plástico, sujete el extremo suelto al gancho en S (Figura 3).
5. Retire el resto de la cadena de contrapeso de la bolsa de plástico y deje que cuelgue libremente hasta el suelo.
6. Corte la cadena de contrapeso a la longitud deseada.

Figure 1

Figure 2

Figura 2 (continuación)

## Fijación del elevador de la cadena (JHDC) o libere la cadena (RJDC)

1. Ajuste el soporte de retención a 4 pies (1.2 m) sobre el suelo. Para los modelos RJDC con cadena de contrapeso de liberación manual, dirija la cadena de contrapeso a través del ojal del soporte de retención.

   ***NOTA:*** *Si la posición del operador hace que la cadena manual cuelgue durante la apertura de la puerta, enganche la cadena en el lado cercano a la parte superior de la jamba de la puerta.*

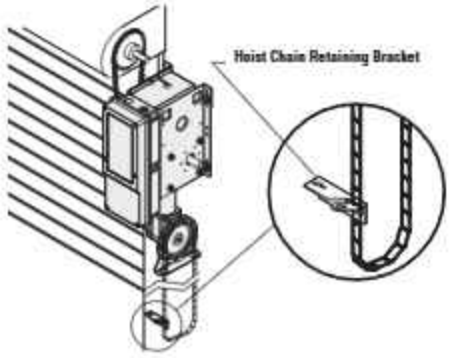

# Liberación manual

## Sistema de desconexión de emergencia - TDC (Carro)

### CÓMO DESCONECTAR LA PUERTA DEL OPERADOR

Si es posible, la puerta debe estar cerrada por completo.

1. Tire de la manija de liberación de emergencia hacia abajo. Se activará la desconexión de emergencia.

### CÓMO VOLVER A CONECTAR EL BRAZO DE LA PUERTA AL CARRO

2. Levante el extremo libre del brazo de la puerta hasta el carro. Tire de la manija de liberación de emergencia para permitir que el brazo se enganche al pasador. Suelte la manija. La desconexión de emergencia se cerrará.

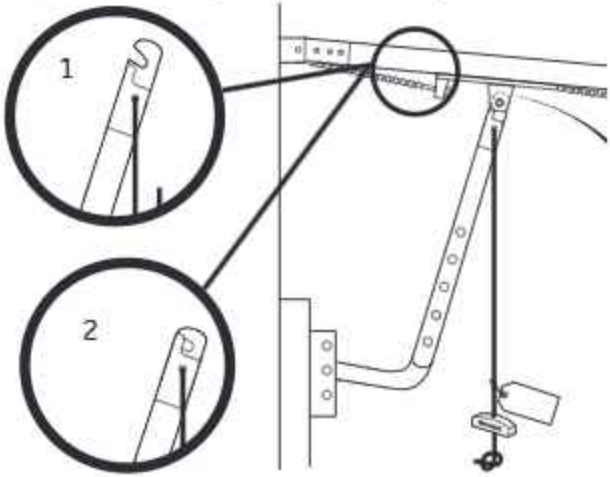


**⚠ ADVERTENCIA**

Para evitar posibles LESIONES GRAVES o la MUERTE por la caída de la puerta o del brazo de la puerta, haga lo siguiente:

- DESCONECTE la alimentación eléctrica al operador ANTES de operar la puerta de forma manual.
- NO se pare debajo del brazo de la puerta cuando tire de la manija de liberación de emergencia.
- De ser posible, utilice la desconexión de emergencia UNICAMENTE cuando la puerta esté CERRADA. Los resortes débiles o rotos o una puerta no balanceada podrían causar que la puerta caiga rápido o de forma repentina.
- NO tire de la cadena de contrapeso de desconexión/ liberación mientras la puerta está en movimiento.
- NO active ni desactive el mecanismo de elevación mientras la puerta está en movimiento.
- NUNCA use la manija de liberación de emergencia a menos que no haya personas ni obstrucciones en la puerta.

## Sistema de desconexión de emergencia - RJDC (Liberación manual) y JHDC (Elevador)

Estos operadores tienen disposiciones para operar la puerta manualmente en caso de emergencia o interrupción de la alimentación eléctrica. Estos operadores están equipados con un elevador manual. Un enclavamiento eléctrico desactivará los controles eléctricos cuando se usa el elevador.

### OPERACIÓN MANUAL (Y FRENO [MODELOS 2200 ÚNICAMENTE])

1. Para desconectar y desactivar electrónicamente los controles del operador, tire hacia abajo y asegure la cadena de contrapeso al soporte de pared (RJDC) o tire de la soga roja de desenganche (JHDC). ***NOTA:** F96 INTERLOCK se mostrará en el control de pared LCD.*

   ***(Modelos 2200 únicamente) Para desactivar el freno, tire de la cadena de contrapeso y fíjela al soporte de pared.***

2. Para los modelos JHDC solamente, mueva manualmente la puerta en la dirección deseada tirando de un lado o del otro del bucle continuo de la cadena de elevación. Para los modelos RJDC solamente, la puerta ahora está físicamente liberada del eje del operador y se puede mover libremente a mano.
3. Para volver a conectar y activar el control electrónico del operador, suelte la cadena de contrapeso del soporte de pared (RJDC) o tire de la soga verde (JHDC). NOTA: F96 INTERLOCK ya no se mostrará en el control de pared LCD.

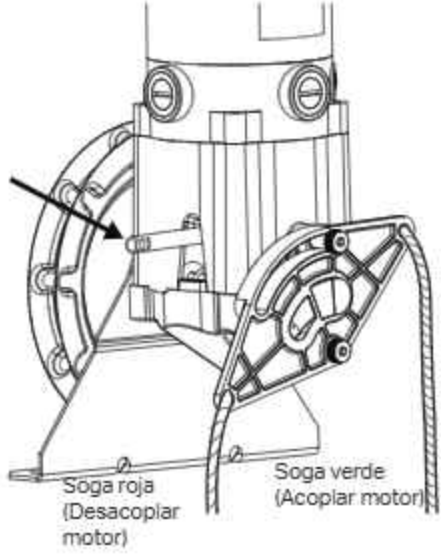


***(Modelos 2200 únicamente) Para activar el freno, suelte la cadena de contrapeso del soporte de pared.***

# Cableado

## ⚠ ADVERTENCIA

Para evitar posibles LESIONES GRAVES o la MUERTE, tenga en cuenta lo siguiente:

- No se debe realizar ningún tipo de mantenimiento en el operador ni en la zona cercana a este hasta que la energía eléctrica no se haya desconectado y bloqueado. Una vez finalizado el mantenimiento, el área DEBE despejarse y asegurarse. En ese momento, la unidad puede volver a ponerse en servicio.
- Desconecte la electricidad en la caja de fusibles ANTES de proceder. El operador DEBE estar correctamente conectado a tierra de acuerdo con los códigos eléctricos nacionales y locales. El operador debe estar en una línea distinta con fusibles de capacidad adecuada. NO conecte la alimentación al operador hasta no recibir la indicación correspondiente.
- Una persona calificada DEBE realizar TODAS las conexiones eléctricas.
- NO instale NINGÚN cableado ni intente usar el operador sin consultar el diagrama de cableado.
- TODOS los cables de alimentación deben estar en un circuito dedicado y bien protegido. La ubicación de la desconexión de la alimentación debe estar visible y bien etiquetada.
- **TODOS los cables de control y de alimentación se DEBEN pasar por conductos independientes.**

## Alimentación y conexión a tierra

El cableado de alimentación y el de control deben ir en conductos separados para cumplir con los códigos eléctricos nacionales y locales. Para el cableado de alimentación, utilice el calibre de cable adecuado. Utilice los troqueles para conductos y los accesorios para conductos apropiados para el cableado como se indica en la etiqueta del cuadro eléctrico.

***NOTA:*** *Tenga cuidado al quitar los troqueles para no dañar los componentes internos.*

1. Abra la cubierta de la caja eléctrica
2. Coloque los cables de alimentación en el cuadro eléctrico de acuerdo con los códigos eléctricos nacionales y locales.
3. Conecte los cables de alimentación y de conexión a tierra a los terminales correspondientes. Los cables de alimentación entrantes van a L1 y L2. Conecte el cable a tierra a GND.

   ***NOTA: El operador debe estar debidamente conectado a tierra.*** *Si no se conecta correctamente a tierra, podría generarse una descarga eléctrica y ocasionar lesiones graves.*

   ***NOTA:*** *Para* ***LA POTENCIA TRIFÁSICA,*** *solo conecte dos de las líneas de potencia de entrada a L1 y L2. Desconecte la tercera línea. Conecte el cable a tierra a GND.*
4. Asegúrese de que la desconexión de energía en el panel sea aceptable para usarse como desconexión principal para una aplicación unipolar, bipolar o tripolar, según corresponda. Debe desconectar TODAS las fases de energía al mismo tiempo.
5. Garantice el equilibrio adecuado de la configuración multifásica y multicable. El electricista será responsable de asegurar el equilibrio adecuado de las cargas.

Imagen A

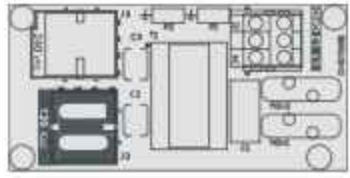

Imagen B

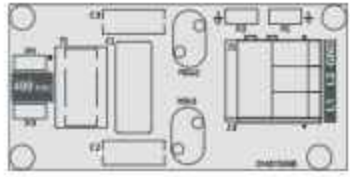

* El calibre máximo de los cables que se pueden conectar al terminal del operador es 12 AWG. Cuando se requiera un calibre mayor, el cable se deberá calibrar hasta 12 AWG. UTILICE SOLO CABLES DE COBRE.

## Selección de voltaje

***NOTA:*** *LiftMaster ofrece dos tipos de tarjetas de filtro EMI. Sin embargo, cada operador SOLO alojará un único tipo de tarjeta, según la especificación del voltaje operativo solicitado. Consulte la imagen A para 120/240 VCA y la imagen B para 480 VCA.*

1. Busque la tarjeta de filtro EMI dentro del cuadro eléctrico.
2. Retire el adhesivo naranja de voltaje que cubre los conectores de voltaje y péguelo en el interior del cuadro eléctrico.
3. En unidades con tarjetas de filtro EMI de tipo A (ver imagen A), verifique la tensión de entrada y el tipo de fase.
4. Enchufe el conector al enchufe adecuado que tenga etiqueta 120 VCA O 240 VCA.

## Aplicación de la alimentación de CA

NO aplique corriente al operador hasta recibir la indicación. El control de pared y los dispositivos de protección contra atrapamiento (si no hay una presión constante en el modo C2) DEBEN instalarse antes de aplicar corriente al operador.

***NOTA:*** *Si utiliza un atornillador eléctrico para asegurar los tornillos, ajuste el embrague en la posición más baja.*

# Instalación del controlador de pared

## ⚠ ADVERTENCIA

Para evitar posibles LESIONES GRAVES o la MUERTE por electrocución:

- Asegúrese de que la alimentación NO esté conectada ANTES de instalar el control de la puerta.

Para evitar posibles LESIONES GRAVES o la MUERTE por el cierre de una puerta:

- Instale el control de la puerta a la vista de la puerta, fuera del alcance de niños pequeños, a una altura mínima de 5 pies (1.5 m) sobre descansos, escalones u otras superficies adyacentes de tránsito y lejos de TODAS las piezas móviles de la puerta.
- Instale la estación de control lo suficientemente lejos de la puerta como para evitar que el usuario entre en contacto con la puerta al operar los controles.
- Instale el cartel de advertencia de atrapamiento en la pared junto a la estación de control en un lugar destacado y visible desde la puerta.
- NUNCA permita que los niños operen o jueguen con los botones pulsadores del control de la puerta o los controles remotos.
- SOLO active una puerta cuando la pueda ver claramente, cuando esté correctamente ajustada y cuando no existan obstrucciones en el camino que recorrerá la puerta.
- Mantenga SIEMPRE la puerta a la vista hasta que esté completamente cerrada. NUNCA permita que nadie se ponga en el camino de una puerta que se está cerrando.

***NOTA:*** *Los terminales de cableado de campo son aptas para cable trenzado de calibre de 14 a 24 AWG y para cable sólido de calibre de 12 a 24 AWG (la distancia recomendada es de 300 pies de cable de par trenzado de calibre 24 AWG).*

***NOTA:*** *Maxum solo admite la conexión de un único control LCD de pared (DCWALLCTL). No obstante, es posible conectar controladores de pared adicionales de uno, dos o tres botones en función de las necesidades de la aplicación. Consulte la sección "Accesorios" para conocer otras opciones de controles de pared si necesita varios controles de pared.*

1. Retire la cubierta del control de pared del soporte de montaje aflojando los cuatro tornillos Philips situados en cada esquina de la carcasa.
2. Utilizando los herrajes de montaje adecuados (no suministrados), sujete el soporte de montaje a la pared cerca del operador y al menos a 5 pies (1.5 m) del suelo, descansos, escalones u otras superficies adyacentes de tránsito.
3. Seleccione el troquel apropiado y coloque los cables en el operador (de acuerdo con los códigos eléctricos nacionales y locales).
4. Conecte los cables al controlador de pared (los cables del controlador de pared NO son sensibles a la polaridad) y vuelva a instalar la cubierta del controlador de pared.
5. Sujete el cartel de advertencia contra atrapamiento al lado del controlador.

## Modo sin cabeza

Una vez puesto en marcha o configurado, el sistema puede moverse si no se detecta o falta el control digital de pared en los puertos WALL/CTRL de la tarjeta principal. Si el control de pared se vuelve a conectar en cualquier punto, el sistema requerirá un ciclo de alimentación para volver a iniciar la comunicación entre el control de pared y el operador.

**Funcionalidad:**

- El sistema funcionará a la MITAD de velocidad cuando no se detecte o falte el control digital de pared
- El sistema funcionará a velocidad COMPLETA cuando se coloque un puente entre los puertos WALL/CTRL en la tarjeta principal

4

# Protección contra atrapamiento

## Protección monitoreada contra atrapamiento

INFORMACIÓN IMPORTANTE SOBRE LOS DISPOSITIVOS DE PROTECCIÓN MONITOREADA CONTRA ATRAPAMIENTO

Las entradas Eyes/Edge (sensores/borde) no serán funcionales hasta que el sistema se ponga en funcionamiento o se programe. El LED de Eyes/Edge (sensores/borde) estará apagado hasta la puesta en marcha o la programación completa.

Para la mayoría de los modos de operación, se requiere un dispositivo de protección monitoreada contra atrapamiento (consulte la sección "Configuración de sensores/bordes monitoreados"). Si no se instaló un dispositivo de protección monitoreada contra atrapamiento, se requerirá una presión constante para cerrar desde el controlador de pared.

Consulte la sección "Accesorios" para ver una lista completa de los dispositivos con protección monitoreada contra atrapamiento.

En la tarjeta principal se suministran tres terminales de SENSOR/BORDE codificados por color en AMARILLO para facilitar su identificación. Solo debe haber UN juego de sensores fotoeléctricos, UN sensor de borde o UNA cortina de luz conectados por terminal.

Al instalar un juego de sensores fotoeléctricos, retuerza entre sí los dos cables blancos e insértelos en un terminal COM. Retuerza entre sí los cables BLANCOS/NEGROS e insértelos en el terminal del SENSOR/BORDE del mismo JUEGO de terminales monitoreados.

***NOTA:*** *Cualquier dispositivo de protección contra atrapamiento puede conectarse a cualquiera de los tres terminales de SENSOR/BORDE. Los dispositivos compatibles se enumeran en las páginas de accesorios.*

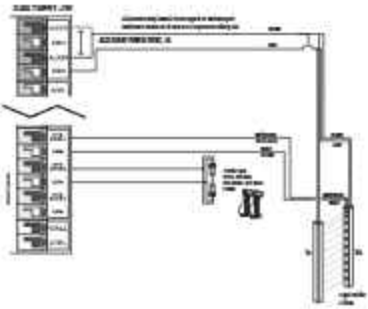

## ⚠ ADVERTENCIA

Para evitar posibles LESIONES GRAVES o la MUERTE por el cierre de una puerta:

- Asegúrese de que la alimentación NO esté conectada al operador de la puerta ANTES de instalar los sensores fotoeléctricos.
- La puerta DEBE estar en la posición completamente abierta o cerrada ANTES de instalar los dispositivos de protección monitoreada contra atrapamiento de LiftMaster.

Para prevenir LESIONES GRAVES, MUERTE, ATRAPAMIENTO o DAÑOS A LA PROPIEDAD:

- Conecte y alinee correctamente el sensor fotoeléctrico.
- Instale el haz del sensor fotoeléctrico primario monitoreado A UNA ALTURA NO SUPERIOR a 6" (15 cm) del suelo.
- Este es un dispositivo de protección monitoreada contra atrapamiento de LiftMaster (LiftMaster Monitored Entrapment Protection, LMEP) requerido para los tipos de cableado B2, TS, T y FSTS y NO SE DEBE desactivar. Para el cableado D1, C2 y E2 se recomienda la instalación de un dispositivo de protección contra atrapamiento.
- Los dispositivos de protección monitoreada contra atrapamiento de LiftMaster son SOLO para utilizar con operadores de puertas de uso comercial de LiftMaster. El uso con CUALQUIER otro producto anula la garantía.
- Si se utiliza un sensor de borde en una puerta corrediza horizontal, coloque uno o más sensores de borde tanto en el borde de entrada como en el de salida.
- Si se usa un sensor de borde en una puerta móvil vertical, coloque sensores de borde en la cara inferior de la puerta.
- NUNCA trate de aflojar o quitar la obstrucción que haya impedido el movimiento de la puerta. La obstrucción y la puerta están bajo tensión EXTREMA, por lo tanto, si se afloja o quita un obstáculo, que impide el movimiento, puede ocasionar LESIONES PERSONALES GRAVES.
- NUNCA se ponga debajo de una puerta que esté impedida por una obstrucción. MANTÉNGASE LEJOS. La puerta podría moverse en cualquier momento y podría ocasionar LESIONES PERSONALES GRAVES.
- Si el movimiento de la puerta se encuentra impedido u obstruido, SIEMPRE llame a un técnico de servicio autorizado para que despeje esa obstrucción.

***NOTA:*** *Se incluye una serie de sensores fotoeléctricos (fotocélulas) que deben instalarse, excepto cuando se ejerza presión constante para cerrar. En función de sus necesidades de instalación y uso, consulte con su especialista en instalación para ver si también es necesario añadir un sensor de borde de contacto en el borde delantero de la puerta, un monitor de tensión del cable o una cortina de luz.*

Vista general de dispositivos de protección contra atrapamiento típicos

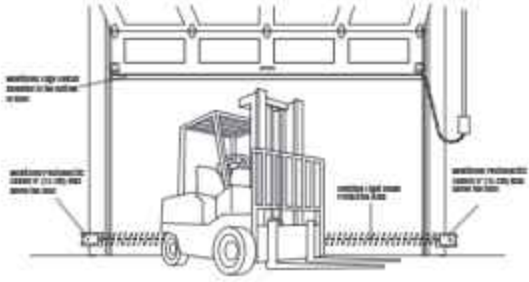

# Protección contra atrapamiento (continuación)

## Instalación de la cortina de luz monitoreada (opcional)

En este paso se incluyen instrucciones para instalar un juego de cortinas de luz monitoreadas como dispositivo independiente y principal de protección contra atrapamiento.

Los soportes de montaje deben sujetarse de forma segura a una superficie sólida, como un marco de pared. Si instala los soportes de montaje en una construcción de mampostería, añada un trozo de madera en cada ubicación para evitar taladrar agujeros adicionales en la mampostería.

***NOTA:*** *Si la cortina de luz monitoreada se instala con cable en espiral, es necesario asegurar el cable en espiral para que no interrumpa los haces de luz.*

1. Sujete los soportes de montaje a ambas cortinas de luz monitoreada con los tornillos provistos sin apretarlos.
2. Mida a un máximo de 6 pulgadas del suelo. Marque esta ubicación. El sensor óptico más bajo de la cortina de luz monitoreada debe instalarse en este punto o por debajo de él. En esta aplicación, para asegurar que el sensor óptico más bajo esté montado a no más de 6" del suelo, los cables de la cortina de luz deben estar orientados en la parte superior de la cortina de luz.
3. Sostenga la cortina de luz monitoreada a la ubicación de montaje deseada con el extremo del cable apuntando hacia arriba. Fije el soporte de montaje inferior a la superficie de montaje.
4. Asegúrese de que la cortina de luz monitoreada esté nivelada y fije el soporte de montaje superior a la superficie de montaje.
5. Ajuste los tornillos para asegurar la cortina de luz monitoreada al soporte de montaje.
6. Fije la otra cortina de luz monitoreada al lado opuesto de la puerta siguiendo los pasos 2 a 5, y asegúrese de que estén alineadas.
7. Pase los cables al operador.
8. Tuerza juntos los cables de colores iguales, marrón con marrón y azul con azul.

***NOTA:*** *Para la configuración de la dirección, consulte la sección "CONFIGURACIÓN DE BORDES/SENSORES MONITOREADOS"*

**⚠ ADVERTENCIA**

Para evitar posibles daños al producto y un funcionamiento incorrecto:

- Nunca raye o pinte los sensores ópticos.
- NO perfore otros orificios adicionales en la cortina de luz monitoreada.
- Conecte y alinee correctamente el transmisor y el receptor de la cortina de luz monitoreada.
- NO doble o retuerza la cortina de luz monitoreada.
- El aceite puede dañar el cable de la cortina de luz monitoreada, por lo que DEBE evitarse la contaminación en TODO momento.
- NO instale la cortina de luz monitoreada donde la luz del sol u otras fuentes de luz infrarroja externa emitan su luz directamente sobre los sensores ópticos del receptor de la cortina de luz monitoreada. Si es necesario, cambie el lado de montaje del transmisor y receptor de la cortina de luz monitoreada.

### CABLEADO DE ALIMENTACIÓN

No pase el cableado por el mismo conducto con la alimentación de CA.

1. Desconecte la alimentación al operador.
2. Conecte los cables de la cortina de luz monitoreada LC36M a lo siguiente.
   a. Cable marrón a la alimentación + AUX24
   b. Cable azul al CMN - AUX24
   c. Cable blanco a la entrada - del sensor/borde
   d. Cable negro a la entrada + del sensor/borde

### ALINEACIÓN

El transmisor y el receptor de la cortina de luz monitoreada deben estar alineados. Cuando el cableado esta correcto y alineado, los LED ámbar y verde estarán ENCENDIDOS. El LED ámbar está ubicado en el transmisor de cortina de luz monitoreada y el LED verde está ubicado en el receptor de cortina de luz monitoreada. Si los LED ámbar y verde no están encendidos, consulte la tabla a continuación.

1. Abra y cierre la puerta durante un ciclo completo para permitir que el operador registre la cortina de luz monitoreada.

| LED ámbar | LED verde | Estado | Solución |
|---|---|---|---|
| OFF (APAGADO) | OFF (APAGADO) | No hay alimentación | Revise el cableado. |
| ON (ENCENDIDO) | Parpadeos | • El receptor y el transmisor de la cortina de luz monitoreada no están alineados<br>• Haz de luz obstruido<br>• Receptor de cortina de luz monitoreada defectuoso | • Ajuste las cortinas de luz monitoreada para corregir la alineación<br>• Quite la obstrucción<br>• Reemplace el receptor y transmisor de la cortina de luz monitoreada (modelo LC36M) |

***NOTA:*** *Para obtener información más detallada, consulte el manual de la cortina de luz monitoreada, número 114-5541.*

# Monitores de tensión del cable (CTM)

## Instalación de los monitores de tensión del cable (opcional)

SE PUEDEN CONECTAR A ESTE OPERADOR DOS MONITORES DE TENSIÓN DEL CABLE.

LOS MONITORES DE TENSIÓN DEL CABLE DETECTAN CUALQUIER FALTA DE TENSIÓN QUE PUDIERA OCURRIR EN LOS CABLES Y RESPONDERÁN DE LA MANERA CORRESPONDIENTE.

***NOTA:*** *UTILICE ÚNICAMENTE LOS MONITORES DE TENSIÓN DEL CABLE LIFTMASTER, YA QUE SE PROBARON Y APROBARON PARA ESTE SISTEMA. Consulte la sección "Accessories" (Accesorios).*

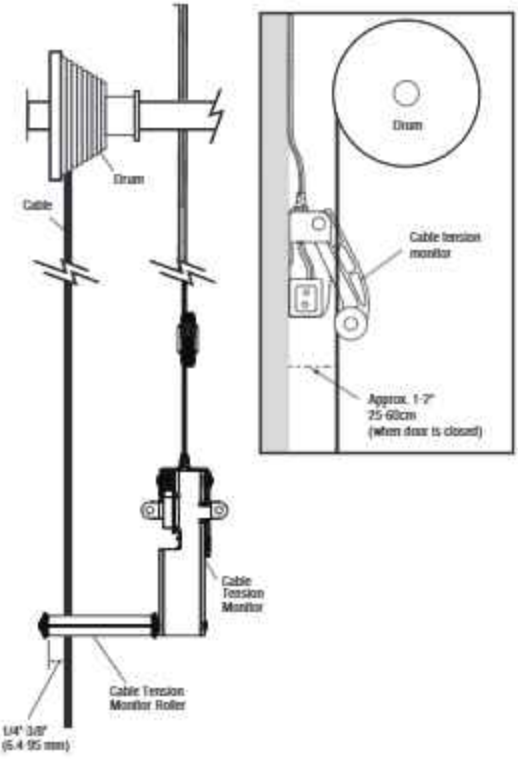


1. Asegúrese de que el cable de la puerta esté a aproximadamente 1-2" (25-50 mm) de la superficie de montaje. Pueden requerirse ajustes de la puerta o calces para alcanzar la profundidad apropiada para el cable de la puerta. El soporte debe estar a ras de la superficie de montaje.
2. Posicione el monitor de tensión del cable tan cerca del tambor como sea posible. La distancia óptima del cable desde la superficie de la pared no es de más de 2.5" (6.35 cm), y asegúrese de que el rodillo se extienda 1/8"-1/4" más allá del cable. Asegúrese de que el monitor de tensión del cable y el rodillo queden libres de cualquier tipo de obstrucción en todas las posiciones de operación.

   ***NOTA:*** *No debe haber obstrucciones en el área de instalación que impidan que el monitor de tensión del cable se cierre completamente cuando se detecte una falta de tensión.*

   ***NOTA:*** *Los monitores de tensión del cable deben estar anclados a concreto o a un montante de madera mediante los sujetadores apropiados. Si ninguno está disponible, se aceptan los anclajes tipo perno de palanca para panel de yeso con al menos un valor nominal de 50 lb.*
3. Pase el cable del timbre hasta la caja de conexiones del operador de la puerta y bájelo hasta la caja de control a través de un conducto como se muestra a la derecha.
4. Una vez instalado el controlador, conecte los cables de dos conductores en paralelo a los terminales CTM y CMN dentro del controlador (la polaridad no es importante). Consulte la sección "Wall Controller Installation" (Instalación del controlador de pared) para obtener más información sobre la instalación. Una vez instalado, siga estos pasos para conectar el cableado.

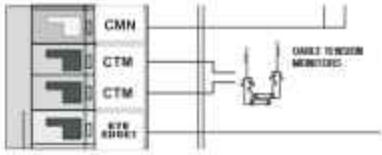


5. Conecte los cables de la campana en paralelo a los terminales CTM y CMN del controlador (la polaridad no es importante). Para simplificar la instalación, los monitores de tensión del cable se pueden cablear juntos en la caja de conexiones del operador, con un solo par de cables de timbre que bajan hasta el controlador.
6. Repita los pasos 1-5 para el lado opuesto de la puerta. Ambos monitores de tensión del cable deberán instalarse para la correcta operación.

***NOTA:*** *El cable debe tener suficiente tensión durante todo el recorrido de la puerta. Asegúrese de que no haya holgura en el cable en el lado opuesto de la puerta durante el funcionamiento normal. Si se produce una falta de tensión durante el recorrido de la puerta, ajuste los cables según sea necesario.*

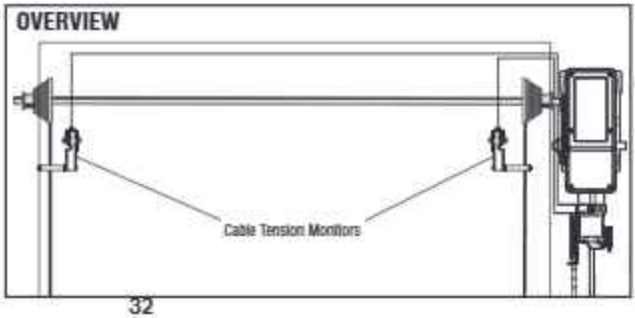

# Diagrama del cableado

## ⚠ ADVERTENCIA

Para evitar posibles LESIONES GRAVES o la MUERTE, tenga en cuenta lo siguiente:

- Desconecte la alimentación eléctrica o la batería ANTES de instalar y realizar cualquier ajuste o mantenimiento. Un técnico capacitado en sistemas de puertas es quien DEBE realizar cualquier tipo de mantenimiento e instalación.

Para una protección continua contra incendios:

- Sustituya SOLO por un fusible del mismo tipo y capacidad.

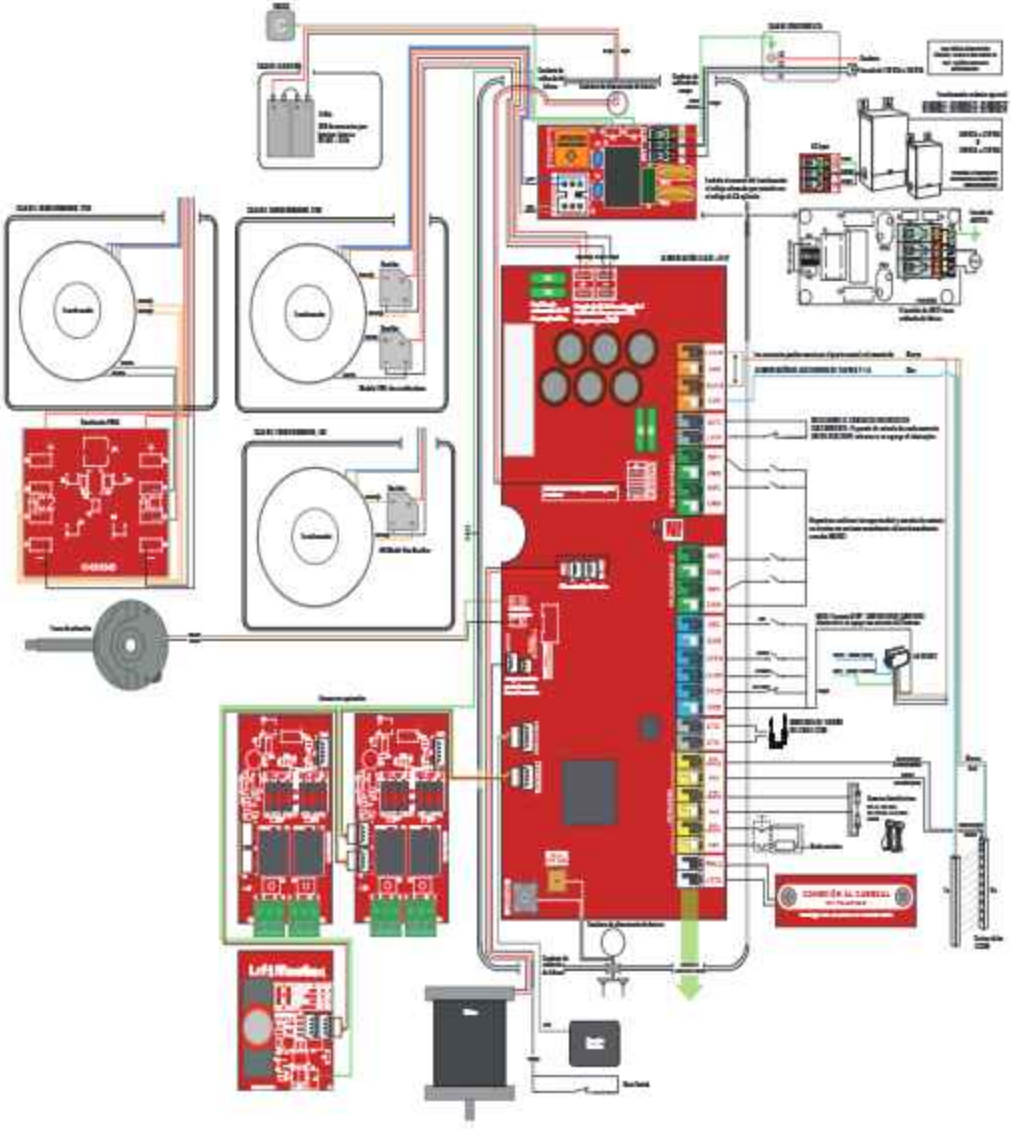

# Diagrama del cableado (continuación)

## Cableado de fábrica (Ver 1)

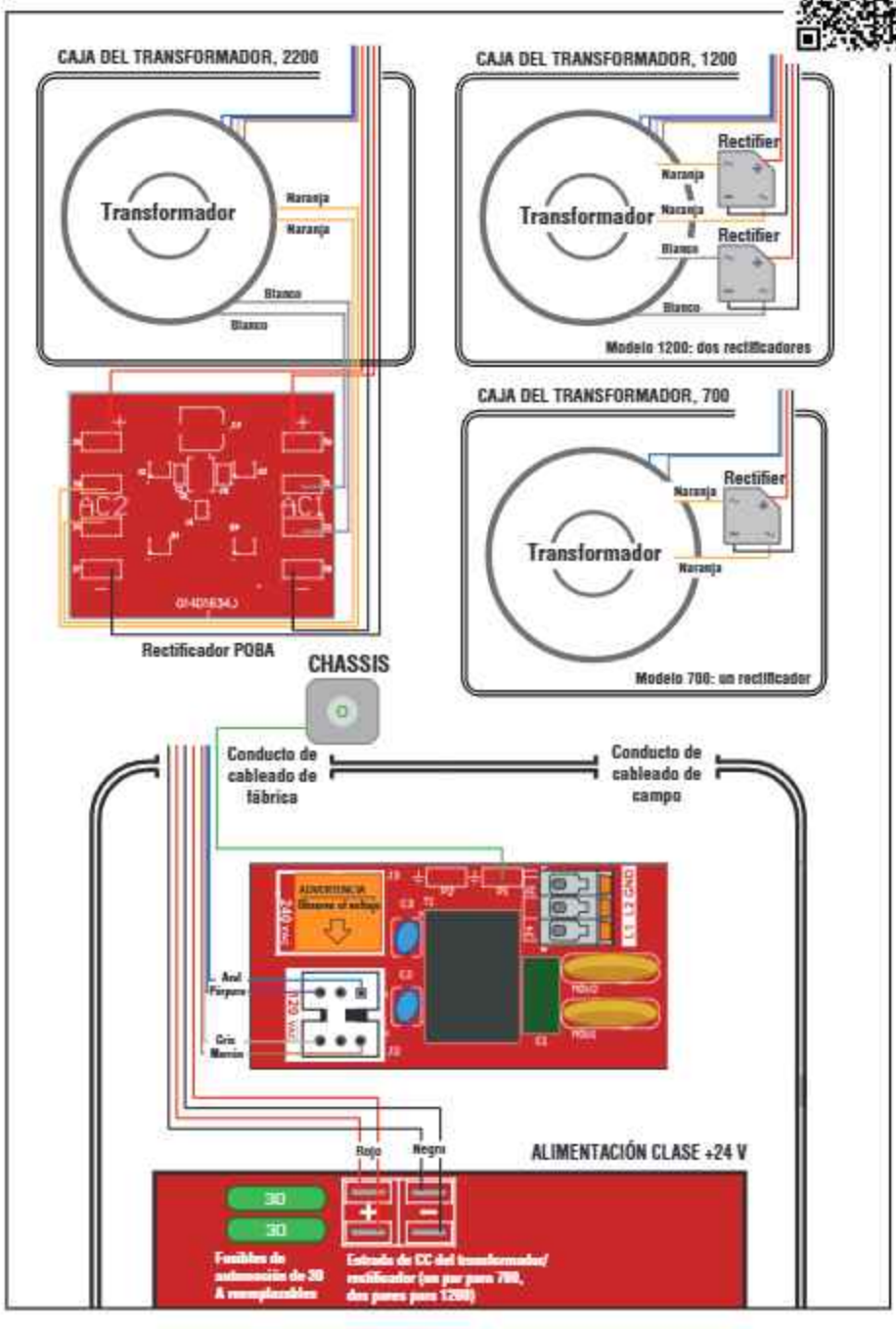

# Diagrama del cableado (continuación)

Cableado de fábrica (Ver 2)

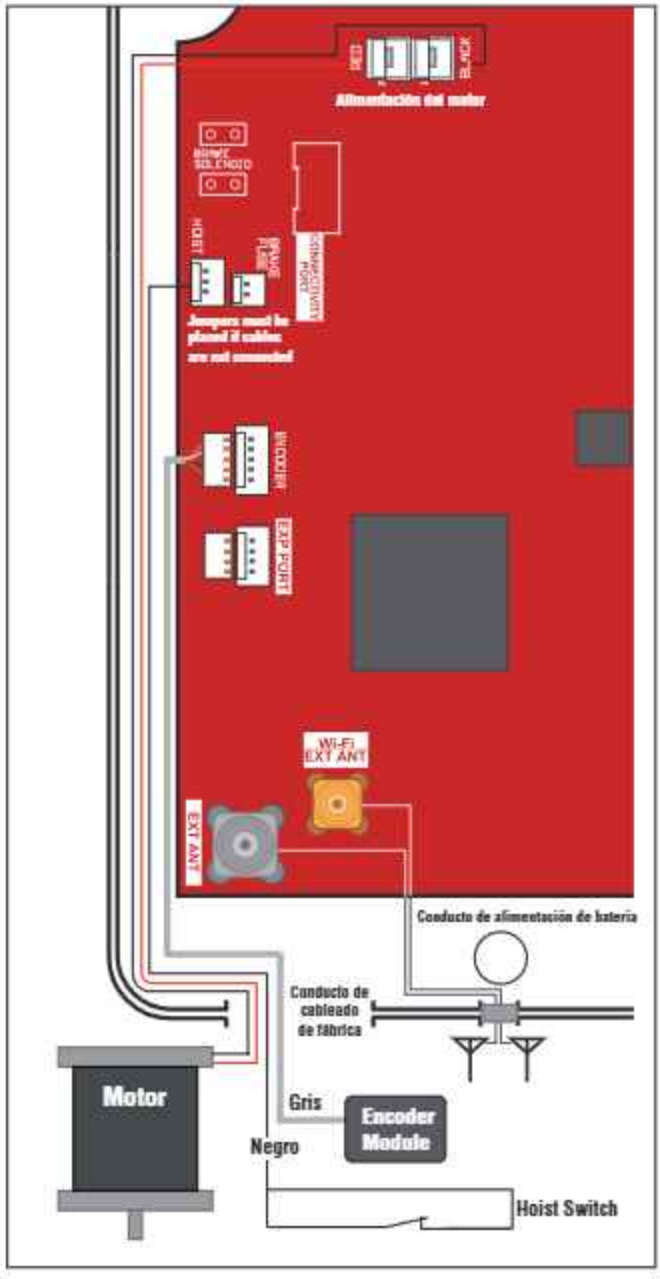

# Diagrama del cableado (continuación)

## Cableado de campo superior

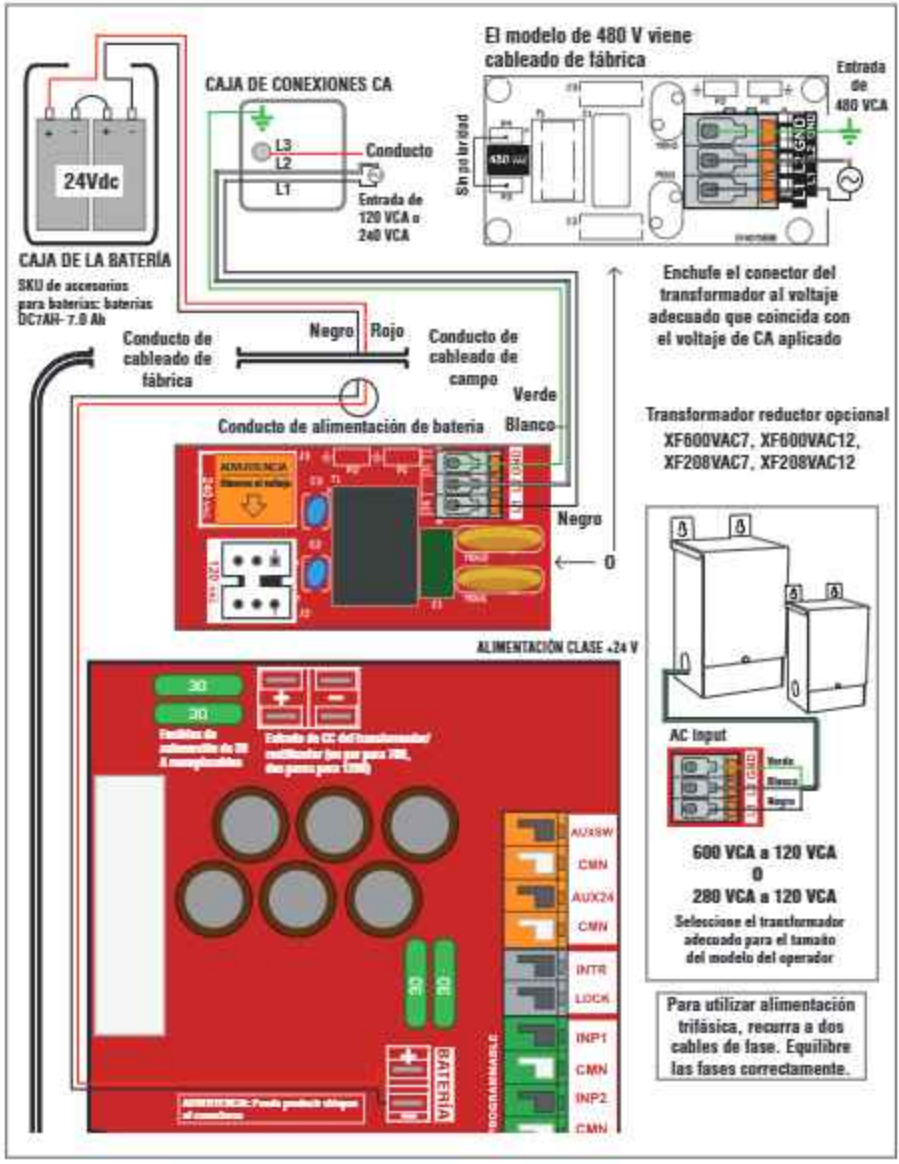

# Diagrama del cableado (continuación)

## Cableado de campo inferior (Vista 1)

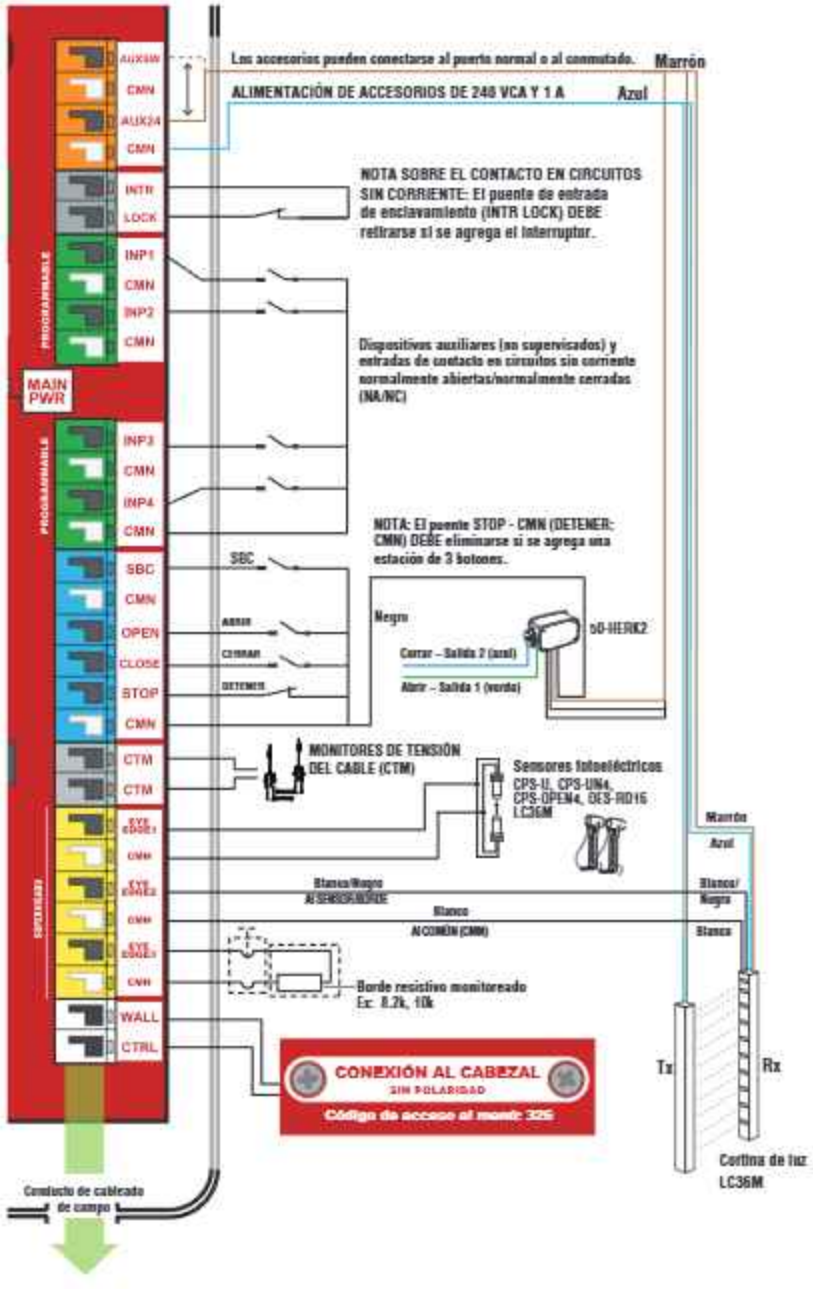

# Diagrama del cableado (continuación)

## Cableado de campo inferior (Vista 2)

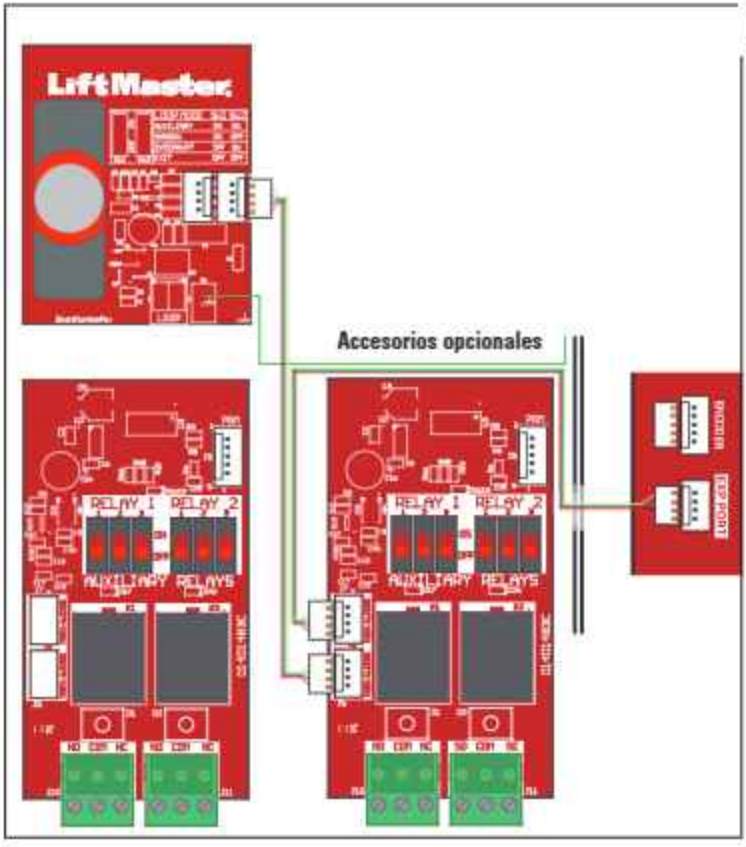


## Ubicación de montaje

***NOTA:*** *Las tarjetas AUXREL y LPEXP son independientes entre sí. Por lo tanto, cualquiera de las dos puede instalarse de forma independiente o combinada.*

En la cubierta del operador, se pueden montar dos tarjetas AUXREL o una combinación de una sola tarjeta AUXREL y tarjetas LPEXP.

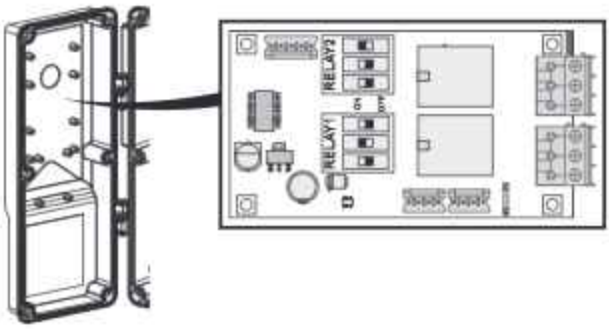

# Programación

1. CONECTE los cables del arnés de la batería al conector de la tarjeta lógica en caso de haber instalado la batería de respaldo.
2. APLIQUE corriente al operador. Al aplicar corriente al operador, la pantalla LCD e iluminará y guiará al usuario a través de la puesta en marcha rápida.
3. Durante la puesta en marcha, ASEGÚRESE de que la abertura de la puerta esté libre de TODO obstáculo.

## Iconos y estados del LCD

| | |
|---|---|
| Ubicación de los iconos en pantalla | |
| Conectado a Wi-Fi | |
| No conectado a Wi-Fi | |
| 1. Permanece fijo si está conectado al servidor myQ<br>2. Parpadea si NO está conectado al servidor myQ | |
| Sin batería | |
| Carga de la batería | |
| Batería cargada | |

***NOTA:*** *En una "Tarjeta de Servicio", la primera pregunta en la puesta en marcha rápida será la opción (SKU/MODELO).*

## Puesta en marcha rápida

**Siga las instrucciones que se indican a continuación para proveer al operador de TDC desde el primer momento o después del restablecimiento de fábrica:**

Siga las instrucciones del menú del dispositivo para ajustar el TIPO DE MONTAJE (NORMAL o INVERSO).

***NOTA:*** *Opción resaltada "NORMAL"*

Siga las indicaciones del menú del dispositivo para ajustar OPEN LIMIT (LÍMITE DE APERTURA)

Siga las indicaciones del menú del dispositivo para ajustar CLOSE LIMIT (LÍMITE DE CIERRE)

Siga las indicaciones del menú del dispositivo para LEARN WIFI (APRENDER WIFI)

El operador estará en modo WiFi Learn (Aprender Wi-Fi) durante 10 minutos si se selecciona "YES" (SÍ).

***NOTA:*** *Seleccione "NORMAL" en el menú MOUNT TYPE (TIPO DE MONTAJE) cuando instale el operador en una configuración estándar.*

*Seleccione "INVERSE" (INVERSO) en el menú MOUNT TYPE (TIPO DE MONTAJE) cuando instale el operador en una aplicación inversa.*

## ⚠ ADVERTENCIA

Para evitar posibles LESIONES GRAVES o la MUERTE, tenga en cuenta lo siguiente:

- Desconecte la alimentación eléctrica antes de realizar cualquier ajuste o mantenimiento.
- Un técnico capacitado en sistemas de puertas es quien DEBE realizar cualquier tipo de mantenimiento.
- Espere varios segundos para que se descarguen los capacitores y para que la pantalla se apague.

## Puesta en marcha rápida

Siga las instrucciones que se indican a continuación para proveer al operador de JDC/JHDC desde el primer momento o después del restablecimiento de fábrica:

Menú de la puesta en marcha rápida

Siga las indicaciones del menú del dispositivo para seleccionar DOOR HANGING (PUERTA COLGANTE)

Siga las indicaciones del menú del dispositivo para seleccionar DOOR DRUM (TAMBOR DE PUERTA)

Siga las indicaciones del menú del dispositivo para seleccionar DOOR SPROCKET (JDC/RJDC/JHDC ONLY) (RUEDA DENTADA DE LA PUERTA (SOLO J/H))

Siga las instrucciones del menú del dispositivo para ajustar el TIPO DE MONTAJE (NORMAL o INVERSO).

***NOTA:*** *Opción resaltada "NORMAL"*

Siga las indicaciones del menú del dispositivo para ajustar OPEN LIMIT (LÍMITE DE APERTURA)

Siga las indicaciones del menú del dispositivo para ajustar CLOSE LIMIT (LÍMITE DE CIERRE)

Siga las indicaciones del menú del dispositivo para LEARN WIFI (APRENDER WIFI)

El operador estará en modo WiFi Learn (Aprender Wi-Fi) durante 10 minutos si se selecciona "YES" (SÍ).

***Salida rápida del menú***

Mantenga pulsados simultáneamente los botones "UP" (ARRIBA) y rojo "Stop/Enter" (Detener/Ingresar) durante 3 segundos hasta que la pantalla se quede en blanco y salga del menú en el que se encuentre.

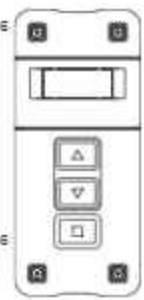

***Acceso rápido al menú***

Mantenga pulsados simultáneamente los botones "DOWN" (ABAJO) y rojo "Stop/Enter" (Detener/Ingresar) durante 3 segundos hasta que la pantalla se quede en blanco y te lleve al menú principal.

# Programación (prueba)

Una vez finalizada la puesta en marcha rápida, asegúrese de que el operador siga recibiendo corriente eléctrica al realizar las pruebas de los dispositivos de protección contra atrapamiento.

## Prueba de todos los dispositivos de protección contra atrapamiento

Es responsabilidad del especificador, comprador, instalador y dueño de la propiedad asegurarse de que, al finalizar la instalación de los dispositivos de protección contra atrapamiento, estos cumplan con todos los códigos y regulaciones federales, estatales y locales pertinentes.

**⚠ ADVERTENCIA**

Para evitar posibles lesiones GRAVES o la MUERTE, tenga en cuenta lo siguiente:

- Desconecte la alimentación eléctrica antes de realizar cualquier ajuste o mantenimiento.
- Un técnico con autorización para prestar servicios de este tipo es quien DEBE realizar CUALQUIER tipo de mantenimiento.

### PRUEBA DE LA CORTINA DE LUZ MONITOREADA (SI CORRESPONDE)

1. Con la puerta en posición completamente abierta, presione el botón de cierre.
2. Mientras se cierra la puerta, obstruya cualquiera de los haces de luz en la cortina de luz monitoreada (el LED verde en el receptor de cortina de luz monitoreada parpadeará cuando el haz de luz esté obstruido). La puerta debe detenerse e invertirse.

### PRUEBA DE LOS SENSORES FOTOELÉCTRICOS (SI CORRESPONDE)

1. Abra la puerta.
2. Coloque una obstrucción en la trayectoria de los sensores fotoeléctricos. El LED de LMEP parpadeará en la tarjeta lógica.
3. Mantenga presionado el botón CLOSE (CERRAR). La puerta no debe cerrarse.
4. Quite la obstrucción.
5. Mantenga presionado el botón CLOSE (CERRAR). La puerta debe cerrarse. Si el LMEP se activa durante el cierre, la puerta debería invertirse.

***NOTA:*** *El operador permanecerá en el ajuste C2 si los sensores fotoeléctricos CPS-RPEN4 y CPS-OPEN4 no están alineados de forma correcta.*

***NOTA:*** *Para CPS-OPEN4, si hay obstrucción, se mostrará el código F42 (borde faltante).*

### PRUEBA DE LOS SENSORES DE BORDE (SI CORRESPONDE)

Abra la puerta.

1. Coloque una obstrucción en la trayectoria de la puerta.
2. Presione y suelte el botón CLOSE (CERRAR). La puerta debería detenerse e invertirse.*
3. Quite la obstrucción. Presione y suelte el botón CLOSE (CERRAR). La puerta debería cerrarse por completo.

***NOTA:*** *El control de pared LCD puede mostrar F11 (FUERZA DE ABAJO) o F42/F45/F48 (FALTA OJO/BORDE).*

***NOTA:*** *Algunos sensores de borde mostrarán F42 (BORDE FALTANTE) cuando estén bloqueados. Esto es tal como se diseñó.*

## Acceso al menú del controlador de pared de prueba

1. Presione el botón OPEN (ABRIR). (La puerta debe moverse en la dirección de apertura).
2. Presione el botón STOP (DETENER). (La puerta debe detenerse).
3. Mantenga presionado el botón CLOSE (CERRAR). (La puerta debe moverse en la dirección de cierre).
4. Suelte el botón CLOSE (CERRAR). La puerta debe detenerse si se encuentra en el modo C2 o D1. La puerta se invertirá a la posición de apertura total en el modo E2. La puerta debe seguir cerrándose en todos los otros modos.
5. Presione el botón STOP (DETENER). (La puerta debe detenerse).

## Prueba de ajuste de los límites

1. Presione el botón OPEN (ABRIR). (La puerta debe abrirse).
2. Deje que la puerta se abra por completo.
3. Mantenga presionado el botón CLOSE (CERRAR). (La puerta debe cerrarse).
4. Deje que la puerta se cierre por completo.
5. Si los límites no están bien ajustados, desconecte la alimentación y ajuste los límites (consulte la sección "Set Limits" (Establezca los límites)).

***NOTA:*** *El recorrido de la puerta debe detenerse cuando se activen los límites de APERTURA o CIERRE. Si se está produciendo un desplazamiento de la puerta, tensione el resorte en la puerta.*

# Programación adicional

## INGRESE EN PROGRAMMING (PROGRAMACIÓN)

Mantenga pulsados simultáneamente los botones "Stop/Enter" (Detener/Ingresar) y "Down" (Bajar) durante más de 3 segundos para acceder al menú del operador.

1. Desplácese a "SYSTEMS SETTINGS" (AJUSTES DEL SISTEMA) con los botones "UP" (SUBIR) y "DOWN" (BAJAR), y presione "Stop/Enter" (Detener/Ingresar). Se le indicará que introduzca la contraseña para el operador.
2. Ingrese 326 como contraseña.

***NOTA:*** *Descargue el Manual de instalación más reciente en support.partner.liftmaster.com.*

## SELECCIONE DOOR SETTINGS (CONFIGURACIÓN DE LA PUERTA)

SOLO PARA PUERTAS SECCIONALES

**ESTÁNDAR, ALTA Y VERTICAL**

1. Para seleccionar los ajustes Door Hanging (Puerta colgante), Cable Drum (Carrete) (y Sprocket JHDC/JDC [Rueda dentada JHDC/JDC]), navegue por el submenú the SYSTEM SETTINGS (CONFIGURACIÓN DEL SISTEMA) > DOOR SETTINGS (CONFIGURACIÓN DE LA PUERTA).
2. Seleccione el Drum Type (Tipo de Tambor). El tipo de tambor correcto es necesario para optimizar el perfil de la puerta y el funcionamiento del sistema. Las opciones de tipo de tambor se basan en la selección del usuario de elevación estándar, elevación alta o elevación completamente vertical. (La elevación alta y la elevación completamente vertical solo se muestran para los modelos JDC/JHDC)
3. Seleccione Sprocket (Rueda dentada) (solo para los modelos JDC/JHDC). Seleccione Custom (Personalizar) para agregar un conteo de dientes no estándar.

**SOLA PARA PUERTAS ENROLLABLES**

1. Seleccione la puerta enrollable
2. Seleccione el tipo de puerta aislante o no aislante
3. Seleccione la altura (en intervalos de 2')
   a. 8', 10', 12', 14', 16', 18', hasta 28'
4. Seleccione el ancho (en intervalos de 2')
   a. 8', 10', 12', 14', 16', 18', hasta 28'
5. Seleccione la rueda dentada (dependiente de SKU, consulte la página 4)
   a. Opciones de rueda dentada: 50, 60, 72, 82, personalizar

## ESTABLEZCA LOS LÍMITES

***IMPORTANTE:*** *En la primera puesta en marcha de los límites, el codificador del operador aprende por primera vez el posicionamiento de la puerta. Como resultado, la puerta debe moverse unos segundos para permitir que el codificador comience el seguimiento ANTES de guardar los límites en el control de pared LCD. Por ejemplo, si la puerta está en la posición de apertura cuando se ajustan los límites por primera vez, mueva la puerta unas pulgadas hacia abajo con la flecha hacia abajo del control de pared LCD y, a continuación, utilice el botón de flecha hacia arriba para volver a mover la puerta hasta el límite de apertura total antes de pulsar el botón Stop (Detener) para guardar el límite de apertura en el control de pared LCD.*

***NOTA:*** *Los valores numéricos que aparecen al establecer los límites son los marcadores del codificador y no la distancia del recorrido. Una vez ajustados, los marcadores del codificador y la distancia de recorrido pueden confirmarse en el menú System Info (Información del sistema).*

Para establecer los límites, navegue al submenú SYSTEM SETTING (AJUSTES DEL SISTEMA) > DOOR POSITIONS (POSICIONES DE LA PUERTA).

## PARADA A MITAD DE CAMINO

Este operador permite la programación de una única posición de puerta a medio camino.

1. Para establecer la posición de apertura a medio camino:
2. En el modo de programación, vaya a Door Position (Posición de la puerta) => Open Mid-Stop (Abrir a medio camino) o Close Mid-Stop (Cerrar a medio camino).
3. Use los botones Up (Subir)/Down (Bajar) para mover la puerta a la posición deseada.
4. Seleccione Save (Guardar) = Enter (Ingresar)
5. Para borrar la posición a medio camino, seleccione la opción Erase Open Mid-Stop (Borrar abrir a medio camino) o Erase Close-Mid Stop (Borrar cerrar a medio camino).

***NOTA:*** *Al restaurar los valores predeterminados o al restablecer los límites, se borrará la posición a medio camino.*

# Programación adicional

## CONFIGURACIÓN DE SENSORES/BORDES MONITOREADOS

Si se cablean los dispositivos de protección monitoreada contra atrapamiento al sistema durante la puesta en marcha inicial, se reconocerán automáticamente en el sistema, y el monitoreo en la dirección CLOSE (CIERRE) y el modo de operación cambiarán automáticamente a B2.

***NOTA:*** *La dirección del SENSOR FOTOELÉCTRICO, la CORTINA DE LUZ y el BORDE RESISTIVO se puede cambiar a través de la opción de menú MONT EYES/ EDGE (SENSORES/BORDES MONITOREADOS) --> EYE/ EDGE # (SENSOR/ BORDE #) --> "(seleccione el dispositivo instalado)" --> DIR..*

***PRECAUCIÓN:*** *SI LA DIRECCIÓN DEL SENSOR/BORDE se configuró en OPEN (ABRIR) y, en cualquier momento, al seleccionar la opción "LEARN ALL (APRENDER TODO)", el dispositivo vuelve a aprender y a revertir la dirección a CLOSE (CERRAR), asegúrese de volver a comprobar la dirección deseada del SENSOR/BORDE después de cada "LEARN ALL (APRENDER TODO)" seleccionando MONT EYES/EDGES (SENSORES/BORDES MONITOREADOS) --> "(seleccione el dispositivo instalado)" --> DIR*

Si no hay un sensor monitoreado conectado, el sistema pasará de manera predeterminada al modo C2. Para programar manualmente un dispositivo de protección contra atrapamiento, navegue a SYSTEM SETTINGS (AJUSTES DEL SISTEMA) > MONITORED EYES/EDGES (SENSORES/BORDES MONITOREADOS); de lo contrario, aprenderá automáticamente el dispositivo monitoreado.

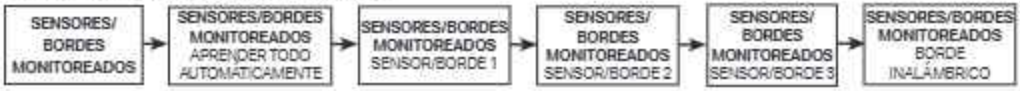


## MONITOR DE TENSIÓN DEL CABLE

Para consultar o aprender automáticamente el monitor de tensión del cable, vaya a SYSTEM SETTINGS (AJUSTES DEL SISTEMA) > CABLE TNS MONT (MONITOR DE TENSIÓN DEL CABLE)

## MODO DE OPERACIÓN (RECOMENDADO)

Para cambiar el modo de operación de los valores predeterminados B2 o C2, navegue al submenú SYSTEM SETTINGS (AJUSTES DEL SISTEMA) > OPERATION MODE (MODO DE OPERACIÓN).

## OPCIONES DE BATERÍA

Si la batería de reserva (BBU) está conectada, tenga en cuenta el comportamiento predeterminado en caso de fallo de alimentación de CA y los modos de batería baja:

- Para versiones de Firmware anteriores a la 1.16:
Fallo de CA: Cierre automático de puerta (CIERRE DE PUERTA)

Batería baja: Cierre y mantenimiento automáticos de la puerta (CERRAR Y MANT. PUERTA)

- Para versiones de Firmware 1.16 y posteriores:
Fallo de CA: No hay movimiento automático de la puerta (FUNCION. DE BATERÍA)
Batería baja: No hay movimiento automático de la puerta (FUNCION. DE BATERÍA)

Para cambiar el comportamiento del operador con las opciones de batería, vaya a SYSTEM SETTINGS (AJUSTES DEL SISTEMA) > BATTERY OPTIONS (OPCIONES DE BATERÍA)

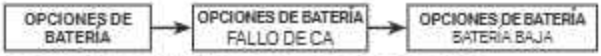


## RECUPERACIÓN INTELIGENTE DE POSICIÓN

*IMPORTANTE: En operadores con versión de firmware 1.21 o posterior, si se pierde la alimentación o la posición mientras la puerta está completamente cerrada, las funciones de cierre automático (Timer Secure [Temporizador de seguridad] y MyQ Schedule [Programa MyQ]) quedan inhibidas. Si se emite un comando de cierre iniciado por el usuario (control de pared, aplicación myQ o transmisor remoto) antes de que se restablezca la posición, el operador podría separarse del piso, mover brevemente la puerta en dirección de apertura y, luego, regresar lentamente al límite de cierre. Este es el comportamiento esperado del operador y no requiere servicio.*

# Programación adicional

## CONECTIVIDAD (RECOMENDADO)

Para conectar el operador a una red, navegue por el submenú SYSTEM SETTINGS (AJUSTES DEL SISTEMA) > CONNECTIVITY (CONECTIVIDAD) > LEARN (APRENDER) > LEARN WIFI (APRENDER WI-FI). Consulte la sección "myQ® Smart Facility Access" para conectar sus dispositivos a myQ® Business Facility.

Mantenga presionados ENTER (INGRESAR) y DOWN (BAJAR) durante tres segundos para abrir el menú System Information (Información del sistema).

Para aprender controles remotos/transmisores, vaya a SYSTEM SETTINGS (AJUSTES DEL SISTEMA) > CONNECTIVITY (CONECTIVIDAD) > LEARN (APRENDER) > SUBMENU (SUBMENÚ). Una vez en el modo de aprendizaje, pulse y suelte el botón deseado en el control remoto/transmisor para aprender.

En Firmware 1.16 y posteriores, seleccione RAPID LEARN (APREND. RÁPIDO) a fin de iniciar un periodo temporizado para aprender el mismo comando (SBC/ABRIR/CERRAR/DETENER) en múltiples transmisores.

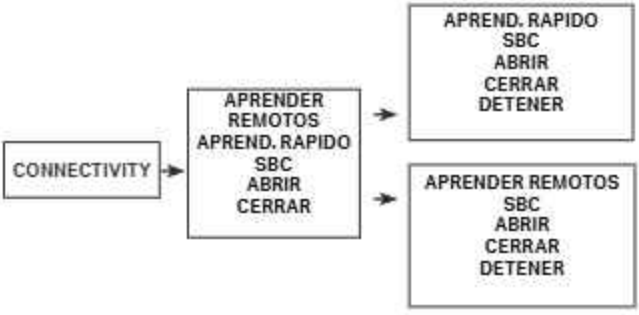


## FRECUENCIA DEL TRANSMISOR

Para cambiar la frecuencia del transmisor, diríjase a SYSTEM SETTINGS (AJUSTES DEL SISTEMA) > (Ingrese la contraseña) >CONNECTIVITY (CONECTIVIDAD) > LEARN (APRENDER) > RX REQUENCY (FRECUENCIA RX) > (Seleccione la frecuencia deseada) > Save (Guardar) > Menú EXIT (Salir)

# Programación adicional

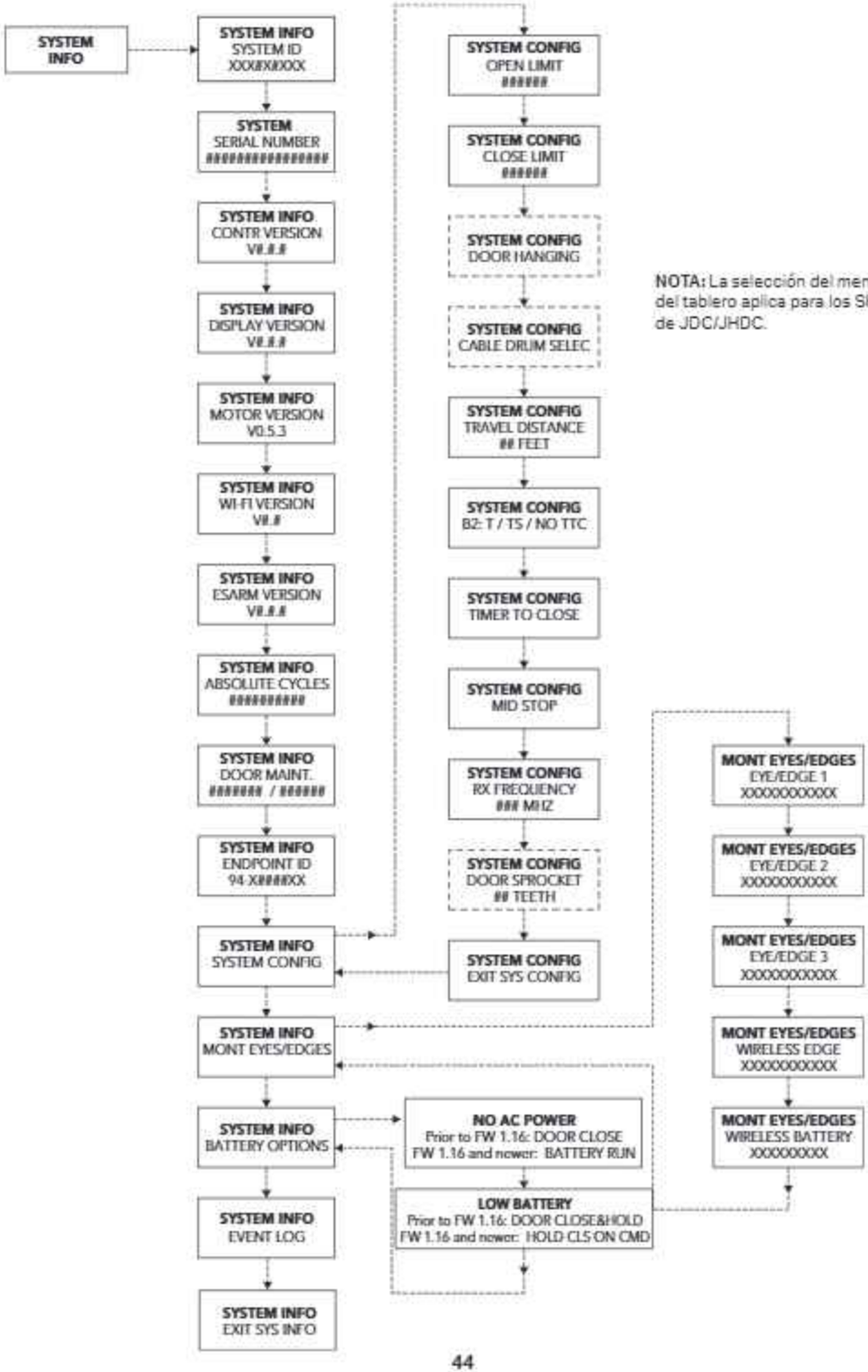


**NOTA:** La selección del menú del tablero aplica para los SKU de JDC/JHDC.

# Programación adicional

Modos de operación

Este operador está programado para funcionar en uno de cuatro modos de operación diferentes. Consulte el resto de esta sección para obtener información más detallada.

### MODO B2

- Funciona con los botones del controlador de pared, myQ Facility®, el controlador de pared de 3 botones con cable y el transmisor de 3 botones; momentáneo para abrir, detener y cerrar.
- Funciona con control de un solo botón y transmisor de un solo botón; momentáneo para abrir, detener, cerrar y detener e invertir.
- Es necesario conectar un dispositivo de protección monitoreada contra atrapamiento para el movimiento descendente. Los dispositivos de protección monitoreada contra atrapamiento se aprenden automáticamente o se configuran manualmente a través del menú del control de pared.
- La activación de un dispositivo de protección monitoreada contra atrapamiento invertirá la puerta a su límite de apertura. Un dispositivo de protección monitoreada contra atrapamiento activado puede anularse con 5 segundos de presión constante sobre el botón de control de pared Close (Cerrar).

El temporizador de cierre está disponible en el modo B2 con dos ajustes. El usuario puede seleccionar un temporizador de cierre (TTC) en el menú Timers (Temporizadores) (el valor máximo del temporizador es de 999 segundos).
En B2 está disponible la función de distribuidor de elevador. La entrada del distribuidor de elevador (normalmente un interruptor de pedal, un detector de bucle o un sensor de movimiento) abrirá la puerta a medio camino y se activará el TTC. La entrada repetida del distribuidor del elevador no abrirá la puerta más allá de medio camino y reiniciará el temporizador TTC. El TTC puede ajustarse para que se cierre una sola vez o con temporizador.
En B2 la característica FSTS está disponible. Para obtener más información, consulte la sección FSTS.

### B2/T (CIERRE ÚNICO)

- Una vez finalizado el temporizador TTC, el operador cerrará la puerta.
- El temporizador TTC se activará en el límite de apertura o a medio camino definido.
- El botón CLOSE (CERRAR) cierra inmediatamente la puerta.
- El botón STOP (DETENER) cancela el TTC de ese ciclo (sin movimiento automático).
- El botón OPEN (ABRIR) reinicia el temporizador TTC.
- El TTC se desactivará si la puerta se invierte por un obstáculo.
- La entrada de anulación del temporizador detendrá el temporizador TTC.

### B2/TS (TEMPORIZADOR DE SEGURIDAD)

- Una vez finalizado el temporizador TTC, el operador cerrará la puerta.
- El temporizador TTC se activará en cualquier punto por encima del límite de cierre. El botón CLOSE (CERRAR) cierra inmediatamente la puerta.
- El botón STOP (DETENER) reinicia el temporizador de cierre (TTC) (si se mantiene presionado el botón se hará una pausa, si se suelta el botón se reiniciará).
- El botón OPEN (ABRIR) reinicia el temporizador TTC.
- La activación del LMEP reinicia el temporizador.
- El TTC se habilitará después de que la activación de la protección monitoreada contra atrapamiento invierta la puerta a su límite de apertura. El controlador hará repetidos intentos de cerrar la puerta hasta que alcance el límite de cierre.
- La entrada de anulación del temporizador detendrá el temporizador TTC.

***Nota:*** *Para las versiones de Firmware 1.13 y 1.14, el TTC no estará activo después de liberar la desconexión para los modelos RJDC y volver a conectar el motor para los modelos JHDC; el siguiente comando de movimiento (es decir, control de pared, transmisor, etc.) volverá a activar el TTC.*

### HABILITACIÓN DEL TEMPORIZADOR DE SEGURIDAD AL ENCENDER

Para una unidad nueva o placa de servicio con firmware v1.20 o posterior:
Navegue hasta: SYSTEM SETTINGS (CONFIGURACIÓN DEL SISTEMA) > OPERATION MODE (MODO DE FUNCIONAMIENTO) > B2: TIMER SECURE (TEMPORIZADOR DE SEGURIDAD)
Establecer la duración del temporizador
Cuando se le solicite: AFTER POWR CYCLE (DESPUÉS DEL CICLO DE ENCENDIDO)
Seleccione ENABLE TS (HABILITAR TS) (resaltado de forma predeterminada en la primera configuración; no se activa hasta que se establezca una duración del temporizador)
Para unidades ya instaladas que se actualizaron a firmware v1.20 o posterior:
(El valor predeterminado es DISABLED TS [TS DESHABILITADO] después de la actualización, incluso si Timer Secure TTC [TTC de temporizador de seguridad] estaba activo anteriormente)
Navegue hasta: SYSTEM SETTINGS (CONFIGURACIÓN DEL SISTEMA) > OPERATION MODE (MODO DE FUNCIONAMIENTO) > B2: TIMER SECURE (TEMPORIZADOR DE SEGURIDAD)
Establecer o confirmar la duración del temporizador
Cuando se le solicite: AFTER POWR CYCLE (DESPUÉS DEL CICLO DE ENCENDIDO)
Seleccione ENABLE TS (HABILITAR TS)
ENABLE TS (HABILITAR TS): Si está habilitado, el temporizador TTC se activará al encender cuando el estado de la puerta guardado antes de la pérdida de energía haya sido distinto de Closed (Cerrada); p. ej., Open (Abierta), Midstop (Parada a mitad de camino) o Stopped (Detenida)

### MODO C2 (PREDETERMINADO)

- Funciona con los botones del controlador de pared, el controlador de pared de 3 botones con cable y el transmisor de 3 botones*, momentáneo para abrir, detener, cerrar y ejercer presión constante para cerrar.
- Funciona con control de un solo botón y transmisor de un solo botón*, momentáneo para abrir, detener, y detener e invertir.
- Funciona sin un dispositivo de protección monitoreada contra atrapamiento aprendido, pero puede funcionar si se aprende y se conecta un dispositivo de protección contra atrapamiento monitoreado para movimiento descendente.
- La activación de un dispositivo de protección monitoreada contra atrapamiento invertirá la puerta a su límite de apertura. Un dispositivo de protección monitoreada contra atrapamiento activado puede anularse con 5 segundos de presión constante sobre el botón de control de pared Close (Cerrar).

*Presión constante para cerrar no está disponible desde un dispositivo de control remoto (transmisor o myQ® Business™)

# Programación adicional

## Determinación y establecimiento del modo de operación

Seleccione el modo de operación para su aplicación en el menú del controlador de pared.

| TIPO DE CABLEADO | DISPOSITIVO | ACCIÓN | ESTADO | RESPUESTA |
|---|---|---|---|---|
| B2<br>Contacto momentáneo para abrir, cerrar y detener, además del cableado para el dispositivo de detección para invertir y los dispositivos auxiliares para abrir y cerrar con una anulación de apertura.<br>Se dispone de movimientos programables a medio camino con este tipo de cableado. El cierre a medio camino está disponible, pero no se muestra en la tabla.<br>Compatible con la estación de 3 botones, la estación de 1 botón, y el control remoto de 1 y 3 botones.<br>Se requiere un dispositivo monitoreado de protección contra atrapamiento (UMEF). | Botones del panel frontal (membrana) y controlador de pared de 3 botones | Se presiona momentánea-mente el botón OPEN (ABRIR) | Operador en el límite OPEN (ABRIR) | Sin cambio en el estado |
| | | | Operador en el límite CLOSE (CERRAR) | La puerta se abre al límite OPEN (ABRIR) o a medio camino |
| | | | Apertura de la puerta | Sin cambio en el estado |
| | | | Cierre de la puerta | La puerta invertirá automáticamente su recorrido al límite OPEN (ABRIR) o a medio camino |
| | | | Apertura de puerta a medio camino | La puerta se abre al límite OPEN (ABRIR) |
| | | | La puerta se detuvo durante el ciclo de apertura o cierre | La puerta se abre al límite OPEN (ABRIR) o a medio camino |
| | | Se presiona momentá-neamente el botón CLOSE (CERRAR) | Operador en el límite OPEN (ABRIR) | La puerta se cierra en el límite CLOSE (CERRAR) |
| | | | Operador en el límite CLOSE (CERRAR) | Sin cambio en el estado |
| | | | Apertura de la puerta | Sin cambio en el estado |
| | | | Cierre de la puerta | Sin cambio en el estado |
| | | | Apertura de puerta a medio camino | La puerta se cierra en el límite CLOSE (CERRAR) |
| | | | La puerta se detuvo durante el ciclo de apertura o cierre | La puerta se cierra en el límite CLOSE (CERRAR) |
| | | Se presiona momentá-neamente el botón STOP (DETENER) | Operador en el límite OPEN (ABRIR) | Sin cambio en el estado |
| | | | Operador en el límite CLOSE (CERRAR) | Sin cambio en el estado |
| | | | Apertura de la puerta | Se detiene la puerta |
| | | | Cierre de la puerta | Se detiene la puerta |
| | | | Apertura de puerta a medio camino | Sin cambio en el estado |
| | | | La puerta se detuvo durante el ciclo de apertura o cierre | Sin cambio en el estado |
| | | Se mantiene presionado el botón OPEN (ABRIR) (presión constante) | Operador en el límite OPEN (ABRIR) | Sin cambio en el estado |
| | | | Operador en el límite CLOSE (CERRAR) | La puerta se abre al límite OPEN (ABRIR) (ignora la posición a medio camino) |
| | | | Apertura de la puerta | Sin cambio en el estado (ignora la posición a medio camino) |
| | | | Cierre de la puerta | La puerta invertirá automáticamente su recorrido al límite OPEN (ABRIR) (ignora la posición a medio camino) |
| | | | Apertura de puerta a medio camino | La puerta se abre al límite OPEN (ABRIR) |
| | | | La puerta se detuvo durante el ciclo de apertura o cierre | La puerta se abre al límite OPEN (ABRIR) (ignora la posición a medio camino) |
| | | Se mantiene presionado el botón CLOSE (CERRAR) (presión constante) | Operador en el límite OPEN (ABRIR) | La puerta se cierra en el límite CLOSE (CERRAR) |
| | | | Operador en el límite CLOSE (CERRAR) | Sin cambio en el estado |
| | | | Apertura de la puerta | Sin cambio en el estado |
| | | | Cierre de la puerta | Sin cambio en el estado |
| | | | Apertura de puerta a medio camino | La puerta se cierra en el límite CLOSE (CERRAR) |
| | | | La puerta se detuvo durante el ciclo de apertura o cierre | La puerta se cierra en el límite CLOSE (CERRAR) |
| | Control remoto de 3 botones programado como OPEN/ CLOSE/STOP (ABRIR/CERRAR/ DETENER) | Se presiona momentánea-mente el botón OPEN (ABRIR) | Operador en el límite OPEN (ABRIR) | Sin cambio en el estado |
| | | | Operador en el límite CLOSE (CERRAR) | La puerta se abre al límite OPEN (ABRIR) más cercano o a medio camino |
| | | | Apertura de la puerta | Sin cambio en el estado |
| | | | Cierre de la puerta | La puerta invertirá automáticamente su recorrido al límite OPEN (ABRIR) o a medio camino |
| | | | Apertura de puerta a medio camino | La puerta se abre al límite OPEN (ABRIR) |
| | | | La puerta se detuvo durante el ciclo de apertura o cierre | La puerta se abre al límite OPEN (ABRIR) |
| | | Se presiona momentá-neamente el botón CLOSE (CERRAR) | Operador en el límite OPEN (ABRIR) | La puerta se cierra en el límite CLOSE (CERRAR) |
| | | | Operador en el límite CLOSE (CERRAR) | Sin cambio en el estado |
| | | | Apertura de la puerta | Sin cambio en el estado |
| | | | Cierre de la puerta | Sin cambio en el estado |
| | | | Apertura de puerta a medio camino | La puerta se cierra en el límite CLOSE (CERRAR) |
| | | | La puerta se detuvo durante el ciclo de apertura o cierre | La puerta se cierra en el límite CLOSE (CERRAR) |
| | | Se presiona momentá-neamente el botón STOP (DETENER) | Operador en el límite OPEN (ABRIR) | Sin cambio en el estado |
| | | | Operador en el límite CLOSE (CERRAR) | Sin cambio en el estado |
| | | | Apertura de la puerta | Se detiene la puerta |
| | | | Cierre de la puerta | Se detiene la puerta |
| | | | Apertura de puerta a medio camino | Sin cambio en el estado |
| | | | La puerta se detuvo durante el ciclo de apertura o cierre | Sin cambio en el estado |
| | Control remoto de un solo botón programado como control remoto de un solo botón (Single Button Control, SBC) | Se presiona el botón | Operador en el límite OPEN (ABRIR) | La puerta se cierra en el límite CLOSE (CERRAR) |
| | | | Operador en el límite CLOSE (CERRAR) | La puerta se abre al límite OPEN (ABRIR) o a medio camino |
| | | | Apertura de la puerta | Se detiene la puerta |
| | | | Cierre de la puerta | La puerta invertirá automáticamente su recorrido al límite OPEN (ABRIR) o a medio camino |
| | | | Apertura de puerta a medio camino | La puerta se abre al límite OPEN (ABRIR) |
| | | | La puerta se detuvo durante el ciclo de apertura | La puerta se cierra en el límite CLOSE (CERRAR) |
| | | | La puerta se detuvo durante el ciclo de cierre | La puerta se abre al límite OPEN (ABRIR) o a medio camino |

# Programación adicional

| TIPO DE CABLEADO | DISPOSITIVO | ACCIÓN | ESTADO | RESPUESTA |
|---|---|---|---|---|
| *B2* (continuación) | Controlador de pared de un solo botón (cableado) | Se presiona el botón | Operador en el límite OPEN (ABRIR) | La puerta se cierra en el límite CLOSE (CERRAR) |
| | | | Operador en el límite CLOSE (CERRAR) | La puerta se abre al límite OPEN (ABRIR) o a medio camino |
| | | | Apertura de la puerta | Se detiene la puerta |
| | | | Cierre de la puerta | La puerta invertirá automáticamente su recorrido al límite OPEN (ABRIR) o a medio camino |
| | | | Apertura de puerta a medio camino | La puerta se abre al límite OPEN (ABRIR) |
| | | | La puerta se detuvo durante el ciclo de apertura | La puerta se cierra en el límite CLOSE (CERRAR) |
| | | | La puerta se detuvo durante el ciclo de cierre | La puerta se abre al límite OPEN (ABRIR) o a medio camino |
| | | Se mantiene presionado el botón (presión constante) | Apertura de la puerta | Sin cambio en el estado (ignora la posición a medio camino) |
| | myQ® Smart Facility Access | Se presiona OPEN (ABRIR) | Operador en el límite OPEN (ABRIR) | Sin cambio en el estado |
| | | | Operador en el límite CLOSE (CERRAR) | La puerta se abre al límite OPEN (ABRIR) o a medio camino |
| | | | Apertura de la puerta | Sin cambio en el estado |
| | | | Cierre de la puerta | La puerta invertirá automáticamente su recorrido al límite OPEN (ABRIR) o a medio camino |
| | | | Apertura de puerta a medio camino | La puerta se abre al límite OPEN (ABRIR) |
| | | | La puerta se detuvo durante el ciclo de apertura o cierre | La puerta se abre al límite OPEN (ABRIR) o a medio camino |
| | | Se presiona CLOSE (CERRAR) | Operador en el límite OPEN (ABRIR) | La puerta se cierra en el límite CLOSE (CERRAR) |
| | | | Operador en el límite CLOSE (CERRAR) | Sin cambio en el estado |
| | | | Apertura de la puerta | Sin cambio en el estado |
| | | | Cierre de la puerta | Sin cambio en el estado |
| | | | Apertura de puerta a medio camino | La puerta se cierra en el límite CLOSE (CERRAR) |
| | | | La puerta se detuvo durante el ciclo de apertura o cierre | La puerta se cierra en el límite CLOSE (CERRAR) |
| *C2* Contacto momentáneo para abrir y detener con presión constante para cerrar (SOLO dispositivos cableados), anulación de apertura además de cableado para la inversión del dispositivo de detección. La apertura a medio camino está disponible con este tipo de modo. Compatible con la estación de 3 botones y la estación de un solo botón. | Botones del panel frontal (membrana) y controlador de pared de 3 botones | Se presiona momentáneamente el botón OPEN (ABRIR) | Operador en el límite OPEN (ABRIR) | Sin cambio en el estado |
| | | | Operador en el límite CLOSE (CERRAR) | La puerta se abre al límite OPEN (ABRIR) o a medio camino |
| | | | Apertura de la puerta | Sin cambio en el estado |
| | | | Cierre de la puerta | La puerta invertirá automáticamente su recorrido al límite OPEN (ABRIR) o a medio camino |
| | | | Apertura de puerta a medio camino | La puerta se abre al límite OPEN (ABRIR) |
| | | | La puerta se detuvo durante el ciclo de apertura o cierre | La puerta se abre al límite OPEN (ABRIR) o a medio camino |
| | | Se presiona momentáneamente el botón CLOSE (CERRAR) | Operador en el límite OPEN (ABRIR) | La puerta se cierra y se detiene al soltarse el botón |
| | | | Operador en el límite CLOSE (CERRAR) | Sin cambio en el estado |
| | | | Apertura de la puerta | Sin cambio en el estado |
| | | | Cierre de la puerta | Sin cambio en el estado |
| | | | Apertura de puerta a medio camino | La puerta se cierra y se detiene al soltarse el botón |
| | | | La puerta se detuvo durante el ciclo de apertura o cierre | La puerta se cierra y se detiene al soltarse el botón |
| | | Se presiona momentáneamente el botón STOP (DETENER) | Operador en el límite OPEN (ABRIR) | Sin cambio en el estado |
| | | | Operador en el límite CLOSE (CERRAR) | Sin cambio en el estado |
| | | | Apertura de la puerta | Se detiene la puerta |
| | | | Cierre de la puerta | Se detiene la puerta |
| | | | Apertura de puerta a medio camino | Sin cambio en el estado |
| | | | La puerta se detuvo durante el ciclo de apertura o cierre | Sin cambio en el estado |
| | | Se mantiene presionado el botón OPEN (ABRIR) (presión constante) | Operador en el límite OPEN (ABRIR) | Sin cambio en el estado |
| | | | Operador en el límite CLOSE (CERRAR) | La puerta se abre al límite OPEN (ABRIR) (ignora la posición a medio camino) |
| | | | Apertura de la puerta | Sin cambio en el estado (ignora la posición a medio camino) |
| | | | Cierre de la puerta | La puerta invertirá automáticamente su recorrido al límite OPEN (ABRIR) (ignora la posición a medio camino) |
| | | | Apertura de puerta a medio camino | La puerta se abre al límite OPEN (ABRIR) |
| | | | La puerta se detuvo durante el ciclo de apertura o cierre | La puerta se abre al límite OPEN (ABRIR) (ignora la posición a medio camino) |
| | | Se mantiene presionado el botón CLOSE (CERRAR) (presión constante) | Operador en el límite OPEN (ABRIR) | La puerta se cierra en el límite CLOSE (CERRAR) |
| | | | Operador en el límite CLOSE (CERRAR) | Sin cambio en el estado |
| | | | Apertura de la puerta | Sin cambio en el estado |
| | | | Cierre de la puerta | Sin cambio en el estado |
| | | | Apertura de puerta a medio camino | La puerta se cierra en el límite CLOSE (CERRAR) |
| | | | La puerta se detuvo durante el ciclo de apertura o cierre | La puerta se cierra en el límite CLOSE (CERRAR) |

# Programación adicional

| TIPO DE CABLEADO | DISPOSITIVO | ACCIÓN | ESTADO | RESPUESTA |
|---|---|---|---|---|
| C2 (continuación) | Control remoto de 3 botones programado como OPEN/CLOSE/STOP (ABRIR/CERRAR/ DETENER) | Se presiona momentáneamente el botón OPEN (ABRIR) | Operador en el límite OPEN (ABRIR) | Sin cambio en el estado |
| | | | Operador en el límite CLOSE (CERRAR) | La puerta se abre al límite OPEN (ABRIR) o a medio camino |
| | | | Apertura de la puerta | Sin cambio en el estado |
| | | | Cierre de la puerta | La puerta invertirá automáticamente su recorrido al límite OPEN (ABRIR) o a medio camino |
| | | | Apertura de puerta a medio camino | La puerta se abre al límite OPEN (ABRIR) |
| | | | La puerta se detuvo durante el ciclo de apertura o cierre | La puerta se abre al límite OPEN (ABRIR) o a medio camino |
| | | Se presiona momentáneamente el botón CLOSE (CERRAR) | Operador en el límite OPEN (ABRIR) | Sin cambio en el estado |
| | | | Operador en el límite CLOSE (CERRAR) | Sin cambio en el estado |
| | | | Apertura de la puerta | Sin cambio en el estado |
| | | | Cierre de la puerta | Sin cambio en el estado |
| | | | Apertura de puerta a medio camino | Sin cambio en el estado |
| | | | La puerta se detuvo durante el ciclo de apertura o cierre | Sin cambio en el estado |
| | | Se presiona momentáneamente el botón STOP (DETENER) | Operador en el límite OPEN (ABRIR) | Sin cambio en el estado |
| | | | Operador en el límite CLOSE (CERRAR) | Sin cambio en el estado |
| | | | Apertura de la puerta | Se detiene la puerta |
| | | | Cierre de la puerta | Se detiene la puerta |
| | | | Apertura de puerta a medio camino | Sin cambio en el estado |
| | | | La puerta se detuvo durante el ciclo de apertura o cierre | Sin cambio en el estado |
| | Control remoto de un solo botón programado como control remoto de un solo botón (Single Button Control, SBC) | Se presiona el botón | Operador en el límite OPEN (ABRIR) | Sin cambio en el estado |
| | | | Operador en el límite CLOSE (CERRAR) | La puerta se abre al límite OPEN (ABRIR) o a medio camino |
| | | | Apertura de la puerta | Se detiene la puerta |
| | | | Cierre de la puerta | La puerta invertirá automáticamente su recorrido al límite OPEN (ABRIR) o a medio camino |
| | | | Apertura de puerta a medio camino | La puerta se abre al límite OPEN (ABRIR) |
| | | | La puerta se detuvo durante el ciclo de apertura | Sin cambio en el estado |
| | | | La puerta se detuvo durante el ciclo de cierre | La puerta se abre al límite OPEN (ABRIR) o a medio camino |
| | Controlador de pared de un solo botón (cableado) | Se presiona el botón | Operador en el límite OPEN (ABRIR) | La puerta se cierra y se detiene al soltarse el botón |
| | | | Operador en el límite CLOSE (CERRAR) | La puerta se abre al límite OPEN (ABRIR) o a medio camino |
| | | | Apertura de la puerta | Se detiene la puerta |
| | | | Cierre de la puerta | La puerta invertirá automáticamente su recorrido al límite OPEN (ABRIR) o a medio camino |
| | | | Apertura de puerta a medio camino | La puerta se abre al límite OPEN (ABRIR) |
| | | | La puerta se detuvo durante el ciclo de apertura | La puerta se cierra y se detiene al soltarse el botón |
| | | | La puerta se detuvo durante el ciclo de cierre | La puerta se abre al límite OPEN (ABRIR) o a medio camino |
| | | Se mantiene presionado el botón (presión constante) | Apertura de la puerta | Sin cambio en el estado o a medio camino |
| | myQ® Smart Facility Access | Se presiona OPEN (ABRIR) | Operador en el límite OPEN (ABRIR) | Sin cambio en el estado |
| | | | Operador en el límite CLOSE (CERRAR) | La puerta se abre al límite OPEN (ABRIR) o a medio camino |
| | | | Apertura de la puerta | Sin cambio en el estado |
| | | | Cierre de la puerta | La puerta invertirá automáticamente su recorrido al límite OPEN (ABRIR) o a medio camino |
| | | | Apertura de puerta a medio camino | La puerta se abre al límite OPEN (ABRIR) |
| | | | La puerta se detuvo durante el ciclo de apertura o cierre | La puerta se abre al límite OPEN (ABRIR) o a medio camino |
| | | Se presiona CLOSE (CERRAR) | Operador en el límite OPEN (ABRIR) | Sin cambio en el estado |
| | | | Operador en el límite CLOSE (CERRAR) | Sin cambio en el estado |
| | | | Apertura de la puerta | Sin cambio en el estado |
| | | | Cierre de la puerta | Sin cambio en el estado |
| | | | Apertura de puerta a medio camino | Sin cambio en el estado |
| | | | La puerta se detuvo durante el ciclo de apertura o cierre | Sin cambio en el estado |

# Programación adicional

| TIPO DE CABLEADO | DISPOSITIVO | ACCIÓN | ESTADO | RESPUESTA |
|---|---|---|---|---|
| E2 - Contacto momentáneo para abrir con anulación y presión constante para cerrar. Soltar el botón de cierre provocará la inversión del movimiento de la puerta (característica de inversión) además de cableado para que el dispositivo de detección haga la inversión. Compatible con la estación de 3 botones. | Controlador de pared de 3 botones | Se presiona momentáneamente el botón OPEN (ABRIR) | Operador en el límite OPEN (ABRIR) | Sin cambio en el estado |
| | | | Operador en el límite CLOSE (CERRAR) | La puerta se abre al límite OPEN (ABRIR) o a medio camino |
| | | | Apertura de la puerta | Sin cambio en el estado |
| | | | Cierre de la puerta | La puerta invertirá automáticamente su recorrido al límite OPEN (ABRIR) o a medio camino |
| | | | Apertura de puerta a medio camino | La puerta se abre al límite OPEN (ABRIR) |
| | | | La puerta se detuvo durante el ciclo de apertura o cierre | La puerta se abre al límite OPEN (ABRIR) o a medio camino |
| | | Se presiona momentáneamente el botón CLOSE (CERRAR) | Operador en el límite OPEN (ABRIR) | La puerta se cierra e invierte automáticamente el recorrido cuando se suelta el botón |
| | | | Operador en el límite CLOSE (CERRAR) | Sin cambio en el estado |
| | | | Apertura de la puerta | Sin cambio en el estado |
| | | | Cierre de la puerta | Sin cambio en el estado |
| | | | Apertura de puerta a medio camino | La puerta se cierra e invierte automáticamente el recorrido cuando se suelta el botón |
| | | | La puerta se detuvo durante el ciclo de apertura o cierre | La puerta se cierra e invierte automáticamente el recorrido cuando se suelta el botón |
| | | Se presiona momentáneamente el botón STOP (DETENER) | Operador en el límite OPEN (ABRIR) | Sin cambio en el estado |
| | | | Operador en el límite CLOSE (CERRAR) | Sin cambio en el estado |
| | | | Apertura de la puerta | Se detiene la puerta |
| | | | Cierre de la puerta | Se detiene la puerta |
| | | | Apertura de puerta a medio camino | Sin cambio en el estado |
| | | | La puerta se detuvo durante el ciclo de apertura o cierre | Sin cambio en el estado |
| | | Se mantiene presionado el botón OPEN (ABRIR) (presión constante) | Operador en el límite OPEN (ABRIR) | Sin cambio en el estado |
| | | | Operador en el límite CLOSE (CERRAR) | La puerta se abre al límite OPEN (ABRIR) (ignora la posición a medio camino) |
| | | | Apertura de la puerta | Sin cambio en el estado (ignora la posición a medio camino) |
| | | | Cierre de la puerta | La puerta invertirá automáticamente su recorrido al límite OPEN (ABRIR) (ignora la posición a medio camino) |
| | | | Apertura de puerta a medio camino | La puerta se abre al límite OPEN (ABRIR) |
| | | | La puerta se detuvo durante el ciclo de apertura o cierre | La puerta se abre al límite OPEN (ABRIR) (ignora la posición a medio camino) |
| | | Se mantiene presionado el botón CLOSE (CERRAR) (presión constante) | Operador en el límite OPEN (ABRIR) | La puerta se cierra en el límite CLOSE (CERRAR) |
| | | | Operador en el límite CLOSE (CERRAR) | Sin cambio en el estado |
| | | | Apertura de la puerta | Sin cambio en el estado |
| | | | Cierre de la puerta | Sin cambio en el estado |
| | | | Apertura de puerta a medio camino | La puerta se cierra e invierte automáticamente el recorrido cuando se suelta el botón |
| | | | La puerta se detuvo durante el ciclo de apertura o cierre | La puerta se cierra e invierte automáticamente el recorrido cuando se suelta el botón |
| | Control remoto de 3 botones programado como OPEN/ CLOSE/ STOP (ABRIR/ CERRAR/ DETENER) | Se presiona momentáneamente el botón OPEN (ABRIR) | Operador en el límite OPEN (ABRIR) | Sin cambio en el estado |
| | | | Operador en el límite CLOSE (CERRAR) | La puerta se abre al límite OPEN (ABRIR) o a medio camino |
| | | | Apertura de la puerta | Sin cambio en el estado |
| | | | Cierre de la puerta | La puerta invertirá automáticamente su recorrido al límite OPEN (ABRIR) o a medio camino |
| | | | Apertura de puerta a medio camino | La puerta se abre al límite OPEN (ABRIR) |
| | | | La puerta se detuvo durante el ciclo de apertura o cierre | La puerta se abre al límite OPEN (ABRIR) o a medio camino |
| | | Se presiona momentáneamente el botón CLOSE (CERRAR) | Operador en el límite OPEN (ABRIR) | Sin cambio en el estado |
| | | | Operador en el límite CLOSE (CERRAR) | Sin cambio en el estado |
| | | | Apertura de la puerta | Sin cambio en el estado |
| | | | Cierre de la puerta | Sin cambio en el estado |
| | | | Apertura de puerta a medio camino | Sin cambio en el estado |
| | | | La puerta se detuvo durante el ciclo de apertura o cierre | Sin cambio en el estado |
| | | Se presiona momentáneamente el botón STOP (DETENER) | Operador en el límite OPEN (ABRIR) | Sin cambio en el estado |
| | | | Operador en el límite CLOSE (CERRAR) | Sin cambio en el estado |
| | | | Apertura de la puerta | Se detiene la puerta |
| | | | Cierre de la puerta | Se detiene la puerta |
| | | | Apertura de puerta a medio camino | Sin cambio en el estado |
| | | | La puerta se detuvo durante el ciclo de apertura o cierre | Sin cambio en el estado |
| | Control remoto de un solo botón | Se presiona el botón | Operador en el límite OPEN (ABRIR) | Sin cambio en el estado |
| | | | Operador en el límite CLOSE (CERRAR) | Sin cambio en el estado |
| | | | Apertura de la puerta | Sin cambio en el estado |
| | | | Cierre de la puerta | Sin cambio en el estado |
| | | | Apertura de puerta a medio camino | Sin cambio en el estado |
| | | | La puerta se detuvo durante el ciclo de apertura o cierre | Sin cambio en el estado |
| | Controlador de pared de un botón (cableado) | Se presiona el botón | Operador en el límite OPEN (ABRIR) | Sin cambio en el estado |
| | | | Operador en el límite CLOSE (CERRAR) | Sin cambio en el estado |
| | | | Apertura de la puerta | Sin cambio en el estado |
| | | | Cierre de la puerta | Sin cambio en el estado |
| | | | Apertura de puerta a medio camino | Sin cambio en el estado |
| | | | La puerta se detuvo durante el ciclo de apertura | Sin cambio en el estado |
| | | | La puerta se detuvo durante el ciclo de cierre | Sin cambio en el estado |
| | myQ | Se presiona la imagen de la puerta | Operador en el límite OPEN (ABRIR) | Sin cambio en el estado |
| | | | Operador en el límite CLOSE (CERRAR) | La puerta se abre al límite OPEN (ABRIR) |
| | | | Apertura de la puerta | Sin cambio en el estado |
| | | | Cierre de la puerta | Sin cambio en el estado |
| | | | Apertura de puerta a medio camino | Sin cambio en el estado |
| | | | La puerta se detuvo durante el ciclo de apertura o cierre | Sin cambio en el estado |

# Programación adicional

| TIPO DE CABLEADO | DISPOSITIVO | ACCIÓN | ESTADO | RESPUESTA |
|---|---|---|---|---|
| D1 - Presión constante para abrir y cerrar con cableado para que el dispositivo de detección se detenga. Compatible con la estación de 2 o 3 botones. | Controlador de pared de 3 botones | Se presiona momentáneamente el botón OPEN (ABRIR) | Operador en el límite OPEN (ABRIR) | Sin cambio en el estado |
| | | | Operador en el límite CLOSE (CERRAR) | La puerta se abre y se detiene al soltarse el botón |
| | | | Apertura de la puerta | Sin cambio en el estado |
| | | | Cierre de la puerta | Se detiene la puerta |
| | | | Apertura de puerta a medio camino | La puerta se abre y se detiene al soltarse el botón |
| | | | La puerta se detuvo durante el ciclo de apertura o cierre | La puerta se abre y se detiene al soltarse el botón |
| | | Se presiona momentáneamente el botón CLOSE (CERRAR) | Operador en el límite OPEN (ABRIR) | La puerta se cierra y se detiene al soltarse el botón |
| | | | Operador en el límite CLOSE (CERRAR) | Sin cambio en el estado |
| | | | Apertura de la puerta | Se detiene la puerta |
| | | | Cierre de la puerta | Sin cambio en el estado |
| | | | Apertura de puerta a medio camino | La puerta se cierra y se detiene al soltarse el botón |
| | | | La puerta se detuvo durante el ciclo de apertura o cierre | La puerta se cierra y se detiene al soltarse el botón |
| | | Se presiona momentáneamente el botón STOP (DETENER) | Operador en el límite OPEN (ABRIR) | Sin cambio en el estado |
| | | | Operador en el límite CLOSE (CERRAR) | Sin cambio en el estado |
| | | | Apertura de la puerta | Se detiene la puerta |
| | | | Cierre de la puerta | Se detiene la puerta |
| | | | Apertura de puerta a medio camino | Sin cambio en el estado |
| | | | La puerta se detuvo durante el ciclo de apertura o cierre | Se detiene la puerta únicamente en la posición cerrada |
| | | Se mantiene presionado el botón OPEN (ABRIR) (presión constante) | Operador en el límite OPEN (ABRIR) | Sin cambio en el estado |
| | | | Operador en el límite CLOSE (CERRAR) | La puerta se abre al límite OPEN (ABRIR) |
| | | | Apertura de la puerta | Sin cambio en el estado |
| | | | Cierre de la puerta | Se detiene la puerta |
| | | | Apertura de puerta a medio camino | La puerta se abre al límite OPEN (ABRIR) |
| | | | La puerta se detuvo durante el ciclo de apertura o cierre | Se detiene la puerta únicamente en la posición cerrada |
| | | Se mantiene presionado el botón CLOSE (CERRAR) (presión constante) | Operador en el límite OPEN (ABRIR) | La puerta se cierra en el límite CLOSE (CERRAR) |
| | | | Operador en el límite CLOSE (CERRAR) | Sin cambio en el estado |
| | | | Apertura de la puerta | Sin cambio en el estado |
| | | | Cierre de la puerta | Sin cambio en el estado |
| | | | Apertura de puerta a medio camino | La puerta se cierra en el límite CLOSE (CERRAR) |
| | | | La puerta se detuvo durante el ciclo de apertura o cierre | Se detiene la puerta únicamente en la posición abierta |
| | Control remoto de 3 botones programado como OPEN/ CLOSE/STOP (ABRIR/CERRAR/ DETENER)<br><br>No todos los transmisores brindarán una presión constante para cerrar | Se presiona momentáneamente el botón OPEN (ABRIR) | Operador en el límite OPEN (ABRIR) | Sin cambio en el estado |
| | | | Operador en el límite CLOSE (CERRAR) | Sin cambio en el estado |
| | | | Apertura de la puerta | Sin cambio en el estado |
| | | | Cierre de la puerta | Sin cambio en el estado |
| | | | Apertura de puerta a medio camino | Sin cambio en el estado |
| | | | La puerta se detuvo durante el ciclo de apertura o cierre | Sin cambio en el estado |
| | | Se presiona momentáneamente el botón CLOSE (CERRAR) | Operador en el límite OPEN (ABRIR) | Sin cambio en el estado |
| | | | Operador en el límite CLOSE (CERRAR) | Sin cambio en el estado |
| | | | Apertura de la puerta | Sin cambio en el estado |
| | | | Cierre de la puerta | Sin cambio en el estado |
| | | | Apertura de puerta a medio camino | Sin cambio en el estado |
| | | | La puerta se detuvo durante el ciclo de apertura o cierre | Sin cambio en el estado |
| | | Se presiona momentáneamente el botón STOP (DETENER) | Operador en el límite OPEN (ABRIR) | Sin cambio en el estado |
| | | | Operador en el límite CLOSE (CERRAR) | Sin cambio en el estado |
| | | | Apertura de la puerta | Sin cambio en el estado |
| | | | Cierre de la puerta | Sin cambio en el estado |
| | | | Apertura de puerta a medio camino | Sin cambio en el estado |
| | | | La puerta se detuvo durante el ciclo de apertura o cierre | Sin cambio en el estado |
| | Control remoto de un solo botón | Se presiona el botón | Operador en el límite OPEN (ABRIR) | Sin cambio en el estado |
| | | | Operador en el límite CLOSE (CERRAR) | Sin cambio en el estado |
| | | | Apertura de la puerta | Sin cambio en el estado |
| | | | Cierre de la puerta | Sin cambio en el estado |
| | | | Apertura de puerta a medio camino | Sin cambio en el estado |
| | | | La puerta se detuvo durante el ciclo de apertura o cierre | Sin cambio en el estado |
| | Controlador de pared de un botón (cableado) | Se presiona el botón: | Operador en el límite OPEN (ABRIR) | Sin cambio en el estado |
| | | | Operador en el límite CLOSE (CERRAR) | Sin cambio en el estado |
| | | | Apertura de la puerta | Sin cambio en el estado |
| | | | Cierre de la puerta | Sin cambio en el estado |
| | | | Apertura de puerta a medio camino | Sin cambio en el estado |
| | | | La puerta se detuvo durante el ciclo de apertura | Sin cambio en el estado |
| | | | La puerta se detuvo durante el ciclo de cierre | Sin cambio en el estado |
| | myQ | Se presiona la imagen de la puerta: | Operador en el límite OPEN (ABRIR) | Sin cambio en el estado |
| | | | Operador en el límite CLOSE (CERRAR) | Sin cambio en el estado |
| | | | Apertura de la puerta | Sin cambio en el estado |
| | | | Cierre de la puerta | Sin cambio en el estado |
| | | | Apertura de puerta a medio camino | Sin cambio en el estado |
| | | | La puerta se detuvo durante el ciclo de apertura o cierre | Sin cambio en el estado |

# Programación adicional

| TIPO DE CABLEADO | DISPOSITIVO | ACCIÓN | ESTADO | RESPUESTA |
|---|---|---|---|---|
| T- Contacto momentáneo para abrir, cerrar y detener; con anulación abierta y temporizador de cierre (TTC). Cada dispositivo que provoca la apertura de la puerta, excepto cualquier dispositivo de entrada de borde de detección, activa el TTC. Los controles auxiliares pueden conectarse a la entrada abierta para activar el TTC. Si se activa el TTC, el botón de apertura y el control de radio podrán reciclar el temporizador. El botón STOP (DETENER) desactivará el temporizador hasta la siguiente entrada de comando. El TTC funcionará desde el tope de límite de apertura y el tope de apertura a medio camino disponibles con este tipo de modo. Compatible con la estación de 3 botones, la estación de 1 botón, y el control remoto de 1 y 3 botones. El cierre a medio camino está disponible, pero no se muestra en la tabla. Se requiere un dispositivo monitoreado de protección contra atrapamiento (UMEP). | Botones del panel frontal (membrana) y controlador de pared de 3 botones | Se presiona momentáneamente el botón OPEN (ABRIR) | Operador en el límite OPEN (ABRIR) | Sin cambio en el estado (reciclar temporizador) |
| | | | Operador en el límite CLOSE (CERRAR) | La puerta se abre al límite OPEN (ABRIR) o a medio camino (y activa el TTC) |
| | | | Apertura de la puerta | Sin cambio en el estado |
| | | | Cierre de la puerta | La puerta invertirá automáticamente su recorrido al límite de APERTURA o a medio camino (y activa el TTC) |
| | | | Apertura de puerta a medio camino | La puerta se abre al límite OPEN (ABRIR) (y activa el TTC) |
| | | | La puerta se detuvo durante el ciclo de apertura o cierre | La puerta se abre al límite OPEN (ABRIR) o a medio camino (y activa el TTC) |
| | | Se presiona momentáneamente el botón CLOSE (CERRAR) | Operador en el límite OPEN (ABRIR) | La puerta se cierra en el límite CLOSE (CERRAR) |
| | | | Operador en el límite CLOSE (CERRAR) | Sin cambio en el estado |
| | | | Apertura de la puerta | Sin cambio en el estado |
| | | | Cierre de la puerta | Sin cambio en el estado |
| | | | Apertura de puerta a medio camino | La puerta se cierra en el límite CLOSE (CERRAR) |
| | | | La puerta se detuvo durante el ciclo de apertura o cierre | La puerta se cierra en el límite CLOSE (CERRAR) |
| | | Se presiona momentáneamente el botón STOP (DETENER) | Operador en el límite OPEN (ABRIR) | Sin cambio en el estado (desactivar temporizador) |
| | | | Operador en el límite CLOSE (CERRAR) | Sin cambio en el estado |
| | | | Apertura de la puerta | Se detiene la puerta |
| | | | Cierre de la puerta | Se detiene la puerta |
| | | | Apertura de puerta a medio camino | Sin cambio en el estado (desactivar temporizador) |
| | | | La puerta se detuvo durante el ciclo de apertura o cierre | Sin cambio en el estado |
| | | Se mantiene presionado el botón OPEN (ABRIR) (presión constante) | Operador en el límite OPEN (ABRIR) | Sin cambio en el estado (reciclar y mantener temporizador) |
| | | | Operador en el límite CLOSE (CERRAR) | La puerta se abre al límite OPEN (ABRIR) (ignora la posición a medio camino) y activa el TTC |
| | | | Apertura de la puerta | Sin cambio en el estado (ignora la posición a medio camino) |
| | | | Cierre de la puerta | La puerta invertirá automáticamente su recorrido al límite OPEN (ABRIR) (ignora la posición a medio camino) y activa el TTC |
| | | | Apertura de puerta a medio camino | La puerta se abre al límite OPEN (ABRIR) y activa el TTC |
| | | | La puerta se detuvo durante el ciclo de apertura o cierre | La puerta se abre al límite OPEN (ABRIR) (ignora la posición a medio camino) y activa el TTC |
| | | Se mantiene presionado el botón CLOSE (CERRAR) (presión constante) | Operador en el límite OPEN (ABRIR) | La puerta se cierra en el límite CLOSE (CERRAR) |
| | | | Operador en el límite CLOSE (CERRAR) | Sin cambio en el estado |
| | | | Apertura de la puerta | Sin cambio en el estado |
| | | | Cierre de la puerta | Sin cambio en el estado |
| | | | Apertura de puerta a medio camino | La puerta se cierra en el límite CLOSE (CERRAR) |
| | | | La puerta se detuvo durante el ciclo de apertura o cierre | La puerta se cierra en el límite CLOSE (CERRAR) |
| | Control remoto de 3 botones programado como OPEN/ CLOSE/STOP (ABRIR/CERRAR/ DETENER) | Se presiona momentáneamente el botón OPEN (ABRIR) | Operador en el límite OPEN (ABRIR) | Sin cambio en el estado (reciclar temporizador) |
| | | | Operador en el límite CLOSE (CERRAR) | La puerta se abre al límite OPEN (ABRIR) o a medio camino y activa el TTC |
| | | | Apertura de la puerta | Sin cambio en el estado |
| | | | Cierre de la puerta | La puerta invertirá automáticamente su recorrido al límite OPEN (ABRIR) o a medio camino y activa el TTC |
| | | | Apertura de puerta a medio camino | La puerta se abre al límite OPEN (ABRIR) y activa el TTC |
| | | | La puerta se detuvo durante el ciclo de apertura o cierre | La puerta se abre al límite OPEN (ABRIR) o a medio camino y activa el TTC |
| | | Se presiona momentáneamente el botón CLOSE (CERRAR) | Operador en el límite OPEN (ABRIR) | La puerta se cierra en el límite CLOSE (CERRAR) |
| | | | Operador en el límite CLOSE (CERRAR) | Sin cambio en el estado |
| | | | Apertura de la puerta | Sin cambio en el estado |
| | | | Cierre de la puerta | Sin cambio en el estado |
| | | | Apertura de puerta a medio camino | La puerta se cierra en el límite CLOSE (CERRAR) |
| | | | La puerta se detuvo durante el ciclo de apertura o cierre | La puerta se cierra en el límite CLOSE (CERRAR) |
| | | Se presiona momentáneamente el botón STOP (DETENER) | Operador en el límite OPEN (ABRIR) | Sin cambio en el estado (desactivar temporizador) |
| | | | Operador en el límite CLOSE (CERRAR) | Sin cambio en el estado |
| | | | Apertura de la puerta | Se detiene la puerta |
| | | | Cierre de la puerta | Se detiene la puerta |
| | | | Apertura de puerta a medio camino | Sin cambio en el estado (desactivar temporizador) |
| | | | La puerta se detuvo durante el ciclo de apertura o cierre | Sin cambio en el estado |
| | Control remoto de un solo botón programado como control remoto de un solo botón (Single Button Control, SBC) | Se presiona el botón | Operador en el límite OPEN (ABRIR) | Sin cambios de estado (Reciclar TTC) |
| | | | Operador en el límite CLOSE (CERRAR) | La puerta se abre al límite OPEN (ABRIR) o a medio camino y activa el TTC |
| | | | Apertura de la puerta | Se detiene la puerta |
| | | | Cierre de la puerta | La puerta invertirá automáticamente su recorrido al límite OPEN (ABRIR) o a medio camino y activa el TTC |
| | | | Apertura de puerta a medio camino | La puerta se abre al límite OPEN (ABRIR) y activa el TTC |
| | | | La puerta se detuvo durante el ciclo de apertura | La puerta se cierra en el límite CLOSE (CERRAR) |
| | | | La puerta se detuvo durante el ciclo de cierre | La puerta se abre al límite OPEN (ABRIR) o a medio camino y activa el TTC |

# Programación adicional

| TIPO DE CABLEADO | DISPOSITIVO | ACCIÓN | ESTADO | RESPUESTA |
|---|---|---|---|---|
| T (continuación) | Controlador de pared de un solo botón (cableado) | Se presiona el botón | Operador en el límite OPEN (ABRIR) | La puerta se cierra en el límite CLOSE (CERRAR) |
| | | | Operador en el límite CLOSE (CERRAR) | La puerta se abre al límite OPEN (ABRIR) o a medio camino |
| | | | Apertura de la puerta | Se detiene la puerta |
| | | | Cierre de la puerta | La puerta invertirá automáticamente su recorrido al límite OPEN (ABRIR) o a medio camino y activa el TTC |
| | | | Apertura de puerta a medio camino | La puerta se abre al límite OPEN (ABRIR) y activa el TTC |
| | | | La puerta se detuvo durante el ciclo de apertura | La puerta se cierra en el límite CLOSE (CERRAR) |
| | | | La puerta se detuvo durante el ciclo de cierre | La puerta se abre al límite OPEN (ABRIR) o a medio camino y activa el TTC |
| | | Se mantiene presionado el botón (presión constante) | Apertura de la puerta | Sin cambio en el estado |
| | myQ® Smart Facility Access | Se presiona OPEN (ABRIR) | Operador en el límite OPEN (ABRIR) | Sin cambio en el estado (reciclar temporizador) |
| | | | Operador en el límite CLOSE (CERRAR) | La puerta se abre al límite OPEN (ABRIR) o a medio camino y activa el TTC |
| | | | Apertura de la puerta | Sin cambio en el estado |
| | | | Cierre de la puerta | La puerta invertirá automáticamente su recorrido al límite OPEN (ABRIR) o a medio camino y activa el TTC |
| | | | Apertura de puerta a medio camino | La puerta se abre al límite OPEN (ABRIR) y activa el TTC |
| | | | La puerta se detuvo durante el ciclo de apertura o cierre | La puerta se abre al límite OPEN (ABRIR) o a medio camino y activa el TTC |
| | | Se presiona CLOSE (CERRAR) | Operador en el límite OPEN (ABRIR) | La puerta se cierra en el límite CLOSE (CERRAR) |
| | | | Operador en el límite CLOSE (CERRAR) | Sin cambio en el estado |
| | | | Apertura de la puerta | Sin cambio en el estado |
| | | | Cierre de la puerta | Sin cambio en el estado |
| | | | Apertura de puerta a medio camino | La puerta se cierra en el límite CLOSE (CERRAR) |
| | | | La puerta se detuvo durante el ciclo de apertura o cierre | La puerta se cierra en el límite CLOSE (CERRAR) |
| *T5* - Este modo intentará cerrar la puerta desde cualquier posición, excepto cuando esté completamente cerrada o cuando haya una entrada de protección contra atrapamiento. El botón STOP (DETENER) reinicia el temporizador de cierre (TTC) en cualquier posición. Para desactivar el TTC en este modo, se requiere la instalación de un interruptor de anulación (consulte el diagrama de cableado). Contacto momentáneo para abrir, cerrar y detener con anulación de apertura y TTC. Cada dispositivo que provoca la apertura de la puerta, incluido un dispositivo de inversión, activa el TTC. Los controles auxiliares pueden conectarse a la entrada abierta para activar el TTC. Si se activa el temporizador, el botón open (abrir) y el control de radio podrán reciclar el temporizador. El TTC funcionará desde el tope de límite de apertura y el tope de apertura a medio camino con este tipo de modo de operación. El cierre a medio camino está disponible, pero no se muestra en la tabla. Compatible con la estación de 3 botones, la estación de 1 botón, y el control remoto de 1 y 3 botones. Se requiere un dispositivo monitoreado de protección contra atrapamiento (LMEP). | Botones del panel frontal (membrana) y controlador de pared de 3 botones | Se presiona momentáneamente el botón OPEN (ABRIR) | Operador en el límite OPEN (ABRIR) | Sin cambio en el estado (reciclar TTC) |
| | | | Operador en el límite CLOSE (CERRAR) | La puerta se abre al límite OPEN (ABRIR) o a medio camino y activa el TTC |
| | | | Apertura de la puerta | Sin cambio en el estado |
| | | | Cierre de la puerta | La puerta invertirá automáticamente su recorrido al límite OPEN (ABRIR) o a medio camino y activa el TTC |
| | | | Apertura de puerta a medio camino | La puerta se abre al límite OPEN (ABRIR) y activa el TTC |
| | | | La puerta se detuvo durante el ciclo de apertura o cierre | La puerta se abre al límite OPEN (ABRIR) o a medio camino y activa el TTC |
| | | Se presiona momentáneamente el botón CLOSE (CERRAR) | Operador en el límite OPEN (ABRIR) | La puerta se cierra en el límite CLOSE (CERRAR) |
| | | | Operador en el límite CLOSE (CERRAR) | Sin cambio en el estado |
| | | | Apertura de la puerta | Sin cambio en el estado |
| | | | Cierre de la puerta | Sin cambio en el estado |
| | | | Apertura de puerta a medio camino | La puerta se cierra en el límite CLOSE (CERRAR) |
| | | | La puerta se detuvo durante el ciclo de apertura o cierre | La puerta se cierra en el límite CLOSE (CERRAR) |
| | | Se presiona momentáneamente el botón STOP (DETENER) | Operador en el límite OPEN (ABRIR) | Sin cambio en el estado (reciclar TTC) |
| | | | Operador en el límite CLOSE (CERRAR) | Sin cambio en el estado |
| | | | Apertura de la puerta | Se detiene la puerta y activa TTC |
| | | | Cierre de la puerta | Se detiene la puerta y activa TTC |
| | | | Apertura de puerta a medio camino | Sin cambio en el estado (reciclar TTC) |
| | | | La puerta se detuvo durante el ciclo de apertura o cierre | Sin cambio en el estado (reciclar TTC) |
| | | Se mantiene presionado el botón OPEN (ABRIR) (presión constante) | Operador en el límite OPEN (ABRIR) | Sin cambio en el estado (reciclar y mantener TTC) |
| | | | Operador en el límite CLOSE (CERRAR) | La puerta se abre al límite OPEN (ABRIR) (ignora la posición a medio camino) y activa el TTC |
| | | | Apertura de la puerta | Sin cambio en el estado (ignora la posición a medio camino) y activa TTC |
| | | | Cierre de la puerta | La puerta invertirá automáticamente su recorrido al límite OPEN (ABRIR) (ignora la posición a medio camino) y activa el TTC |
| | | | Apertura de puerta a medio camino | La puerta se abre al límite OPEN (ABRIR) y activa el TTC |
| | | | La puerta se detuvo durante el ciclo de apertura o cierre | La puerta se abre al límite OPEN (ABRIR) (ignora la posición a medio camino) y activa el TTC |
| | | Se mantiene presionado el botón CLOSE (CERRAR) (presión constante) | Operador en el límite OPEN (ABRIR) | La puerta se cierra en el límite CLOSE (CERRAR) |
| | | | Operador en el límite CLOSE (CERRAR) | Sin cambio en el estado |
| | | | Apertura de la puerta | Sin cambio en el estado |
| | | | Cierre de la puerta | Sin cambio en el estado |
| | | | Apertura de puerta a medio camino | La puerta se cierra en el límite CLOSE (CERRAR) |
| | | | La puerta se detuvo durante el ciclo de apertura o cierre | La puerta se cierra en el límite CLOSE (CERRAR) |

# Programación adicional

| TIPO DE CABLEADO | DISPOSITIVO | ACCIÓN | ESTADO | RESPUESTA |
|---|---|---|---|---|
| TS (continuación) | Control remoto de 3 botones programado como OPEN/ CLOSE/STOP (ABRIR/CERRAR/ DETENER) | Se presiona momentáneamente el botón OPEN (ABRIR) | Operador en el límite OPEN (ABRIR) | Sin cambio en el estado (reciclar TTC) |
| | | | Operador en el límite CLOSE (CERRAR) | La puerta se abre al límite OPEN (ABRIR) o a medio camino y activa el TTC |
| | | | Apertura de la puerta | Sin cambio en el estado |
| | | | Cierre de la puerta | La puerta invertirá automáticamente su recorrido al límite OPEN (ABRIR) o a medio camino y activa el TTC |
| | | | Apertura de puerta a medio camino | La puerta se abre al límite OPEN (ABRIR) y activa el TTC |
| | | | La puerta se detuvo durante el ciclo de apertura o cierre | La puerta se abre al límite OPEN (ABRIR) o a medio camino y activa el TTC |
| | | Se presiona momentáneamente el botón CLOSE (CERRAR) | Operador en el límite OPEN (ABRIR) | La puerta se cierra en el límite CLOSE (CERRAR) |
| | | | Operador en el límite CLOSE (CERRAR) | Sin cambio en el estado |
| | | | Apertura de la puerta | Sin cambio en el estado |
| | | | Cierre de la puerta | Sin cambio en el estado |
| | | | Apertura de puerta a medio camino | La puerta se cierra en el límite CLOSE (CERRAR) |
| | | | La puerta se detuvo durante el ciclo de apertura o cierre | La puerta se cierra en el límite CLOSE (CERRAR) |
| | | Se presiona momentáneamente el botón STOP (DETENER) | Operador en el límite OPEN (ABRIR) | Sin cambio en el estado (reciclar TTC) |
| | | | Operador en el límite CLOSE (CERRAR) | Sin cambio en el estado |
| | | | Apertura de la puerta | Se detiene la puerta y activa TTC |
| | | | Cierre de la puerta | Se detiene la puerta y activa TTC |
| | | | Apertura de puerta a medio camino | Sin cambio en el estado (reciclar TTC) |
| | | | La puerta se detuvo durante el ciclo de apertura o cierre | Sin cambio en el estado (reciclar TTC) |
| | Control remoto de un solo botón programado como control remoto de un solo botón (Single Button Control, SBC) | Se presiona el botón | Operador en el límite OPEN (ABRIR) | Sin cambio en el estado (reciclar TTC) |
| | | | Operador en el límite CLOSE (CERRAR) | La puerta se abre al límite OPEN (ABRIR) o a medio camino y activa el TTC |
| | | | Apertura de la puerta | Se detiene la puerta y activa TTC |
| | | | Cierre de la puerta | La puerta invertirá automáticamente su recorrido al límite OPEN (ABRIR) o a medio camino y activa el TTC |
| | | | Apertura de puerta a medio camino | La puerta se abre al límite OPEN (ABRIR) y activa el TTC |
| | | | La puerta se detuvo durante el ciclo de apertura | La puerta se cierra en el límite CLOSE (CERRAR) |
| | | | La puerta se detuvo durante el ciclo de cierre | La puerta se abre al límite OPEN (ABRIR) o a medio camino y activa el TTC |
| | Controlador de pared de un solo botón (cableado) | Se presiona el botón | Operador en el límite OPEN (ABRIR) | La puerta se cierra en el límite CLOSE (CERRAR) |
| | | | Operador en el límite CLOSE (CERRAR) | La puerta se abre al límite OPEN (ABRIR) o a medio camino y activa el TTC |
| | | | Apertura de la puerta | Se detiene la puerta y activa TTC |
| | | | Cierre de la puerta | La puerta invertirá automáticamente su recorrido al límite OPEN (ABRIR) o a medio camino y activa el TTC |
| | | | Apertura de puerta a medio camino | La puerta se abre al límite OPEN (ABRIR) |
| | | | La puerta se detuvo durante el ciclo de apertura | La puerta se cierra en el límite CLOSE (CERRAR) |
| | | | La puerta se detuvo durante el ciclo de cierre | La puerta se abre al límite OPEN (ABRIR) o a medio camino y activa el TTC |
| | | Se mantiene presionado el botón (presión constante) | Apertura de la puerta | Sin cambio en el estado o a medio camino y activa TTC |
| | myQ® Smart Facility Access | Se presiona OPEN (ABRIR) | Operador en el límite OPEN (ABRIR) | Sin cambio en el estado (reciclar TTC) |
| | | | Operador en el límite CLOSE (CERRAR) | La puerta se abre al límite OPEN (ABRIR) o a medio camino y activa TTC |
| | | | Apertura de la puerta | Sin cambio en el estado |
| | | | Cierre de la puerta | La puerta invertirá automáticamente su recorrido al límite OPEN (ABRIR) o a medio camino y activa el TTC |
| | | | Apertura de puerta a medio camino | La puerta se abre al límite OPEN (ABRIR) y activa el TTC |
| | | | La puerta se detuvo durante el ciclo de apertura o cierre | La puerta se abre al límite OPEN (ABRIR) o a medio camino y activa el TTC |
| | | Se presiona CLOSE (CERRAR) | Operador en el límite OPEN (ABRIR) | La puerta se cierra en el límite CLOSE (CERRAR) |
| | | | Operador en el límite CLOSE (CERRAR) | Sin cambio en el estado |
| | | | Apertura de la puerta | Sin cambio en el estado |
| | | | Cierre de la puerta | Sin cambio en el estado |
| | | | Apertura de puerta a medio camino | La puerta se cierra en el límite CLOSE (CERRAR) |
| | | | La puerta se detuvo durante el ciclo de apertura o cierre | La puerta se cierra en el límite CLOSE (CERRAR) |

# Programación adicional

## RESTABLECIMIENTO DE LOS VALORES PREDETERMINADOS DE FÁBRICA

1. Mantenga presionados los botones ENTER/STOP (INGRESAR/DETENER) y DOWN (BAJAR) durante cuatro segundos para acceder al menú del sistema.

   ***NOTA:*** *Suelte los botones una vez que la pantalla esté en blanco.*

2. Desplácese hasta "SYSTEM SETTINGS" (AJUSTES DEL SISTEMA) y presione el botón ENTER/STOP (INGRESAR/DETENER).
3. En la pantalla de contraseña, pulse el botón UP (SUBIR) o DOWN (BAJAR) y Enter (Ingresar) para introducir la contraseña 326.
4. Desplácese hasta "RESET FAC. DEF" (RESTABLECIMIENTO A LOS VALORES PREDETERMINADOS DE FÁBRICA), pulse ENTER (INGRESAR) y, a continuación, ENTER (INGRESAR) para guardar.

Una vez hecho esto, desconecte y vuelva a conectar la alimentación de la unidad. Tras el restablecimiento, el dispositivo volverá al menú de puesta en marcha rápida para la configuración del operador.

***NOTA:*** *myQ, Wi-Fi y los transmisores no se borrarán.*

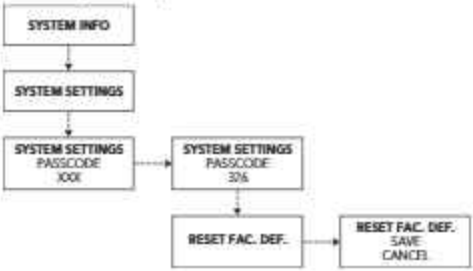


## RESTABLECIMIENTO DE MANTENIMIENTO/RESTABLECER CICLOS

***NOTA: SOLAMENTE un instalador de puertas certificado*** *deberá realizar los procedimientos de RESTAURACIÓN DE CICLOS y de MANTENIMIENTO COMPLETO. Luego de completar el reemplazo de piezas o el mantenimiento de los componentes del sistema de subpuertas y el sistema:*

1. Mantenga presionados los botones ENTER/STOP (INGRESAR/DETENER) y DOWN (BAJAR) durante cuatro segundos para acceder al menú del sistema.

   ***NOTA:*** *Suelte los botones una vez que la pantalla esté en blanco.*

2. Para ingresar al menú MAINTENANCE (MANTENIMIENTO), desícese hasta "SYSTEM SETTINGS" (AJUSTES DEL SISTEMA) y presione el botón ENTER/STOP (INGRESAR/DETENER).
3. En la ventana de contraseña, presione el botón UP (ARRIBA) o DOWN (ABAJO), e ingrese la contraseña 326. Una vez ingresado el código de la contraseña, presione el botón ENTER/STOP (INGRESAR/DETENER) una vez más.
4. Desícese hasta el menú MAINTENANCE (MANTENIMIENTO) y presione el botón ENTER/STOP (INGRESAR/DETENER).
5. Para confirmar que el mantenimiento esté completo, seleccione MAINTENANCE COMPLETE (MANTENIMIENTO COMPLETO) > CONFIRM MAINTENANCE OK? > (¿CONFIRMAR MANTENIMIENTO?) > SAVE (GUARDAR).
6. Para restaurar los ciclos después de completar el mantenimiento, seleccione MAINTENANCE RESET CYCLES (CICLOS DE RESTABLECIMIENTO DE MANTENIMIENTO) > SAVE (GUARDAR).
7. Para modificar los ciclos objetivos para el mantenimiento, seleccione MAINTENANCE CYCLES (CICLOS DE MANTENIMIENTO) y presione el botón UP (ARRIBA) o DOWN (ABAJO) para ajustar el número de ciclo deseado. Presione el botón ENTER/STOP (INGRESAR/DETENER) para asignar el número de ciclo deseado.

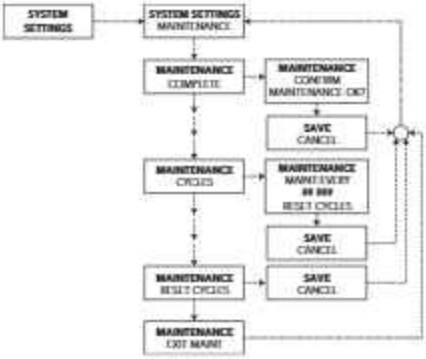


***NOTA:*** *Cuando se alcanzan los ciclos de mantenimiento configurados, el sistema no impedirá el movimiento de la puerta.*

# Programación adicional

## Entradas programables

- El controlador contiene cuatro entradas programables que pueden configurarse para aceptar varios dispositivos de entrada diferentes.
- Navegue a través de los menús a SYSTEM SETTINGS (AJUSTES DEL SISTEMA) (ingrese la contraseña) hasta PROG INPUTS (PROGRAMAR ENTRADAS). Seleccione INP1, INP2, INP3 o INP4.
- Seleccione una función de la lista. Presione Enter (Ingresar).
- Seleccione una polaridad de la lista. Presione Enter (Ingresar).

***Opciones de funciones:***
Entrada del Sensor/Borde no monitoreada

- Entrada del distribuidor de elevador (normalmente detector de bucle, manguera de pedal, lector de tarjetas)
- Desactivación del temporizador
- FSTS

## Radio

El controlador tiene un receptor de radio Security+ 2.0® incorporado, que puede programar hasta 90 dispositivos de control remoto y hasta 30 dispositivos de entrada sin llave.

## Programación de controles remotos Security+ 2.0 y dispositivos myQ

1. Seleccione SYSTEM SETTINGS (AJUSTES DEL SISTEMA) desde el menú principal (ingrese la contraseña: 326)
2. Seleccione CONNECTIVITY (CONECTIVIDAD).
3. Seleccione una de las opciones: Learn myQ Devices (Aprender dispositivos myQ) o Remotes (Controles remotos).
4. El operador indicará que se está aprendiendo el accesorio seleccionado.
5. Repita según sea necesario para cualquier otro dispositivo y control remoto.

***Nota: Los controles remotos no pueden mover la puerta mientras se accede a los menús de programación. Salga de los menús antes de probar los controles remotos.***

***Nota: Para funciones como Rapid Learn, se requieren controles remotos Security+ 2.0®. Consulte la sección "Accesorios" de este manual para obtener una lista de accesorios compatibles con Security+ 2.0®.***

***Nota: Escanee el siguiente código QR para ver las instrucciones completas sobre los transmisores remotos y teclados Security+ 3.0 compatibles.***

## Programación de controles remotos Security+ 3.0 Max

**PRECAUCIÓN: Durante el aprendizaje de este control remoto en un operador MAXUM, la puerta puede MOVERSE durante la programación y la validación. Asegúrese de que el área esté despejada.**

Los controles remotos Security+ 3.0® MAX están configurados de forma predeterminada con el nuevo protocolo, Security+ 3.0®. Como MAXUM utiliza Security+ 2.0®, siga los pasos a continuación para configurar un control remoto Security+ 3.0® MAX en modo de programación y aprender a usar MAXUM.

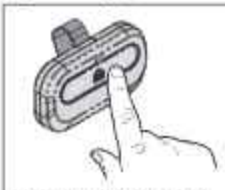

Prdel contresione y sueltol remote el bo 6 voteción es dentro de 4 segundos. El to LED rpermanecojo del cerá encontrol rendidoemo.

IMosa ndtoesn gpac tpomeesslo mnaádso e rpeemquoetoñ odse dmeal nceomat rol sLIEmDu ritoájone pae nrmasatnae qzucea el ednecnetrnod dideo 6 ( psoegr ulon gdeonse).ral.

1. Ponga el control remoto SP3 MAX en modo de programación siguiendo el método que se muestra en la Figura 1, según su control remoto SP3. Cuando el LED del control remoto SP3 esté en rojo fijo, el modo de programación está activado correctamente.
2. En el control remoto de pared Maxum LCD, acceda al menú manteniendo pulsados simultáneamente los botones CERRAR (flecha ABAJO) y DETENER durante 3 segundos.
3. Seleccione CONFIGURACIÓN DEL SISTEMA e introduzca la contraseña 326
4. Vaya a CONECTIVIDAD, luego APRENDIZAJE, seleccione CONTROLES REMOTOS y, por último, SBC.
5. La pantalla mostrará "APRENDIZAJE SBC".
6. En el control remoto SP3 MAX, pulse el botón deseado DOS VECES. El control remoto de pared MAXUM LCD mostrará "SBC aprendido" y el LED rojo parpadeará intermitentemente.

   ***IMPORTANTE: Pulse el botón aprendido una vez en el control remoto SP3 MAX después de que el LED rojo parpadee dos veces para bloquear y salir del modo de programación.***
7. En el control remoto de pared MAXUM LCD, pulse simultáneamente los botones DETENER y ABRIR (flecha ARRIBA) para volver a la pantalla de inicio.
8. Verifique la programación: Presione el botón recién programado en el control remoto SP3 MAX para confirmar que se ha programado correctamente con el operador. Una programación correcta moverá la puerta donde está instalado el operador. Si la programación no es correcta, repita los pasos del 1 al 10.

   ***NOTA: Si la aplicación requiere un control remoto de 3 botones para la función ABRIR/CERRAR/PARAR, se recomienda encarecidamente NO usar el control remoto SP3 MAX. En su lugar, utilice el 813LMXMC para una compatibilidad total y una programación sencilla con MAXUM. El control remoto adecuado para ABRIR/CERRAR/PARAR con 3 botones es el 813LMXMC. El 813LMXMC es Security+ 2.0 y es totalmente compatible con los operadores MAXUM.***

# Programación adicional

## Reinicio de controles remotos y dispositivos myQ®

1. Ingrese en el menú y navegue hasta SYSTEM SETTINGS (AJUSTES DEL SISTEMA), e introduzca la contraseña.
2. Navegue hasta CONNECTIVITY (CONECTIVIDAD).
3. Ingrese en el submenú UNLEARN (OLVIDAR).
   - Para olvidar los controles remotos, seleccione REMOTES (CONTROLES REMOTOS).
   - Para olvidar los dispositivos myQ, seleccione MYQ DEVICES (DISPOSITIVOS MYQ).
4. Seleccione SAVE (GUARDAR) y guarde los cambios.
5. Para salir del menú, mantenga pulsados los botones UP (SUBIR) y STOP (DETENER) del control de pared.

## Restablecimiento de los valores predeterminados

| Parámetro | Valor predeterminado |
|---|---|
| Modo de operación | C2 |
| Temporizador de cierre | 0 s |
| Parada a mitad de camino | Desactivado |
| Sistema de alerta de mantenimiento | Desactivado/Habilitado |
| Límites | Reiniciar |
| Opciones de batería | Restablecer (antes de FW 1.16: El fallo de CA se restablece a DOOR CLOSE [CIERRE DE PUERTA]; Batería baja se restablece a DOOR CLOSE&HOLD [CERRAR Y MANT. PUERTA]. Para FW 1.16 y posteriores: Fallo de CA se restablece a BATTERY RUN (FUNCION. DE BATERÍA); Batería baja se restablece a HOLD CLS ON CMD) |
| Entradas programables (1-4) | Olvidado |
| Velocidad regulada por el usuario | Velocidad máxima. |
| Credenciales Wi-Fi | Aprendido |
| SKU/ID de modelo | Aprendido (se puede cambiar en el menú de mantenimiento) |
| Dispositivo(s) monitoreado(s) LiftMaster | Borrado de la memoria (debe desconectarse antes del reinicio) |
| Dispositivo(s) de monitor de tensión del cable | |
| Intervalo del contador de servicio | 5000 ciclos |
| Contador de ciclos absolutos | Sin reiniciar |
| Alarma | Restablecer a "ON" (ENCENDIDO) |

AVISO: Este dispositivo cumple con la parte 15 de las reglas de la FCC y de equipos RSS exentos de licencia de Innovación, Ciencia y Desarrollo Económico de Canadá. El funcionamiento está sujeto a las siguientes dos condiciones: (1) este dispositivo no puede causar interferencia dañina, y (2) este dispositivo debe aceptar toda interferencia recibida, incluso la que puede causar un funcionamiento indeseado.

Los cambios o las modificaciones a esta unidad que no sean aprobados en forma expresa por la parte responsable del cumplimiento pueden invalidar el permiso del usuario para operar el equipo.

Este dispositivo debe instalarse para asegurarse de mantener una distancia mínima de 20 cm (8 in). entre los usuarios/transeúntes y el dispositivo.

Este dispositivo se probó, y se halló que cumple con los límites de un dispositivo digital de clase A, de acuerdo con la parte 15 de las reglas de la FCC y de la norma ICES de Industry Canada. Estos límites están diseñados para brindar una protección razonable contra la interferencia dañina en una instalación comercial. Este equipo genera, utiliza y puede emitir energía de radiofrecuencia y, si no se instala y utiliza de acuerdo con las instrucciones, puede causar interferencias perjudiciales en las radiocomunicaciones. Sin embargo, no existe garantía de que no ocurra interferencia en una instalación en particular. Si este equipo efectivamente causa interferencia dañina a la recepción de radio o televisión, lo cual puede determinarse apagando y encendiendo el equipo, se recomienda al usuario que trate de corregir la interferencia realizando uno o varios de los siguientes pasos:

Cambiar de dirección o de lugar la antena receptora.

Aumentar la separación entre el equipo y el receptor.

Conectar el equipo en un tomacorriente en un circuito diferente de donde esté conectado el receptor.

Consultar al concesionario o a un técnico de radio/TV con experiencia para que le ayude.

# Programación adicional

## Conexión Wi-Fi

Siga las instrucciones siguientes para emparejar el operador:

1. Presione los botones "STOP/ENTER" (DETENER/INGRESAR) y "DOWN" (BAJAR) al mismo tiempo durante más de 3 segundos para ingresar en el menú del operador.
2. Desplácese a "SYSTEM SETTINGS" (CONFIGURACIÓN DEL SISTEMA) con los botones "UP" (SUBIR) y "DOWN" (BAJAR) y presione "ENTER" (INGRESAR). Se le indicará que introduzca la contraseña para el operador.
3. Ingrese 326 como contraseña.
4. Desplácese hasta "CONNECTIVITY" (CONECTIVIDAD) y presione "ENTER" (INGRESAR).
5. Presione "ENTER" (INGRESAR) una vez más para seleccionar "CONNECTIVITY LEARN" (APRENDER CONECTIVIDAD).
6. Desplácese hacia abajo a "LEARN WIFI" (APRENDER WIFI) y presione "ENTER" (INGRESAR). El operador estará ahora en el modo de aprendizaje.
7. En su propio dispositivo (laptop, tablet o smartphone), vaya a la configuración de Wi-Fi de su dispositivo y busque la red Wi-Fi llamada myQ-nnn donde nnn son los últimos 3 números de serie de su operador. Seleccione esa red Wi-Fi.
8. Una vez que su dispositivo (laptop, tablet o smartphone) esté conectado al operador, abra el navegador y diríjase a setup.myqdevice.com o ingrese la dirección IP, que es 192.168.1.1, en su dispositivo y siga las instrucciones.

## Reinicio de las credenciales de Wi-Fi

1. Ingrese en el menú y navegue hasta SYSTEM SETTINGS (AJUSTES DEL SISTEMA), e introduzca la contraseña.
2. Navegue hasta CONNECTIVITY (CONECTIVIDAD).
3. Ingrese en el submenú UNLEARN (OLVIDAR).
4. Navegue hasta WI-FI.
5. Seleccione SAVE (GUARDAR) y guarde los cambios.
6. Para salir del menú, mantenga pulsados los botones up (subir) y stop (detener) del control de pared.

## myQ® Smart Facility Access

myQ® Smart Facility Access le permite controlar todos sus puntos de acceso en la instalación desde la aplicación del sitio web myQ® desde cualquier lugar. Monitoree y controle sus puertas de acceso vehicular, ubicaciones de compuertas de entrada e incluso posiciones de acoplamiento desde una plataforma universal. La tecnología myQ® utiliza una señal de 900 MHz o una conexión Wi-Fi para comunicarse de manera segura desde sus dispositivos conectados a accesorios activados para myQ® o directamente a una red Wi-Fi.

## Configuración de una cuenta de myQ® Smart Facility Access

***NOTA:*** *Si ya tiene una cuenta myQ®, su cuenta myQ® Business™ tendrá la misma contraseña.*

Hicimos que el proceso de configuración de la cuenta resulte más fácil que nunca. Es completamente un método de autoservicio. Vaya a Account.myQ.com y comience el proceso.

1. Seleccione Country (país), Name (nombre), email (correo electrónico) y cree una contraseña.
2. Verifique el correo electrónico con un código de 4 dígitos.
3. Seleccione Property Manager (Administrador de propiedad) o Partner (Socio).
4. Para crear una instalación en myQ®, seleccione el tipo de propiedad, el nombre de la propiedad y la información del administrador de la propiedad. Ya puede acceder a su tablero de control y a todas las demás características de myQ®.
5. Configure la instalación y agregue usuarios y grupos para brindar acceso a la instalación (consulte la ayuda disponible en myQ® Business™).
6. Recibirá un correo electrónico de bienvenida de LiftMaster. Acepte la invitación y regístrese o inicie sesión en su cuenta.
7. Configure la instalación y agregue usuarios y grupos para brindar acceso a la instalación (consulte la ayuda disponible en myQ® Business™).
8. Siga las indicaciones en pantalla para conectar el operador de puerta de velocidad variable y los dispositivos adicionales.

***NOTA:*** **Una vez finalizada la programación, pruebe todos los dispositivos de protección contra atrapamiento, a partir de las instrucciones de la página 33.**

# Kit de accesorios de relés auxiliares (AUXREL)

## Configuración del adaptador de relé

### RELÉS AUXILIARES

- **Interruptores de los relés auxiliares:** Establezca los interruptores de AUX RELAY (RELÉS AUXILIARES) según sea necesario para obtener la función deseada tal como se muestra a continuación.
- **Entrada J6:** El bus comunicador se conecta con la tarjeta de control, la tarjeta de expansión o la tarjeta del adaptador de relés.
- **Entrada J7:** El bus comunicador se conecta con la tarjeta de control, la tarjeta de expansión o la tarjeta del adaptador de relés.
- **AUX24:** Suministra +24 VCC hasta 1 A a los accesorios cableados.

**⚠⚠ ADVERTENCIA**

Para evitar posibles lesiones GRAVES o la MUERTE, tenga en cuenta lo siguiente:

- Desconecte la alimentación eléctrica ANTES de realizar CUALQUIER ajuste o mantenimiento, o de agregar accesorios.
- Un técnico con autorización para prestar servicios de este tipo es quien DEBE realizar CUALQUIER tipo de mantenimiento.

La tarjeta de expansión y la tarjeta del adaptador de relés brindan contactos de relé normalmente abiertos (NO) y normalmente cerrados (NC) para el control de dispositivos externos y para la conexión de fuentes de alimentación de Clase 2 y de baja tensión (42 VCC [34 VCA] y 5 A como máximo) únicamente. Función de activación del contacto del relé determinada por los ajustes del interruptor.

| AJUSTE DEL RELÉ AUXILIAR | AJUSTES DEL INTERRUPTOR | | | RELÉ AUXILIAR 1 | RELÉ AUXILIAR 2 |
|---|---|---|---|---|---|
| | 1 | 2 | 3 | | |
| Apagado (sin seleccionar función) | OFF (APAGADO) | OFF (APAGADO) | OFF (APAGADO) | El relé siempre está apagado. Utilice este ajuste de Relé auxiliar para conservar la energía de la batería. | |
| Interruptor de límite de apertura | OFF (APAGADO) | OFF (APAGADO) | ON (ENCENDIDO) | Se activa en el límite de apertura. Úselo con el SAMS (Sistema de Gestión de Acceso a la Secuencia, junto con la puerta). | |
| Interruptor de límite de cierre | OFF (APAGADO) | ON (ENCENDIDO) | OFF (APAGADO) | Se activa cuando no está en el límite de cierre. Para una indicación sonora o visual adicional, conecte una luz externa (baja tensión). | |
| Movimiento de la puerta | OFF (APAGADO) | ON (ENCENDIDO) | ON (ENCENDIDO) | Se enciende cuando el motor está en marcha. Para una indicación sonora o visual adicional, conecte un timbre o una luz externa (baja tensión). | |

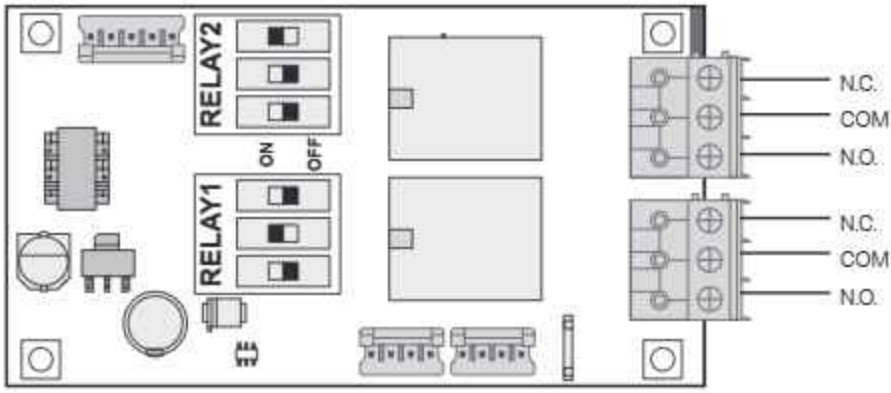


AUXREL: tarjeta del adaptador de relés

# Controlador de cableado iDock para el operador LiftMaster Maxum

## ⚠ ADVERTENCIA

Para evitar posibles LESIONES GRAVES o la MUERTE, tenga en cuenta lo siguiente:

- Un técnico capacitado en sistemas de puertas DEBE realizar TODO mantenimiento o revisión.
- Desconecte la alimentación eléctrica (incluida la batería de respaldo, si se suministra) ANTES de realizar CUALQUIER ajuste o mantenimiento.
- NO vuelva a conectar la alimentación eléctrica hasta que se le indique.

El operador de puerta comercial necesita un accesorio que brinde el estado de la puerta a través de los relés de salida. Si su máquina no cuenta con el accesorio de tarjeta de relé, se necesitará el número de pieza AUXREL. Vea las instrucciones suministradas en el kit para más información:

Imagen de referencia n.º 1

Establecer los interruptores del relé 2 del dispositivo en Off (Apagado), Off (Apagado), On (Encendido)

Establecer los interruptores del relé 1 del dispositivo en Off (Apagado), On (Encendido), Off (Apagado)

# Controlador de cableado iDock para el operador LiftMaster Maxum (continuación)

| Conexiones eléctricas | |
|---|---|
| **Controladores iDOCK con terminales pequeñas** | **Controladores iDOCK con una terminal grande** |
| 1. Quite el puente amarillo instalado de fábrica, el cableado en el iDock conectado en las terminales: | |
| 2. En los terminales 20, 21, 29 y 30 | 2. En los terminales 30, 31, 51 y 52 |
| 3. Se necesitarán un total de 4 cables (calibre de 18 a 22) entre la tarjeta AUXREL y el controlador iDock | |
| 4. Termine el cableado del AUXREL de Liftmaster en el controlador iDock con ayuda de la Figura A que se encuentra a continuación. | 4. Termine el cableado del AUXREL de Liftmaster en el controlador iDock con ayuda de la Figura B que se encuentra a continuación. |
| Límite de apertura<br>a. Terminal 21 = Relé 2, común<br>b. Terminal 29 = Relé 2, NA<br>Límite de cierre<br>c. Terminal 20 = Relé 1, común<br>d. Terminal 30 = Relé 1, NC | Límite de apertura<br>a. Terminal 30 = Relé 2, común<br>b. Terminal 51 = Relé 2, NA<br>Límite de cierre<br>c. Terminal 31 = Relé 1, común<br>d. Terminal 52 = Relé 1, NC |
| 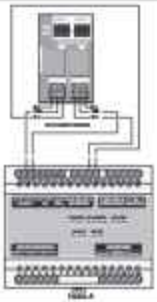 | 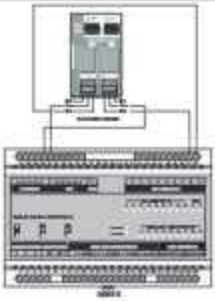 |

| Operación de prueba de tarjeta pequeña | |
|---|---|
| **Tarjeta de terminal pequeña: Operación de límite del auxiliar** | **Controlador de terminal grande: Operación de límite del auxiliar** |
| 1. Después de realizadas las conexiones, reactive de forma segura el equipo. | |
| 2. Con la puerta en la posición cerrada | |
| 3. El LED n.º 4 de ENTRADA DE CC de la tarjeta de terminal iDock debería mostrar un verde sólido | 3. El LED n.º 9 de ENTRADA DE CC de la tarjeta de terminal iDock debería mostrar un verde sólido |
| | 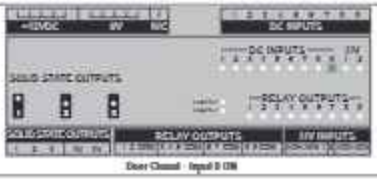 |
| 4. Con la puerta en posición de abertura | |
| 5. El LED n.º 3 de ENTRADA DE CC de la tarjeta de terminal iDock debería mostrar un verde sólido | 5. El LED n.º 8 de ENTRADA DE CC de la tarjeta de terminal iDock debería mostrar un verde sólido |
| | 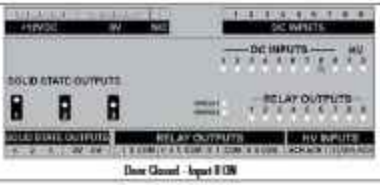 |

# Controlador de cableado iDock para el operador LiftMaster Maxum (continuación)

## Apertura, cierre y detención del cable entre el controlador iDOCK y MAXUM

Pase 4 cables (calibre de 18 a 22) entre el operador iDock y el LiftMaster Maxum. Realice el cableado con el cuadro de terminal y la Figura C que aparece a continuación:

| Comando | Terminales | |
|---|---|---|
| | MAXUM | iDOCK |
| Abrir | Abrir | 3 |
| Cerrar | Cerrar | 2 |
| Detener | Detener | 1 |
| Neutro | Neutro | 4 |

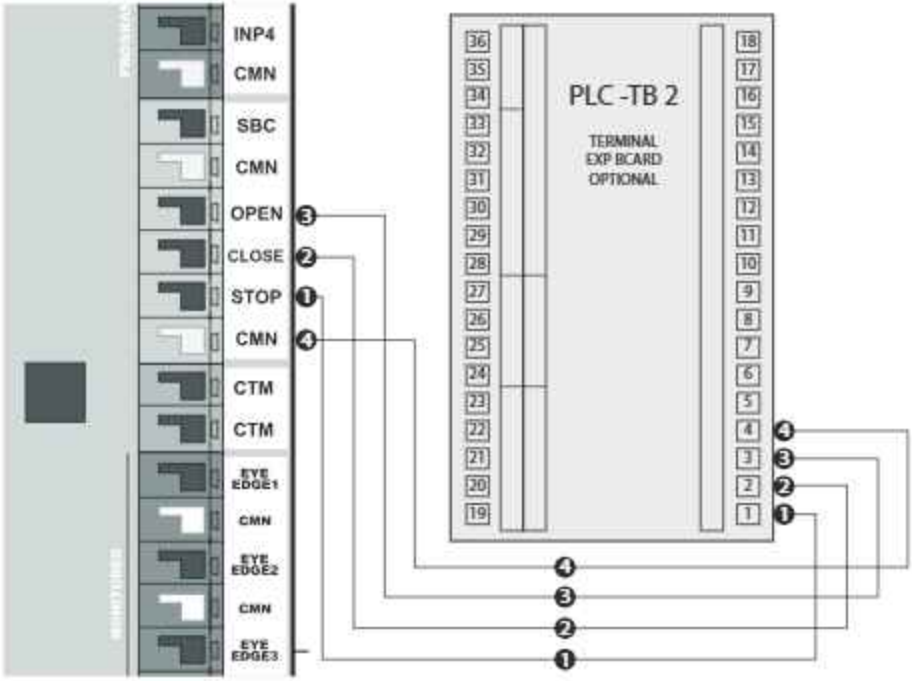

# Resolución de problemas

## Resolución de problemas adicionales

La siguiente tabla es una guía de prácticas recomendadas para la resolución de problemas del sistema, que contiene las causas potenciales y las acciones correctivas.

| Síntoma | Causas posibles | Diagnóstico | Resolución |
|---|---|---|---|
| La tarjeta principal del cabezal está apagada (ninguna luz LED está encendida ni parpadea) (continuación) | El transformador se está sobrecalentando | El transformador cuenta con un dispositivo interno de protección térmica que desconecta la alimentación de CA si se sobrecalienta.<br><br>Si se deja enfriar el transformador, la corriente alterna debería volver a conectarse y restablecer la alimentación del operador. | Por lo general, el transformador no debería sobrecalentarse. En el caso de que se sobrecaliente:<br><br>Revise el desequilibrio o la resistencia de la puerta.<br><br>Revise la temperatura ambiente y asegúrese de que está dentro de los valores nominales de funcionamiento del operador de puerta.<br><br>Asegúrese de que el aire pueda circular libremente alrededor del operador de la puerta y de que el polvo u otras materias extrañas no impidan esta circulación. |
| | Alimentación de CA ausente o fuera de rango | **Verifique el voltaje de CA de entrada:**<br>Mida el voltaje alterno entre los terminales "L1" y "L2" en el conector de entrada de la tarjeta del filtro EMI. Verifique que el voltaje esté dentro de las especificaciones.<br><br>Si está fuera de las especificaciones, consulte la resolución. | Si no hay voltaje, restablezca la alimentación del operador. Revise si hay disyuntores disparados, fusibles quemados, cableado de CA defectuoso, desconexiones abiertas, etc.<br><br>Si el voltaje está fuera de especificación, consulte con un electricista. |
| | Voltaje de entrada CA mal seleccionada (solo para modelos de 120 V o 240 V) | Compruebe si el conector del transformador está enchufado a los conectores de la tarjeta del filtro EMI marcados como "120 V" o "240 V".<br><br>Compruebe que coincide con el voltaje alterno de entrada que se le suministra al operador. | Si se aplica corriente de 240 V cuando se ha seleccionado 120 V, pueden haberse producido daños en otros componentes electrónicos del operador.<br><br>Asegúrese de que la selección de voltaje sea correcta y verifique las funciones del operador. |
| | Fusibles de entrada de CC quemados en la tarjeta principal | **Verifique los fusibles:**<br>Mida el voltaje a través de los fusibles DC IN.<br><br>Si es superior a 0.5 V, significa que están quemados. Consulte la resolución.<br><br>Los fusibles también pueden inspeccionarse visualmente. Los fusibles deben tener su elemento fusible metálico interno intacto. Si hay una rotura en el fusible, el fusible está quemado. | Reemplace **ambos** fusibles DC IN por fusibles de automoción ATO o ATC, 30 A 32 V. Ambos fusibles DC IN deben estar colocados e intactos para que el operador de puerta funcione correctamente. |
| | La tarjeta principal del cabezal está dañada | Realice esta prueba si primero **revisó los fusibles.**<br><br>Mida el voltaje continuo entre los terminales positivos y negativos "DC IN". Debería estar entre 30 y 48 voltios de CC con el motor parado.<br><br>Si hay voltaje, pero la luz LED MAIN PWR no está encendida, consulte la resolución. | Apague la alimentación de CA y desconecte las baterías (si las hubiera) durante al menos 30 segundos; luego, vuelva a conectarlas (si las hubiera) y encienda la alimentación de CA.<br><br>Si no se enciende ninguna luz LED después de desconectar la alimentación, vuelva a conectarla como se ha indicado anteriormente, pero desconecte todos los cables de la tarjeta base, excepto el cableado de alimentación principal antes de restablecer las baterías o la alimentación de CA.<br><br>Si las luces LED siguen sin encenderse, reemplace la tarjeta base.<br><br>Si se encienden después de desconectar otros dispositivos, es posible que haya un cortocircuito o una sobrecarga de un dispositivo conectado. |

# Resolución de problemas (continuación)

| Síntoma | Causas posibles | Diagnóstico | Resolución |
|---|---|---|---|
| La tarjeta principal del cabezal está apagada (ninguna luz LED está encendida ni parpadea) (continuación) | Tarjeta del filtro EMI está dañada | **Revise la tarjeta del filtro EMI:**<br>Realice esta prueba solo si primero **revisa el voltaje de CA de entrada.**<br><br>Mida el voltaje de CA en la salida de la tarjeta del filtro EMI. Mida desde el cable marrón hasta el azul. Verifique que el voltaje esté dentro de las especificaciones. | Si el voltaje de entrada está dentro de las especificaciones, pero el de salida no lo está o no existe, reemplace la tarjeta del filtro EMI. |
| | El transformador está dañado | **Revise el transformador:**<br>Realice esta prueba solo si primero revisó la tarjeta del filtro EMI.<br><br>Desconecte el devanado de salida del transformador desde los rectificadores y mida el voltaje de CA mediante dicho devanado.<br><br>Debería estar entre 22 y 55 voltios de CA. Si está fuera de rango, consulte la resolución. | Si el voltaje es demasiado alto o demasiado bajo, revise que la selección del voltaje de entrada 120 V/240 V sea correcta.<br><br>Si no hay voltaje: tiene protección térmica para desconectar automáticamente el voltaje de entrada si el transformador se sobrecalienta. Si el transformador está caliente, déjelo enfriar y vuelva a realizar la prueba.<br><br>Si el transformador está frío y sigue sin haber voltaje reemplácelo. |
| | Cableado o conexiones defectuosas | Inspeccione todas las conexiones y el cableado de la tarjeta del filtro EMI, el transformador, los rectificadores y los terminales DC IN de la tarjeta principal. Asegúrese de que no haya conexiones sueltas, cables cortados, aislantes rotos, etc.<br>Verifique que el cableado coincida con el diagrama de cableado. | Repare cualquier problema que haya con el cableado o las conexiones. |
| | Rectificador defectuoso | **Revise el rectificador:**<br>Si se verifica el transformador y todo el cableado, pero sigue sin haber voltaje en los terminales de entrada de CC de la tarjeta principal, lo más probable es que los rectificadores estén averiados.<br><br>Si dispone de un medidor eléctrico con función de comprobación de diodos, podrá revisar cada uno de los 4 diodos internos de los rectificadores de puente:<br><br>1) Revise cada diodo en la dirección de avance y verifique que conduzcan con una caída de ~ 1V o menos<br><br>2) Revise cada diodo en la dirección inversa y verifique que no conduzcan (el medidor leerá lo mismo que los cables desconectados) | Reemplace los rectificadores que estén defectuosos.<br><br>Los tornillos de montaje del rectificador deben estar lo suficientemente apretados para garantizar un buen contacto térmico con el chasis a través de la almohadilla de interfaz térmica. Sin embargo, el tornillo del rectificador no debe estar demasiado apretado porque podría dañarse. La interfaz entre el rectificador y el chasis no debe tener ninguna sustancia extraña, así se podrá instalar un nuevo rectificador. |
| | Cortocircuito o sobrecarga en el dispositivo conectado a la tarjeta principal | Apague la alimentación y desconecte las baterías de la tarjeta base. Desconecte todo el cableado de la tarjeta principal excepto la alimentación principal.<br><br>Restablezca la alimentación y verifique que las luces LED se enciendan.<br><br>Vuelva a conectar el cableado a la tarjeta principal un dispositivo a la vez para ver si algún dispositivo hace que la tarjeta principal no encienda las luces LED. | Si se detecta un problema en algún dispositivo, es posible que esté defectuoso y deba repararse o reemplazarse según sea necesario. |

# Resolución de problemas (continuación)

| Síntoma | Causas posibles | Diagnóstico | Resolución |
|---|---|---|---|
| El control de pared LCD está apagado o no funciona (la pantalla no muestra nada o está apagada, y el control de pared no responde) (continuación) | Hay muchos controles de pared LCD conectados a un único operador. | Sin embargo, solo se admite un control de pared LCD por operadora. Compruebe que solo hay uno conectado a los terminales WALL CTRL de la tarjeta principal del cabezal. | Desconecte todos los controles de pared LCD adicionales y conecte solo uno.<br><br>Si se desean estaciones de control adicionales, utilice en su lugar el SBC o los terminales OPEN (ABRIR), CLOSE (CERRAR) y STOP (PARAR). |
| | El control de pared está conectado a terminales incorrectos en la tarjeta principal del cabezal. | Confirme que el cableado del control de pared está conectado a los terminales WALL CTRL de la tarjeta principal del cabezal. | Mueva el cableado de control de pared a los terminales WALL CTRL. |
| | No llega corriente a la tarjeta principal del cabezal | Revise que la luz LED MAIN PWR está encendida en la tarjeta base. Si no se enciende, es posible que la tarjeta base no tenga corriente. | Siga la resolución de problemas del síntoma "La tarjeta principal del cabezal está apagada". |
| | Circuito de control de pared en cortocircuito | **Realice una prueba de cortocircuito en el control de pared:**<br>Apague y encienda el operador.<br><br>Revise la luz LED WALL CTRL en la tarjeta principal del cabezal.<br><br>Si está apagada, la tarjeta base detecta un cortocircuito en los terminales WALL CTRL y el control de pared se desactiva. | Apague la alimentación de CA y desconecte las baterías (si las tiene). Retire el cableado del control de pared de los terminales de la tarjeta principal. Restablezca las baterías y la alimentación de CA.<br><br>Si sigue apagada, es posible que haya un cortocircuito interno en la tarjeta principal. Reemplace la tarjeta principal.<br><br>Si parpadea, hay un cortocircuito en el cableado del control de pared o en el control de pared. Vuelva a conectar el cableado a la tarjeta principal. Desconecte el control de pared del cableado. Repita la prueba.<br><br>Si parpadea, hay un cortocircuito en el control de pared. Reemplace el control de pared.<br><br>Si la luz LED está apagada, hay un cortocircuito en el cableado. Revise el cableado y resuelva el problema. |
| | Mala conexión entre el cableado y el control de pared | Inspeccione visualmente las conexiones del cableado a los terminales de tornillo del control de pared. Los cables deben intercalarse entre el tornillo y las almohadillas metálicas expuestas de la placa de circuitos. Asegúrese de que la parte aislada del cable no quede atrapada entre el tornillo y la placa de circuito. | Repare cualquier problema observado durante la inspección. |
| | No hay salida de voltaje de los terminales WALL CTRL de la tarjeta principal del cabezal | **Verifique los terminales WALL CTRL de la tarjeta principal:**<br>Desconecte los cables del control de pared. Mida el voltaje de CC en los terminales WALL CTRL.<br><br>Debería estar entre 11 y 15 V de CC. | Si no hay voltaje o está fuera de rango, desconecte la alimentación del operador y desconecte las baterías si las hay. Espere 30 segundos y, luego, vuelva a conectar las baterías y la alimentación de CA.<br><br>Si el fallo persiste, reemplace la tarjeta base. |

# Resolución de problemas (continuación)

| Síntoma | Causas posibles | Diagnóstico | Resolución |
|---|---|---|---|
| El control de pared LCD está apagado o no funciona<br>(la pantalla no muestra nada o está apagada, y el control de pared no responde)<br>(fin) | Cableado defectuoso | Realice esta prueba después de revisar los terminales WALL CTRL de la tarjeta principal.<br><br>Revise el cableado del control de pared: Desconecte los cables del control de pared y mida el voltaje de CC en el cableado en el extremo cercano al control de pared.<br><br>Si no está entre 11 y 13 voltios de CC, el cableado está defectuoso. | Si no hay voltaje o está fuera de rango, desconecte la alimentación del operador y desconecte las baterías si las hay. Espere 30 segundos y, luego, vuelva a conectar las baterías y la alimentación de CA.<br><br>Si el fallo persiste, reemplace o repare el cableado del control de pared. |
| | Control de pared defectuoso | Realice esta prueba después de verificar el cableado del control de pared.<br><br>Revise el voltaje en el control de pared: Con un voltímetro, pruebe si hay 12 VCC en los terminales de tornillo de la parte trasera del control de pared. Si hay 12 V y el control de pared no está activo, quiere decir que está averiado.<br><br>Si no hay 12 V solo cuando el control de pared está conectado, puede tener un cortocircuito interno. | Reemplace el control de pared defectuoso. |
| Los fusibles de entrada de CC de la tarjeta principal se funden inmediatamente después del encendido | Cables sueltos o metal están en contacto con la tarjeta base | Inspeccione visualmente la caja electrónica. Revise si hay objetos metálicos o cables pelados que puedan estar tocando inadvertidamente la tarjeta principal. | Evite que los objetos metálicos o cables pelados entren en contacto con la tarjeta base. Desconecte la alimentación, reemplace los fusibles y vuelva a conectar la alimentación. |
| | Cortocircuito interno en la tarjeta base | Desconecte la alimentación de CA. Desconecte todo el cableado de la tarjeta principal excepto el cableado de alimentación DC IN. Reemplace los fusibles y vuelva a conectar la alimentación. Si los fusibles siguen fundiéndose inmediatamente, el fallo está en la tarjeta principal. | Reemplace la tarjeta principal |
| La puerta se mueve en la dirección equivocada cuando pulsa los botones arriba/abajo | Modo de montaje inverso mal configurado (límites inversos) | Revise el ajuste del modo de montaje inverso (límites inversos) | Asegúrese de que el ajuste sea correcto |
| | Cableado de los terminales de apertura y cierre intercambiados<br>(no se aplica al control de pared LCD) | Revise que el botón de apertura está conectado al terminal OPEN (ABRIR) y que el botón de cierre está conectado al terminal CLOSE (CERRAR). | Repare el cableado. |
| (SOLO se aplica a las unidades con batería de respaldo)<br>La unidad informa que está alimentada por batería aunque haya corriente alterna | Problemas con la alimentación de CA | Desconecte las baterías y revise si la tarjeta principal del cabezal se apaga. | Si la tarjeta principal del cabezal pierde alimentación, deje las baterías desconectadas y siga las instrucciones de la sección "La placa principal del cabezal está apagada". |
| | Voltaje de entrada CA mal seleccionada (solo para modelos de 120 V o 240 V) | Compruebe si el conector del transformador está enchufado a los conectores de la tarjeta del filtro EMI marcados como "120 V" o "240 V".<br><br>Compruebe que coincide con el voltaje alterno de entrada que se le suministra al operador. | Tenga en cuenta que si se aplica un voltaje incorrecto al operador, pueden haberse producido daños en los componentes electrónicos.<br><br>Asegúrese de que la selección de voltaje es correcta y verifique las funciones del operador. |
| | Alimentación de CA está fuera de rango | **Verifique el voltaje de CA de entrada:** Mida el voltaje alterno entre los terminales "L1" y "L2" en el conector de entrada de la tarjeta del filtro EMI. Verifique que el voltaje esté dentro de las especificaciones.<br><br>Si está fuera de las especificaciones, consulte la resolución. | Asegúrese de que el circuito que alimenta el operador sea de la clase de voltaje correcta para él (por ejemplo, 120 V, 240 V o 480 V).<br><br>Si el voltaje está fuera de especificación para el circuito, consulte con un electricista. |

# Resolución de problemas (continuación)

| Síntoma | Causas posibles | Diagnóstico | Resolución |
|---|---|---|---|
| La puerta funciona lentamente o a media velocidad | Control de pared desconectado o dañado | Si no hay comunicación con el control de pared, el sistema funcionará a media velocidad. | Se recomienda encarecidamente conectar el control de pared LCD.<br><br>Si se desea hacer funcionar el sistema sin un control de pared, temporal o permanentemente, el sistema puede volver a funcionar a toda velocidad si reemplaza el cableado del control de pared por un cable puente.<br><br>Si tiene colocado el control de pared, pero no funciona, consulte "El control de pared LCD está apagado o no funciona". |
| El operador se apaga a pesar de estar conectada la batería de reserva | Baterías gastadas o agotadas | Bajo voltaje de la batería. | Deje que las baterías se recarguen. Reemplace las baterías gastadas. Se deben reemplazar a la vez. No mezcle baterías nuevas con viejas. |
| | Fusibles de batería fundidos en la tarjeta base | Inspeccione visualmente los fusibles de la batería o revise la continuidad. | Si los fusibles están quemados, reemplácelos. |
| El operador funciona momentáneamente, pero se detiene en el modo de aprendizaje de límite | Fallo en el cableado del decodificador | Inspeccione el cable del decodificador para ver si está desconectado, mal conectado, cortado, etc. | Repare cualquier problema detectado en el cableado del decodificador. |
| | Fallo del decodificador o fallo de la interfaz del decodificador | Vaya al proceso de aprendizaje de límite. El número que se muestra en el modo de aprendizaje de límite de puerta es la posición del decodificador.<br><br>Mueva la puerta varios centímetros en cualquier dirección y suelte el botón. El número debería cambiar.<br><br>Asegúrese de cancelar los cambios o establecer el límite de nuevo cuando haya terminado. | Si la posición del decodificador no cambia con el movimiento de la puerta, es probable que algo suceda con el decodificador, el cableado del decodificador y la tarjeta principal del cabezal. Revise si los tres presentan daños visibles.<br>Intente apagar y volver a los valores de fábrica.<br>Reemplace o repare los componentes presuntamente defectuosos. |
| No hay movimiento del motor; no se pueden establecer límites durante la puesta en marcha. El control de pared muestra CHECK STOP CIRCT (VERIFICAR EL CIRCUITO DE PARADA). | El circuito de entrada STOP (DETENER) está abierto debido a un problema de cableado. | Verifique si hay fallas en el cableado. | Si no se utiliza la entrada STOP (DETENER), coloque un cable de puente entre la entrada y el terminal CMN. |
| | | Todos los dispositivos del circuito de parada deben utilizar contactos cerrados y estar conectados en serie entre STOP (DETENER) y CMN. El circuito abierto significa STOP (DETENER), mientras que el circuito cerrado significa GO (DESPLAZAR). | Si se utiliza la entrada STOP (DETENER), corrija los problemas de cableado con los dispositivos del circuito de parada. |
| | El botón STOP (DETENER) se atascó en los puestos de control<br>(no aplica al control de pared LCD, que no causa este error). | Verifique que no se haya atascado ningún botón de detención. | Repare todos los botones de detención que funcionen mal. |
| | Falló la entrada STOP (DETENER) (tarjeta principal defectuosa). | Desenchufe todos los cables conectados a la entrada STOP (DETENER). Conecte un cable de puente corto entre la entrada STOP (DETENER) y los terminales CMN para realizar una pequeña prueba. El mensaje CHECK STOP CIRCT (VERIFICAR EL CIRCUITO DE PARADA) debería desaparecer. Si no lo hace, hay un problema con la tarjeta principal. | Apague el operador con el cable de detención en su lugar y verifique si el problema persiste.<br><br>Si el problema no se resuelve, reemplace la tarjeta principal. |

# Resolución de problemas (continuación)

| Síntoma | Causas posibles | Diagnóstico | Resolución |
|---|---|---|---|
| (SOLO 2200)<br>Una sola o una combinación de las siguientes fallas:<br>F04 (UNAUTH STOP) o F10 (Up Force) o F11 (Down Force) y movimiento limitado de la puerta | Freno atascado<br>Freno bloqueado | Para verificar el bloqueo del freno, tire de la cadena de contrapeso de freno y solicite una acción de la puerta a través del control de pared.<br><br>Los errores ya no se muestran, y la puerta se mueve según lo previsto. | Reemplace el freno |
| (SOLO 2200)<br>Sin fallas y movimiento limitado de la puerta | | Abra ebox y compruebe los terminales de freno en la tarjeta principal.<br>(La bobina no recibe corriente) | Terminales de freno correctamente conectadas en la tarjeta principal |

Si ocurre un error, la pantalla inactiva se reemplazará por una pantalla que muestra el código de error y una descripción del error.

Los mensajes de error se originan en una de tres categorías:

- Accionamiento del motor y circuitos de potencia
- Códigos de control de la puerta relacionados con el motor y el decodificador
- Códigos de opción relacionados a los accesorios que se utilizan con el operador industrial de corriente continua.

Consulte la tabla de códigos de error que aparecen a continuación para determinar la causa y la acción correctora. Dependiendo del tipo de error, podría requerirse una interacción del usuario para borrar el error. Se cierra la ventana de error una vez despejado/corregido el error.

| Código | Mensaje en pantalla | Descripción | Causas posibles | Diagnóstico | Resolución |
|---|---|---|---|---|---|
| | AJUSTE PUERTA | Se muestra en el modo de aprendizaje de límite.<br><br>El decodificador requiere cierto movimiento antes de poder determinar la posición al encenderse. Una vez determinada correctamente la posición, se mantendrá hasta que se pierda la alimentación. | La puerta no se ha movido desde el último ciclo de alimentación. | Tras el encendido inicial, aparecerá este mensaje en el menú de aprendizaje de límite si no se ha producido ningún otro movimiento. | Mueva la puerta ligeramente en cualquier dirección con los botones arriba o abajo del control de pared. Desaparecerá el mensaje "MOVE THE DOOR" ("MUEVA LA PUERTA").<br>Si la puerta no se mueve, o se mueve y se detiene, consulte los pasos de resolución de problemas para F04 UNAUTHORIZED STOP.<br>Si la puerta se mueve sin problemas, pero el mensaje "MOVE THE DOOR" ("MUEVA LA PUERTA") sigue en pantalla, consulte los pasos de resolución de problemas para F91 ENCODER. |
| F01 | F01 CLOSE LIMIT | La puerta se movió más allá de la posición extrema inferior. | El operador ha sido elevado manualmente por debajo de la posición extrema inferior (solo aplica para modelos con elevadores y ejes de unión). | Revise la posición de puerta u operador con elevador manual. | Vuelva a poner la posición dentro de los límites normales. Ajuste los límites de posición de la puerta si es necesario. |
| | | | La puerta cae o se desplaza hacia abajo cuando el operador está parado. | Revise si hay un desequilibrio excesivo de la puerta hacia abajo. | Vuelva a equilibrar la puerta<br>Reemplace los resortes rotos<br>Asegúrese de que se utilicen los resortes y tambores correctos |

# Resolución de problemas (continuación)

| Código | Mensaje en pantalla | Descripción | Causas posibles | Diagnóstico | Resolución |
|---|---|---|---|---|---|
| F02 | F02 OPEN LIMIT | La puerta se movió más allá de la posición extrema superior. | El operador se ha elevado manualmente por encima del límite de posición superior (solo aplica para modelos con elevadores y ejes de unión). | Revise la posición de puerta u operador con elevador manual. | Vuelva a poner la posición dentro de los límites normales. Ajuste los límites de posición de la puerta si es necesario. |
| | | | La puerta se desplaza hacia arriba cuando el operador está parado. | Revise si hay un desequilibrio excesivo de la puerta hacia arriba. | Vuelva a equilibrar la puerta Asegúrese de que se utilicen los resortes y tambores correctos |
| F04 | F04 UNAUTH. STOP (continuación) | No se detectó movimiento del motor cuando el operador intentaba moverlo. | La puerta ha encontrado una obstrucción u otro atasco mecánico. | Revise que la puerta no esté obstruida. Compruebe que el sistema mecánico se mueve correctamente y sin bloqueos ni resistencia excesiva. | Retire el obstáculo. |
| | | | Cable del motor desconectado o fallo de cableado. | Verifique que el cable del motor está completamente enchufado a la tarjeta principal del cabezal. Asegúrese de que el cable del motor está intacto y en buen estado. | Asegúrese de que el conector del motor esté bien asentado. Repare cualquier problema con el cableado. Si el cableado no se puede reparar, reemplace el motor. |

# Resolución de problemas (continuación)

| Código | Mensaje en pantalla | Descripción | Causas posibles | Diagnóstico | Resolución |
|---|---|---|---|---|---|
| F04 | F04 UNAUTH. STOP (fin) | No se detectó movimiento del motor cuando el operador intentaba moverlo. | Escobillas del motor desgastadas | La resistencia de CC del motor debe ser inferior a 3 ohmios. Si es superior a 3 ohmios, es posible que las escobillas no mantengan el contacto con el conmutador interno del motor. | Reemplace el motor<br><br>Reemplace las escobillas del motor (solo para modelos de servicio ampliado) |
| | | | Fallo del accionamiento del motor de la tarjeta principal del cabezal | Mida el voltaje de CC en los terminales del motor en la tarjeta principal. En estado de reposo, el voltaje debe ser 0.<br><br>Activar el operador de puerta con apertura/cierre.<br><br>El voltaje puede variar en un amplio rango, desde varios voltios hasta unos 40 voltios de CC. | Si no hay voltaje durante la activación, revise si hay otros códigos de avería y repárelos según sea necesario. Si no hay otros códigos de avería, desconecte y vuelva a intentarlo.<br><br>Si el fallo persiste, restablezca los ajustes de fábrica y vuelva a configurar los operadores.<br><br>Si el fallo persiste, reemplace la tarjeta principal. |
| | | | Fallo en el cableado del decodificador | Inspeccione el cable del decodificador para ver si está desconectado, mal conectado, cortado, etc. | Repare cualquier problema detectado en el cableado del decodificador. |
| | | | Fallo del decodificador o fallo de la interfaz del decodificador | Vaya al proceso de aprendizaje de límite. El número que se muestra en el modo de aprendizaje de límite de puerta es la posición del decodificador.<br><br>Mueva la puerta varios centímetros en cualquier dirección y suelte el botón. El número debería cambiar.<br><br>Asegúrese de cancelar los cambios o establecer el límite de nuevo cuando haya terminado. | Si la posición del decodificador no cambia con el movimiento de la puerta, es probable que algo suceda con el decodificador, el cableado del decodificador y la tarjeta principal del cabezal. Revise si los tres presentan daños visibles, intente apagar y volver a los valores de fábrica. Reemplace o repare los componentes presuntamente defectuosos. |
| | | | Se ha producido un fallo en el accionamiento del motor | Revise otros códigos de avería. | Revise otros códigos de avería y realice la resolución del problema según sea necesario. |
| | | (SOLO 2200: freno) No se detectó movimiento del motor cuando el operador intentaba mover el motor. Se puede establecer junto con F10/F11/F12/F13. | Freno atascado cerrado | Freno atascado cerrado | Conecte el arnés de cables al principal |
| | | | Falla de cableado | Verifique si hay un circuito abierto o un cortocircuito. Desconecte el arnés de la tarjeta principal y realice una prueba de continuidad | Si se detecta una falla de cableado, reemplace |
| F08 | F08 NO CONFIG | No se ha encontrado la configuración o se ha restablecido la configuración de fábrica. | El operador nuevo no está configurado | Si el operador es nuevo, entonces no está hecha la configuración. | Configure el operador según el proceso normal. |
| | | | El operador se restableció de fábrica desde el menú | Si el operador se restablece de fábrica, ya no habrá una configuración hecha. | Configure el operador según el proceso normal. |

# Resolución de problemas (continuación)

| Código | Mensaje en pantalla | Descripción | Causas posibles | Diagnóstico | Resolución |
|---|---|---|---|---|---|
| F10 (Código de error incorporado a partir de FW v1.0) | F10 Up Force | El operador detectó una condición de sobrecorriente moviéndose en dirección ascendente. Detecta la resistencia y detiene el movimiento de la puerta | El operador detectó un aumento de amperios/corriente en dirección ascendente fuera del umbral especificado. | | |
| | | | Velocidad de la puerta mal ajustada. Es necesario ajustar la velocidad de la puerta | Pantallas del control de pared<br>MODO: ----- O<br>Falla F10 | Cambie la velocidad en el menú System Settings (Ajustes del sistema).<br><br>Mantenga pulsado el botón Down & Enter (Abajo e Ingresar) y suéltelo cuando la pantalla se quede en blanco. Seleccione System Settings (Ajustes del sistema) --> Door Motion (Movimiento de la puerta) --> Door Speed (Velocidad de la puerta).<br><br>Seleccione la velocidad de la puerta deseada, guarde los cambios y realice un ciclo de puerta. |
| | | | Operador incorrecto para el peso de la puerta | Verifique que el peso real de la puerta esté dentro del valor nominal del operador. Consulte la tabla de pesos de la puerta del operador en el manual | Obtenga e instale el operador correcto según las especificaciones de peso de la puerta |
| | | | Rueda dentada de la puerta incorrecta | Verifique que se esté utilizando la rueda dentada correcta. Consulte la tabla de ruedas dentadas en el manual | Obtenga e instale la rueda dentada correcta |
| | | | Puerta desequilibrada | Desconecte la puerta del operador y revise manualmente que la puerta esté equilibrada | Equilibre la puerta correctamente |
| | | | Los resortes de empuje superan la tensión | Si la unidad tiene resortes de empuje, inspeccione visualmente la tensión de los resortes de empuje en la puerta | Reaprenda los límites con un máximo de 1.5 pulgadas en los resortes de empuje |
| | | | Resistencia mecánica de la puerta<br>- Resortes desgastados, guías, rodillos, tambores, arrastre de bordes, CTM, panel de la puerta doblado/dañado | Inspeccione visualmente y compruebe que los componentes mecánicos de la puerta no arrastren, tiren o atasquen la puerta | Retire o repare cualquier obstrucción mecánica de arrastre, tirón o atasco |
| | | | Bajo voltaje en L1/L2 | Verifique que el voltaje en los cables L1/L2 cumple con las especificaciones de corriente/voltaje del operador. Consulte la tabla "Electrical Rating" (Clasificación eléctrica) | Si el voltaje no cumple con las especificaciones, póngase en contacto con un electricista autorizado |

# Resolución de problemas (continuación)

| Código | Mensaje en pantalla | Descripción | Causas posibles | Diagnóstico | Resolución |
|---|---|---|---|---|---|
| F11 (Código de error incorporado a partir de FW v1.0) | F11 Down Force | El operador detectó una condición de sobrecorriente moviéndose en dirección descendente. Detectará la obstrucción e invertirá la puerta para abrirla. | El operador detectó un aumento de amperios/corriente en dirección descendente fuera del umbral especificado. | | |
| | | | Velocidad de la puerta mal ajustada. Es necesario ajustar la velocidad de la puerta | Pantallas del control de pared<br>MODO: ----- O<br>Falla F11 | Cambie la velocidad en el menú System Settings (Ajustes del sistema).<br>Mantenga pulsado el botón Down & Enter (Abajo e Ingresar) y suéltelo cuando la pantalla se quede en blanco. Seleccione System Settings (Ajustes del sistema) --> Door Motion (Movimiento de la puerta) --> Door Speed (Velocidad de la puerta).<br>Seleccione la velocidad de la puerta deseada, guarde los cambios y realice un ciclo de puerta. |
| | | | Operador incorrecto para el peso de la puerta | Verifique que el peso real de la puerta esté dentro del valor nominal del operador. Consulte la tabla de pesos de la puerta del operador en el manual | Obtenga e instale el operador correcto según las especificaciones de peso de la puerta |
| | | | Rueda dentada de la puerta incorrecta | Verifique que se esté utilizando la rueda dentada correcta. Consulte la tabla de ruedas dentadas en el manual | Obtenga e instale la rueda dentada correcta |
| | | | Puerta desequilibrada | Desconecte la puerta del operador y revise manualmente que la puerta esté equilibrada | Equilibre la puerta correctamente |
| | | | Los resortes de empuje superan la tensión | Si la unidad tiene resortes de empuje, inspeccione visualmente la tensión de los resortes de empuje en la puerta | Reaprenda los límites con un máximo de 1.5 pulgadas en los resortes de empuje |
| | | | Resistencia mecánica de la puerta<br>- Resortes desgastados, guías, rodillos, tambores, arrastre de bordes, CTM, panel de la puerta doblado/dañado | Inspeccione visualmente y compruebe que los componentes mecánicos de la puerta no arrastren, tiren o atasquen la puerta | Retire o repare cualquier obstrucción mecánica de arrastre, tirón o atasco |
| | | | Bajo voltaje en L1/L2 | Verifique que el voltaje en los cables L1/L2 cumple con las especificaciones de corriente/voltaje del operador. Consulte la tabla "Electrical Rating" (Clasificación eléctrica) | Si el voltaje no cumple con las especificaciones, póngase en contacto con un electricista autorizado |
| | | | Miller Edge instalado y tarda más en reaccionar/responder. Fuerza de bajada activada antes de la inversión de Miller Edge. (El operador está funcionando como se diseñó, la condición está en Miller Edge) | Retire Miller Edge y verifique el falso positivo | Reemplace con el borde Liftmaster o mantenga Miller Edge teniendo en cuenta que F11 puede ser un falso positivo. El control de pared solo mostrará dos estados: Conectado o Faltante. |

# Resolución de problemas (continuación)

| Código | Mensaje en pantalla | Descripción | Causas posibles | Diagnóstico | Resolución |
|---|---|---|---|---|---|
| F12 (FW v 1.10 y adelante) | F12 OVERLOAD UP | El operador detectó una sobrecarga de corriente en dirección UP/OPEN (SUBIR/ABRIR). | Operador con peso de puerta incorrecto | Verifique que el peso real de la puerta esté dentro de las especificaciones del operador.<br>Consulte la tabla de pesos de la puerta del operador en el manual. | Solicite/Obtenga el operador con la capacidad de peso correcta |
| | | | Rueda dentada de la puerta incorrecta | Verifique que se esté utilizando la rueda dentada correcta.<br>Consulte la tabla de ruedas dentadas en el manual. | Obtenga e instale la rueda dentada correcta |
| | | | Puerta desequilibrada | Desconecte la puerta del operador y verifique manualmente si la puerta esté equilibrada en los 3 puntos diferentes del recorrido. | Equilibre la puerta correctamente |
| | | | Los resortes de empuje superan la tensión | Si la unidad tiene resortes de empuje, inspeccione visualmente la tensión de los resortes de empuje en la puerta. | Reaprenda los límites con un máximo de 1.5 pulgadas en los resortes de empuje |
| | | | Resistencia mecánica de la puerta (signos de desgaste en resortes, guías, rodillos, tambores y CTM, y torceduras o daños en el panel de la puerta). | Inspeccione visualmente y compruebe que los componentes mecánicos de la puerta no arrastren, tiren o atasquen la puerta. | Repare cualquier fallo mecánico, atascamiento o arrastre |
| | | | Bajo voltaje en L1/L2 | Verifique que el voltaje de las patas L1/L2 esté dentro de las especificaciones actuales del operador.<br>Consulte la tabla "Electrical Rating" (Calificación eléctrica). | Si el voltaje no cumple con las especificaciones, comuníquese con un electricista autorizado |

# Resolución de problemas (continuación)

| Código | Mensaje en pantalla | Descripción | Causas posibles | Diagnóstico | Resolución |
|---|---|---|---|---|---|
| F13 (FW v 1.10 y adelante) | F13 OVERLOAD DOWN | El operador detectó una sobrecarga de corriente en dirección DOWN/ CLOSE (BAJAR/ CERRAR). | Operador con peso de puerta incorrecto | Verifique que el peso real de la puerta esté dentro de las especificaciones del operador. Consulte la tabla de pesos de la puerta del operador en el manual. | Solicite/Obtenga el operador con la capacidad de peso correcta |
| | | | Rueda dentada de la puerta incorrecta | Verifique que se esté utilizando la rueda dentada correcta. Consulte la tabla de ruedas dentadas en el manual. | Obtenga e instale la rueda dentada correcta |
| | | | Puerta desequilibrada | Desconecte la puerta del operador y verifique manualmente si la puerta esté equilibrada en los 3 puntos diferentes del recorrido | Equilibre la puerta correctamente |
| | | | Límite de cierre excesivo | El límite de cierre es excesivo y ejerce presión sobre el suelo | Reaprenda los límites de CLOSE (CERRAR) y asegúrese de que la puerta no se deforme/ doble o ejerza presión excesiva sobre el suelo |
| | | | Resistencia mecánica de la puerta (signos de desgaste en resortes, guías, rodillos, tambores y CTM, y torceduras o daños en el panel de la puerta). | Inspeccione visualmente y verifique que los componentes mecánicos de la puerta no arrastren, tiren ni atasquen la puerta. | Repare cualquier fallo mecánico, atascamiento o arrastre |
| | | | Bajo voltaje en L1/L2 | Verifique que el voltaje de las patas L1/L2 esté dentro de las especificaciones actuales del operador. Consulte la tabla "Electrical Rating" (Calificación eléctrica) | Si el voltaje no cumple con las especificaciones, comuníquese con un electricista autorizado |
| F14 | F14 SET LIMITS | Las posiciones extremas no se fijaron ni almacenaron. | Nunca se fijaron límites fuera de la caja | El nuevo producto no tiene ningún límite establecido. | Revise los límites de la puerta. |
| | | | Los ajustes se han restablecido o invalidado desde el menú | Error F14. | Vuelva a revisar los límites de la puerta. |

# Resolución de problemas (continuación)

| Código | Mensaje en pantalla | Descripción | Causas posibles | Diagnóstico | Resolución |
|---|---|---|---|---|---|
| F19 | F19 SYSTEM ID | El ID del sistema no está configurado en el sistema. La tarjeta principal del cabezal necesita el ID del sistema para que el operador funcione correctamente. (Solo tarjetas de kits de servicio) | El ID del sistema está desconfigurado (reemplazo de la tarjeta de servicio) | Error F19. | Utilice el control de puerta LCD para configurar el ID del sistema en el menú.<br><br>Asegúrese de que el ID del sistema se ha elegido correctamente. **Es posible que el operador no funcione correctamente si el ID de sistema elegido no coincide con el operador.** |
| F23 | F23 OVERTEMP | La temperatura del circuito de accionamiento del motor es demasiado alta. El mensaje se muestra hasta que el circuito se enfría. | Desequilibrio de la puerta o resistencia excesiva | Inspeccione la puerta para ver si está desequilibrada o tiene una resistencia excesiva. | Repare o corrija las condiciones que provocan un desequilibrio o resistencia excesivos de la puerta. |
| | | | Flujo de aire o refrigeración deficientes | Asegúrese de que hay suficiente espacio de ventilación a los lados, por encima y por debajo del operador.<br><br>Revise si hay polvo u otros residuos cerca o detrás del PCBA que restrinjan el flujo de aire o la refrigeración. | Repare cualquier restricción del flujo de aire que haya alrededor o dentro del operador para mejorar la refrigeración de los componentes electrónicos. |
| | | | Temperatura ambiente demasiado alta | Mida la temperatura ambiente cerca del cabezal cuando se produzca el sobrecalentamiento. Compárelo con la especificación de rango de temperatura del producto. | El producto debe utilizarse dentro del intervalo de temperatura de funcionamiento especificado, de lo contrario, puede haber riesgo de daños para el operador. |
| | | | Arrastre excesivo del reductor de engranajes o del motor | Compruebe que el motor y la caja de engranajes giran libremente y con suavidad cuando se desconectan de la puerta. | Repare los problemas detectados o reemplace los componentes defectuosos o desgastados que produzcan una resistencia excesiva. |
| | | | La tarjeta principal del cabezal está dañada | Si el fallo OVERTEMP nunca desaparece, incluso cuando el componente electrónico se ha enfriado, la tarjeta principal puede estar defectuosa. | Reemplace la tarjeta principal. |
| | | | Motor defectuoso que consume una corriente excesiva | Si el motor se calienta en exceso o no gira suavemente cuando recibe alimentación, podría tener un problema. | Reemplace el motor. |

# Resolución de problemas (continuación)

| Código | Mensaje en pantalla | Descripción | Causas posibles | Diagnóstico | Resolución |
|---|---|---|---|---|---|
| F26 | F26 OVER VOLT | El circuito de accionamiento del motor detectó una condición de sobretensión. | Voltaje de entrada CA mal seleccionada (solo para modelos de 120 V o 240 V) | Compruebe si el conector del transformador está enchufado a los conectores de la tarjeta del filtro EMI marcados como "120 V" o "240 V".<br><br>Compruebe que coincide con el voltaje alterno de entrada que se le suministra al operador. | Si se aplica corriente de 240 V cuando se ha seleccionado 120 V, pueden haberse producido daños en otros componentes electrónicos del operador.<br><br>Asegúrese de que la selección de voltaje sea correcta y verifique las funciones del operador. |
| | | | El desequilibrio de la puerta provoca la regeneración del motor | Inspeccione la puerta si está desequilibrada o tiene los resortes rotos. | Repare o corrija las condiciones que provocan un desequilibrio excesivo de la puerta |
| | | | Alimentación de CA está fuera de rango | Verifique el voltaje de CA de entrada:<br>Mida el voltaje alterno entre los terminales "L1" y "L2" en el conector de entrada de la tarjeta del filtro EMI. Verifique que el voltaje esté dentro de las especificaciones.<br><br>Si está fuera de las especificaciones, consulte la resolución. | Asegúrese de que el circuito que alimenta el operador sea de la clase de voltaje correcta para él (por ejemplo, 120 V, 240 V o 480 V).<br><br>Si el voltaje está fuera de especificación para el circuito, consulte con un electricista. |
| F31<br>F32<br>F33 | F31 WC OPEN HELD<br>F32 WC CLOSE HELD<br>F33 WC STOP HELD | Los botones del control de pared se mantienen pulsados o están atascados durante al menos 1 minuto. | Botones del control de pared atascados | Compruebe que todos los botones vuelven al estado normal al soltarlos. | Repare, limpie o reemplace los botones o controles que se atasquen según sea necesario. |
| | | | Cableado defectuoso | Inspeccione el cableado del control de pared a la tarjeta principal y los terminales del control de pared | Repare los fallos de cableado detectados |
| | | | Control de pared LCD defectuoso | Cambie el control de pared por una unidad conocida. | Si el control de pared conocido resuelve el problema, el fallo es del control de pared anterior. |
| | | | La tarjeta principal del cabezal está dañada | Retire todos los accesorios de los terminales OPEN/CLOSE/STOP/SBC (ABRIR/CERRAR/DETENER/SBC). Asegúrese de que el control de pared se reemplace por una unidad conocida para el diagnóstico. | Intente apagar y encender el operador y restaurar los valores predeterminados de fábrica.<br>Si los problemas persisten, reemplace el PCBA principal del cabezal. |
| F34 | F34 SBC HELD | Botón SBC de entrada pulsado/bloqueado durante al menos 2 minutos. | Cortocircuito o circuito abierto en el cableado del dispositivo de entrada. | Inspeccione el cableado en los terminales del SBC para ver si hay un cortocircuito o un circuito abierto | Corrija las fallas de cableado |

# Resolución de problemas (continuación)

| Código | Mensaje en pantalla | Descripción | Causas posibles | Diagnóstico | Resolución |
|---|---|---|---|---|---|
| F35<br>F36<br>F37 | F35 OPEN HELD<br>F36 CLOSE HELD<br>F37 STOP HELD | Botón de entrada pulsado/ bloqueado durante al menos 2 minutos. | Cortocircuito o circuito abierto en el cableado del dispositivo de entrada. | Inspeccione el cableado en los terminales OPEN/ CLOSE/STOP (ABRIR/ CERRAR/DETENER) para ver si hay un cortocircuito o un circuito abierto | Corrija las fallas de cableado |
| | | | Accesorio defectuoso conectado a los terminales OPEN/ CLOSE/STOP (ABRIR/CERRAR/ DETENER) | Desconecte los accesorios de los terminales | Si el problema se resuelve cuando desconecta otros accesorios externos, es posible que haya un problema con el cableado, con un accesorio defectuoso o con un accesorio incompatible |
| | | | Botón del dispositivo de entrada atascado | Compruebe que todos los botones vuelvan al estado normal al soltarlos | Repare, limpie o reemplace los botones o controles que se atasquen según sea necesario |

# Resolución de problemas (continuación)

| Código | Mensaje en pantalla | Descripción | Causas posibles | Diagnóstico | Resolución |
|---|---|---|---|---|---|
| F41<br>F44<br>F47 | F41 EYE/ EDG1 BLK<br>F44 EYE/ EDG2 BLK<br>F47 EYE/ EDG3 BLK | Los sensores/ bordes 1, 2 y 3 monitoreados están bloqueados por 3 minutos o más. | La obstrucción de la puerta bloquea el sensor o está en contacto con el borde | Verifique si hay una obstrucción. | Si hay obstrucciones, quítelas. |
| | | | Entrada de sensores/borde mal configurada | Revise la configuración del sistema en el menú para comprobar la configuración del tipo de dispositivo para la entrada. | Asegúrese de que el tipo de dispositivo de protección contra atrapamiento coincida con el que está instalado |
| | | | Se está utilizando un dispositivo de protección contra atrapamiento no aprobado | Asegúrese de que el dispositivo de protección contra atrapamiento esté aprobado para su uso con el operador | Reemplace el dispositivo de protección contra atrapamiento por uno aprobado para el operador |
| | | | Sensores fotoeléctricos desalineados | Revise la alineación. | Si los sensores están desalineados, corrija la alineación. |
| | | | Fallo en el cableado del emisor fotoeléctrico | Verifique que el emisor fotoeléctrico está encendido y cableado correctamente. La luz LED del emisor está encendida. | Corrija los fallos de cableado. |
| | | | Borde de tipo resistivo tiene cortocircuito o un cable produce cortocircuito | Revise si hay cortocircuitos en el cableado o en el borde resistivo. | Corrija todos los fallos de cableado. |
| | | | La luz solar provoca el bloqueo del sensor fotoeléctrico | No deje que se filtre luz solar en el receptor y vea si el sensor fotoeléctrico sigue bloqueado. | La resolución de este problema puede ser difícil. Cambiar el emisor y el receptor suele aliviar el problema, pero otras veces solo provoca que el problema surja en otro momento. |
| | | | Sensores fotoeléctricos o borde dañados | Cambie el dispositivo de protección contra atrapamiento por un dispositivo conocido<br><br>Un borde resistivo que funcione correctamente debe medir entre 8 y 14 kOhmios en estado normal sin obstrucciones | Si funciona un dispositivo de protección contra atrapamiento conocido, sustituya el dispositivo de protección contra atrapamiento defectuoso |
| | | | Tarjeta principal del cabezal dañada | Cambie el dispositivo de protección contra atrapamiento por uno conocido y conéctelo directamente a la tarjeta principal del cabezal | Si la tarjeta principal sigue sin detectar los dispositivos de protección contra atrapamiento en buen estado, que están conectados, apague y encienda el operador.<br><br>Si el problema persiste, restablezca los valores de fábrica y configure de nuevo.<br><br>Si no se solucionó, reemplace la tarjeta principal del cabezal. |

# Resolución de problemas (continuación)

| Código | Mensaje en pantalla | Descripción | Causas posibles | Diagnóstico | Resolución |
|---|---|---|---|---|---|
| F42<br><br>F45<br><br>F48 | F42 EYE/ EDG1 MIS<br><br>F45 EYE/ EDG2 MIS<br><br>F48 EYE/ EDG3 MIS | Los sensores/ bordes 1, 2 y 3 monitoreados se encendieron, pero ya no se detectan. | Algunos dispositivos de protección contra atrapamiento pueden aparecer como ausentes cuando están bloqueados, aunque estén presentes y en funcionamiento.<br>* Miller Edge<br>* CPS-OPEN4<br>Estos dispositivos no admiten el estado "Bloqueado" y no enviarán un error de bloqueo. El operador está funcionando según lo diseñado. | Consulte los errores F41/F44/ F47: Dispositivo de protección contra atrapamiento bloqueado | Asegúrese de que solo se utilicen los dispositivos de protección contra atrapamiento aprobados para su uso con el operador.<br><br>Corrija la condición de bloqueo del dispositivo de protección contra atrapamiento |
| | | | Entrada del sensor fotoeléctrico mal configurada | Revise la configuración del sistema en el menú para comprobar la configuración del tipo de dispositivo para la entrada. | Asegúrese de que el tipo de dispositivo de protección contra atrapamiento coincida con el que está instalado |
| | | | Se está utilizando un dispositivo de protección contra atrapamiento no aprobado | Asegúrese de que el dispositivo de protección contra atrapamiento esté aprobado para su uso con el operador | Reemplace el dispositivo de protección contra atrapamiento por uno aprobado para el operador |
| | | | Falla en el cableado del dispositivo de protección contra atrapamiento | Revise el estado de las luces LED en los sensores fotoeléctricos.<br><br>Revise si el cableado presenta un cortocircuito o un circuito abierto<br><br>Asegúrese de que los cables estén conectados a los terminales correctos y que la polaridad sea correcta para los dispositivos sensibles a la polaridad | Corrija los fallos de cableado. |
| | | | Sensores fotoeléctricos o borde dañados | Cambie el dispositivo de protección contra atrapamiento por un dispositivo conocido | Si funciona un dispositivo de protección contra atrapamiento conocido, sustituya el dispositivo de protección contra atrapamiento defectuoso |
| | | | Tarjeta principal del cabezal dañada | Cambie el dispositivo de protección contra atrapamiento por uno conocido y conéctelo directamente a la tarjeta principal del cabezal | Si la tarjeta principal sigue sin detectar los dispositivos de protección contra atrapamiento en buen estado, que están conectados, apague y encienda el operador.<br><br>Si el problema persiste, restablezca los valores de fábrica y configure de nuevo.<br><br>Si no se solucionó, reemplace la tarjeta principal del cabezal. |

# Resolución de problemas (continuación)

| Código | Mensaje en pantalla | Descripción | Causas posibles | Diagnóstico | Resolución |
|---|---|---|---|---|---|
| F43<br>F46<br>F49 | F43 EYE/ EDG1 BLK<br>F46 EYE/ EDG2 BLK<br>F49 EYE/ EDG3 BLK | Los sensores/bordes 1, 2 y 3 monitoreados faltaban o estaban bloqueados cuando se mandaba la orden para que la puerta se mueva. | Consulte las secciones F41/F42/ F44/F45/F47/F46 según corresponda | | |

# Resolución de problemas (continuación)

| Código | Mensaje en pantalla | Descripción | Causas posibles | Diagnóstico | Resolución |
|---|---|---|---|---|---|
| F51<br>F52<br><br>F53<br>F54<br><br>F55<br>F56<br><br>F57<br>F58 | F51 INP1 BLOCK<br>F52 INP1 CMND<br><br>F53 INP2 BLOCK<br>F54 INP2 CMND<br><br>F55 INP3 BLOCK<br>F56 INP3 CMND<br><br>F57 INP4 BLOCK<br>F58 INP4 CMND | Dispositivo de sensores/ borde no monitoreado quedaba activado por 3 minutos o más en la entrada 1/2/3/4, o se bloqueaba cuando se le solicitaba que mueva la puerta | Una obstrucción en la puerta está bloqueando un sensor/borde no monitoreado | Verifique si hay una obstrucción. | Si hay obstrucciones, quítelas. |
| | | | Entrada mal configurada | Revise la configuración del sistema en el menú para comprobar la configuración del tipo de dispositivo para la entrada. | Asegúrese de que el tipo de dispositivo coincida con el que está instalado. |
| | | | Se está utilizando un dispositivo incompatible | Las entradas 1/2/3/4 son compatibles con los dispositivos de contacto seco. Asegúrese de que el dispositivo sea de contacto seco. | Si el dispositivo no es compatible, reemplácelo por otro que sí lo sea o trasládelo a otra entrada que sí lo sea. |
| | | | Fallo en el cableado del dispositivo | Revise si el cableado presenta un cortocircuito o un circuito abierto. Asegúrese de que los cables estén conectados a los terminales correctos. | Corrija los fallos de cableado. |
| | | | Dispositivo dañado | Cambie el dispositivo de seguridad por uno conocido. | Si funciona el dispositivo conocido, reemplace el que está defectuoso. |
| | | | Tarjeta principal del cabezal dañada | Desconecte el sensor/ borde que no está monitoreado. La condición de circuito abierto equivale a un dispositivo de sensor/ borde sin obstrucción ni monitoreo. | Si la tarjeta principal sigue detectando una obstrucción aun cuando no hay un dispositivo conectado, apague y encienda el operador. Si el problema persiste, restablezca los valores de fábrica y configure de nuevo. Si no se solucionó, reemplace la tarjeta principal del cabezal. |

# Resolución de problemas (continuación)

| Código | Mensaje en pantalla | Descripción | Causas posibles | Diagnóstico | Resolución |
|---|---|---|---|---|---|
| F61 | F61 CTM FAULT | Dispositivo de monitor de tensión del cable (CTM) activado o faltante | Pérdida de tensión del cable | Verifique que los dispositivos CTM tienen la tensión de cable adecuada debajo del rodillo en el brazo, y que el rodillo está correctamente montado en el cable. Asegúrese de que los cables están correctamente enrollados en los carretes. | Si se pierde tensión en el cable, resuelva el problema con atención, compruebe que los límites están bien ajustados y controle el problema para asegurarse de que se ha resuelto. Asegúrese de que no haya algún atasco en el recorrido de la puerta que puedan aflojar los cables. |
| | | | Entrada mal configurada | Revise la configuración del sistema en el menú para comprobar la configuración de la entrada CTM. | Asegúrese de que el número configurado de dispositivos CTM coincide con el número realmente instalado. Vuelva a encender el CTM si es necesario. |
| | | | Fallo en el cableado del CTM | Revise si el cableado presenta un cortocircuito o un circuito abierto Asegúrese de que los cables estén conectados a los terminales correctos | Corrija los fallos de cableado. |
| | | | Dispositivo CTM dañado | Cambie el CTM por un dispositivo conocido O verifique el CTM con un multímetro en el rango de ohmios. Un CTM simple con la bisagra abierta debe medir 1000 Ohmios (1 kOhmio). Cuando está cerrado, debe medir en circuito abierto. | Si funciona un CTM conocido, reemplace el que está defectuoso. |
| | | | Tarjeta principal del cabezal dañada | Cambie el CTM por uno en buen estado y conéctelo directamente a la tarjeta principal del cabezal. | Si la tarjeta principal sigue sin detectar el CTM en buen estado y que está conectado, es posible que el fallo esté en la tarjeta principal. Intente apagar y encender la unidad y, en su defecto, restablezca los valores predeterminados de fábrica. Si no se solucionó, reemplace la tarjeta principal del cabezal. |
| F62 | F62 WLESS BLK | Borde inalámbrico bloqueado | La obstrucción de la puerta bloquea el sensor o está en contacto con el borde | Verifique si hay una obstrucción. | Si hay obstrucciones, quítelas. |
| | | | Se está utilizando un dispositivo de protección contra atrapamiento no aprobado | Asegúrese de que el dispositivo de protección contra atrapamiento esté aprobado para su uso con el kit de borde inalámbrico | Reemplace el dispositivo de protección contra atrapamiento por uno aprobado para su uso con el kit de borde inalámbrico |
| | | | Falla en el cableado del dispositivo de protección contra atrapamiento | Revise si el cableado presenta un cortocircuito o un circuito abierto. | Corrija los fallos de cableado. |
| | | | Borde dañado | Cambie el dispositivo de protección contra atrapamiento por un dispositivo conocido | Si funciona un dispositivo de protección contra atrapamiento conocido, sustituya el dispositivo de protección contra atrapamiento defectuoso |
| | | | Transmisor de borde inalámbrico dañado | Cambie el dispositivo de protección contra atrapamiento por un dispositivo conocido conectado directamente al transmisor | Si el borde inalámbrico sigue mostrándose bloqueado con dispositivos de protección contra atrapamiento en buen estado y conectados directamente, apague y encienda el operador y el transmisor de borde inalámbrico.<br><br>Si el problema persiste, reemplace el transmisor. |

# Resolución de problemas (continuación)

| Código | Mensaje en pantalla | Descripción | Causas posibles | Diagnóstico | Resolución |
|---|---|---|---|---|---|
| F63<br>F64 | F63 WE BLE MISS<br>F64 WE BLE MISS | El receptor de borde inalámbrico perdió las comunicaciones BLE (inalámbricas) con el borde<br>F64 - borde de dirección CLOSE (CERRAR)<br>F63 - borde de dirección OPEN (ABRIR) | Problema de emparejamiento del transmisor/ receptor | Error WE BLEM MISS | Empareje los transmisores con el receptor. |
| | | | Batería agotada en el transmisor | Revise la alimentación de la batería del transmisor. | Sustituya las baterías. |
| | | | Interferencias en la banda de 2.4 GHz | Chequee si hay otros dispositivos que utilicen la banda de 2.4 GHz y puedan causar interferencias<br><br>Si otros dispositivos de 2.4 GHz tienen problemas de interferencias (por ejemplo, auriculares Bluetooth®) es probable que haya interferencias. | Reduzca la congestión de la banda de 2.4 GHz. |
| | | | La distancia entre el emisor y el receptor es demasiado grande | Pérdida intermitente o total de la señal. | Acorte la distancia entre emisor y receptor. |
| | | | Transmisor defectuoso | Cambie los transmisores por unos conocidos y emparéjelos con el receptor. | Si el problema se resuelve con un transmisor en buen estado, sustituya el transmisor defectuoso. |
| | | | Receptor defectuoso | Cambie el receptor por otro que conozca y emparéjelo con los transmisores. | Si el problema se resuelve con un receptor conocido, sustituya el receptor defectuoso. |
| F65<br>F66 | F65 WE I2C MISS<br>F66 WE I2C MISS | El borde inalámbrico está configurado, pero la tarjeta principal del cabezal no puede comunicarse con el receptor del borde inalámbrico.<br>F66 - borde de dirección CLOSE (CERRAR)<br>F65 - borde de dirección OPEN (ABRIR) | Borde inalámbrico eliminado | Borde inalámbrico eliminado intencionalmente | Si ya no se desea el borde inalámbrico, se puede desactivar desde el menú de dispositivos de protección contra atrapamiento en el control de pared LCD. |
| | | | Cable de comunicación desconectado o dañado | Compruebe si el cable entre el receptor y la tarjeta principal del cabezal está desconectado o dañado. | Repare cualquier problema o sustituya las piezas defectuosas. |
| | | | Fallo del firmware o condición transitoria | Apague y encienda el operador por completo. Si el ciclo de alimentación no resuelve el problema, restaure los valores predeterminados de fábrica y vuelva a configurar el operador. | Si los pasos enumerados en el diagnóstico resuelven el problema, es posible que haya habido una condición transitoria, pero que se resolvió. Si el problema se produce de forma excesiva, el problema puede estar en otra parte. |
| | | | Módulo receptor defectuoso o tarjeta base del cabezal defectuosa | Sustituya el módulo receptor por una unidad en buen estado. | Si el problema se resuelve, sustituya el receptor por uno nuevo.<br><br>Si la unidad en buen estado sigue sin funcionar, sustituya la tarjeta principal del cabezal. |
| | | | Otro accesorio defectuoso en el bus de expansión I2C | Retire temporalmente otros accesorios que estén entre el receptor de borde inalámbrico y la tarjeta principal del cabezal. | Si el problema se resuelve, vuelva a añadir los accesorios uno a uno para encontrar el accesorio que causa el problema y, luego, solucione el problema de ese dispositivo. |

# Resolución de problemas (continuación)

| Código | Mensaje en pantalla | Descripción | Causas posibles | Diagnóstico | Resolución |
|---|---|---|---|---|---|
| F68 | F68 WE CRITBATT | El transmisor de borde inalámbrico tiene la batería baja | La batería del emisor de borde inalámbrico está baja | Compruebe el estado de la batería del transmisor de borde inalámbrico. | Sustituya la batería del transmisor de borde inalámbrico. |
| F89 | F89 WC DISC | Indica que no se detecta el control de pared | El control de pared está desconectado intencionalmente | Consulte la resolución. | LiftMaster recomienda encarecidamente el uso de un control de pared LCD con el operador. Este error se puede solucionar colocando un cable de puente entre los terminales WALL CTRL en el tablero principal del cabezal motor. Si se quita el puente y se vuelve a conectar un control de pared, es posible que el sistema requiera un ciclo de energía para reconocer el nuevo control de pared. (Modo sin cabeza de referencia) |
| | | | El control de pared está conectado, pero figura como apagado o no funciona | Compruebe la retroiluminación de la pantalla, el texto de la pantalla y el funcionamiento de los botones open/close/stop (abrir/cerrar/detener) del control de pared | Si el control de pared LCD no funciona correctamente, consulte el diagnóstico de avería "El control de pared LCD está apagado o no funciona". |
| F91 | F91 ENCODER | El sistema ha detectado irregularidades en las señales recibidas del decodificador | La dirección de rotación es incorrecta | Vigile el eje de salida del operador cuando ordene la apertura. Si el eje de salida gira en la dirección de cierre, entonces la dirección de rotación es incorrecta. | Asegúrese de que los cables rojo y negro del motor coinciden con el etiquetado de la tarjeta principal del cabezal que está cerca del conector del motor. Asegúrese de que el ajuste de montaje inverso es correcto. |
| | | | La falta de coincidencia de ID del sistema entre la tarjeta principal del cabezal y el chasis del operador puede hacer que no se reconozca el decodificador | Compruebe que el ID del sistema en el menú de información sobre el sistema coincide con el modelo del operador. | El ID del sistema de la tarjeta principal debe coincidir con el del operador. Las tarjetas base de repuesto del kit de servicio permiten configurar el ID del sistema mediante el menú del control de puerta LCD. Las tarjetas instaladas de fábrica no pueden tener el ID del sistema configurado manualmente. |
| | | | La puerta se desplaza hacia arriba o hacia abajo debido a que hay un desequilibrio al encender | Compruebe si hay un desequilibrio excesivo de la puerta. | Vuelva a equilibrar la puerta |
| | | | Fallo en el cableado del decodificador | Inspeccione el cable del decodificador para ver si está desconectado, mal conectado, cortado, etc. | Repare cualquier problema detectado en el cableado del decodificador. |
| | | | Fallo del decodificador o fallo de la interfaz del decodificador | Vaya al proceso de aprendizaje de límite. El número que se muestra en el modo de aprendizaje de límite de puerta es la posición del decodificador. Mueva la puerta varios centímetros en cualquier dirección y suelte el botón. El número debería cambiar. Asegúrese de cancelar los cambios o establecer el límite de nuevo cuando haya terminado. | Si la posición del decodificador no cambia con el movimiento de la puerta, asegúrese de que el ID del sistema en el menú de información sobre el sistema coincide con el operador. Si el ID del sistema coincide, pero el problema persiste, puede que haya una falla en el decodificador, el cableado del decodificador y la tarjeta principal del cabezal. Revise si los tres presentan daños visibles. Reemplace o repare los componentes presuntamente defectuosos. |

# Resolución de problemas (continuación)

| Código | Mensaje en pantalla | Descripción | Causas posibles | Diagnóstico | Resolución |
|---|---|---|---|---|---|
| F95 | F95 MOTOR COMM | Mensaje con formato no válido recibido de la MCU del motor. | Fallo en el firmware de la tarjeta principal del cabezal o daños en el hardware | El fallo proviene del interior de la tarjeta principal del cabezal. Consulte la resolución. | Apague y encienda el operador.<br><br>Si el problema persiste, restablezca los valores predeterminados de fábrica y vuelva a configurar el operador.<br><br>Si el problema persiste, sustituya el PCBA principal del cabezal. |
| F96 | F96 INTR LOCK | Se interrumpió el circuito INTR LOCK.<br><br>El circuito de accionamiento del motor se desactiva cuando el circuito INTR LOCK está abierto.<br><br>El circuito INTR LOCK está formado por los terminales de cableado INTR LOCK y el interruptor de enclavamiento de la cadena del elevador.<br><br>Los operadores sin elevador manual (O) J-Disconnect incluyen un puente para evitar las conexiones del elevador (O) del interruptor de enclavamiento J-Disconnect. | El elevador está enganchado (SÓLO modelos de elevador manual) | Compruebe que el mecanismo del elevador esté desconectado. | Tire de la cuerda verde para desenganchar el elevador. |
| | | | J-Disconnect está activado (SOLO modelos J-Disconnect) | Verifique que J-Disconnect esté desactivado | Libere completamente la cadena de contrapeso de la pared y accione la puerta mediante los mandos de botón con normalidad. |
| | | | Dispositivos INTR LOCK desconectados o faltantes | Compruebe que los dispositivos INTR LOCK estén correctamente conectados a los terminales INTR LOCK.<br>Los terminales INTR LOCK deben tener un puente colocado si no hay dispositivos conectados. | Vuelva a conectar los dispositivos INTR LOCK.<br><br>Si no se van a utilizar dispositivos INTR LOCK, coloque un puente de alambre entre ambos terminales. |
| | | | Cable del interruptor del elevador o puente del interruptor del elevador desconectado o faltante | Compruebe que el interruptor del elevador o el puente estén conectados correctamente. | Resuelva cualquier problema de cableado que tenga el cable del interruptor del elevador o el puente del interruptor del elevador. |
| | | | El dispositivo conectado a los terminales INTR LOCK está abierto o el dispositivo INTR LOCK está averiado | Revise que todos los dispositivos conectados al terminal INTR LOCK estén en estado normal y cerrados para que el operador se mueva. | Restaure los dispositivos INTR LOCK a su estado normal.<br><br>Si hay un dispositivo defectuoso, repárelo o reemplácelo. |
| | | | Fallo de cableado | Compruebe si hay fallos de circuito abierto o cortocircuito en el cableado INTR LOCK. | Si se detecta algún fallo en el cableado, repárelo. |
| | | | Tarjeta principal del cabezal dañada | Desconecte los dispositivos INTR LOCK y sustituyalos por un puente. Si el fallo desaparece, el problema no está en la tarjeta principal del cabezal. | Si la tarjeta principal sigue sin resolver el fallo con un puente conectado directamente a ella, es posible que el fallo exista en la tarjeta.<br><br>Intente apagar y encender la unidad y, en su defecto, restablezca los valores predeterminados de fábrica. Si no se solucionó, reemplace la tarjeta principal del cabezal. |
| F101 | F101 BBU LOW | La batería está presente pero descargada (el voltaje es bajo). | La batería de reserva se descarga debido a la pérdida de alimentación de CA | Compruebe que hay corriente alterna y que está dentro del rango de funcionamiento normal para el operador. | Restablezca la alimentación de CA y asegúrese de que la batería se recarga correctamente. |
| | | | La batería está gastada o ha fallado | Las baterías pueden probarse con un comprobador de baterías adecuado.<br>Las baterías más antiguas tienen más probabilidades de desgastarse, al igual que las baterías que se utilizan con frecuencia. | Sustituya las baterías.<br><br>Siempre cambie las dos baterías a la vez. No mezcle las baterías nuevas y viejas, ni utilice diferentes tipos. |

# Resolución de problemas (continuación)

| Código | Mensaje en pantalla | Descripción | Causas posibles | Diagnóstico | Resolución |
|---|---|---|---|---|---|
| F102 | F102 BBU DISCONN | La batería figura como encendida en el sistema, pero no se detecta. | La batería de reserva está desconectada | Verifique que todo el cableado de la batería esté conectado de forma segura y adecuada a los terminales correctos y con la polaridad correcta. | Repare cualquier problema de cableado. |
| | | | La batería está gastada o ha fallado | Las baterías pueden probarse con un comprobador de baterías adecuado.<br><br>Las baterías más antiguas tienen más probabilidades de desgastarse, al igual que las baterías que se utilizan con frecuencia. | Sustituya las baterías.<br><br>Siempre cambie las dos baterías a la vez. No mezcle las baterías nuevas y viejas, ni utilice diferentes tipos. |
| | | | Fusibles de batería quemados | Inspeccione visualmente los fusibles de la batería o mida la continuidad de los fusibles con un multímetro. | Si los fusibles están quemados, sustitúyalos por unos nuevos. |
| F105 | F105 AC FAIL | Fallo de CA. El sistema funciona con batería. | Corte de electricidad | Compruebe si hay voltaje en la entrada del operador. | El código de error se resolverá cuando se restablezca la alimentación |
| | | | Voltaje de entrada que está fuera de especificaciones | Compruebe si hay voltaje en la entrada del operador. | Asegúrese de que el voltaje suministrado al operador se encuentra dentro del rango de funcionamiento especificado. |
| F106 | F106 WC SHORT | Indica que el control de pared está desmontado y puenteado. | El control de pared está desconectado intencionalmente | El mensaje de error es meramente informativo. | LiftMaster recomienda encarecidamente el uso de un control de pared LCD suministrado junto con el operador. |
| | | | Cortocircuito en el cableado | Inspeccione el cableado para ver si hay cortocircuito, daños, etc. | Solucione los fallos detectados y, luego, desconecte y vuelva a conectar el operador. |
| | | | Control de pared dañado | Reemplace el control de pared por una unidad en buen estado y, luego, desconecte y vuelva a conectar el operador. | Si el problema se resuelve con un control de pared conocido, reemplace el que está defectuoso. |
| F120 | F120 MAINT DUE | El contador de mantenimiento ha alcanzado el límite preestablecido | El contador de mantenimiento ha alcanzado el límite preestablecido | Código de error F120. | Restablezca el contador de mantenimiento con el menú del control de pared. Sección de consulta: **RESTABLECIMIENTO DE MANTENIMIENTO/ RESTABLECER CICLOS** |
| F121 | F121 OVER CYCLED | Recuento alcanzado de ciclos estándar o extensos. | El operador ha sido sometido a demasiados ciclos en un corto período de tiempo. | Consulte los valores nominales de ciclo especificados para el modelo de operador instalado. | Reduzca la frecuencia de los ciclos para garantizar que está dentro de las especificaciones para el operario. |

# Mantenimiento

## Programa de mantenimiento

Para usar con el Sistema de Alerta de Mantenimiento. Verifique los intervalos indicados en la tabla siguiente.

**⚠ ADVERTENCIA**

Para evitar posibles lesiones GRAVES o la MUERTE, tenga en cuenta lo siguiente:

- Desconecte la alimentación eléctrica antes de realizar cualquier ajuste o mantenimiento.
- Un técnico capacitado en sistemas de puertas es quien DEBE realizar cualquier tipo de mantenimiento.

| Artículo | Procedimiento | Mensual | Cada 3 meses o 5,000 ciclos | Cada 6 meses o 10,000 ciclos |
|---|---|---|---|---|
| Cadena de marcha | • Verifique si hay una excesiva falta de tensión.<br>• Haga verificaciones y ajustes según sea necesario.<br>• Lubrique. | | ●♦ | |
| Ruedas dentadas | Verifique el ajuste de los tornillos de fijación. | | ● | |
| Sujetadores | Verifique y ajuste según sea requerido. | | | ● |
| Elevador manual (si corresponde) | Verifique y opere. | | | ● |
| Ejes | Verifique el desgaste y lubrique. | | ●♦ | |
| Protección monitoreada contra atrapamiento de LiftMaster | Verifique la alineación y la funcionalidad. | ● | | |

♦ Use aceite SAE 30 (nunca use grasa ni aerosol de silicona)
- No lubrique el motor. Los cojinetes del motor están clasificados para una operación continua.

● Inspeccione y brinde servicio cada vez que se observe o sospeche una avería.

Solicitud de piezas de reparación: LiftMaster.com

# Accesorios

| N.º de pieza | Descripción | Imagen | N.º de pieza | Descripción | Imagen |
|---|---|---|---|---|---|
| CPS-U | Sensores fotoeléctricos infrarrojos monitoreados de dos lados | | 65-8202<br>No se aprobó como dispositivo de protección monitoreada contra atrapamiento. | Sistema de detección de vehículos | |
| LMTBUL | Sensores fotoeléctricos de detección directa monitoreados | | 65-5202<br>No se aprobó como dispositivo de protección monitoreada contra atrapamiento. | Sistema de detección de vehículos | |
| LMRRUL | Sensores fotoeléctricos retrorreflectores monitoreados | | 100MAPS | Suministro de alimentación enchufable | |
| CPS-UN4 | Sensores fotoeléctricos de detección directa monitoreados | | 811LMX | Control remoto de un botón con interruptor<br>Control remoto | |
| CPS-RPEN4 | Sensores fotoeléctricos retrorreflectores monitoreados | | 891LMMC | Control remoto de un solo botón | |
| CPS-OPEN4 | Sensores fotoeléctricos de dos lados monitoreados | | 893LMMC | Control remoto de tres botones con interruptor<br>Control remoto | |
| 850LM | Receptor universal | | 877LMMC | Teclado numérico inalámbrico | |
| STAR1000 | Receptor de control de acceso comercial | | LC36M | Cortina de luz monitoreada | |

# Accesorios (continuación)

| N.º de pieza | Descripción | Imagen | N.º de pieza | Descripción | Imagen |
|---|---|---|---|---|---|
| OES-SD16<br>16ft Length<br><br>Range: Up to 33ft | Sistema óptico de borde monitoreado | | DCWALLCTL | Controlador de pared LCD (incluido con los nuevos operadores MAXUM) | |
| OES-SD24 | Sistema óptico de borde monitoreado | | 02-101 | Controlador de pared de un solo botón | |
| OES-RD16 | Sistema óptico de borde monitoreado | | 02-102 | Controlador de pared de 2 botones | |
| LMWEKITU | Kit de borde inalámbrico monitoreado | | 02-103L | Controlador de pared de 3 botones | |
| LMWETXU | Transmisor de borde inalámbrico monitoreado | | 02-406 | Controlador de pared de 3 botones con control de llave única NEMA 4/12 | |
| CPS-EI | Interfaz de borde de 4 cables monitoreada | | 02-403-N4XALD | Controlador de exterior de 3 botones NEMA N4/4X/12 | |
| K41-0156-000 | Monitor de tensión de cables HPH1 y HPH2 (Izquierda) | | K41-0157-000 | Monitor de tensión de cables HPH1 y HPH2 (Derecha) | |

# Accesorios (continuación)

| N.º de pieza | Descripción | Imagen | N.º de pieza | Descripción | Imagen |
|---|---|---|---|---|---|
| 86 LM (15' [4.6 m])/86LMT (25' [7.6 m]) | Kit de extensión de antena | | 50450 | Interruptor de enclavamiento de la puerta seccional | |
| 50-HERK2 | Detector de movimiento de 24 V | | 50401 | Interruptor de enclavamiento de la puerta enrollable | |
| RGL24LY | Sistema de semáforo rojo/verde | | RGL-CTL | Sistema de semáforo rojo/verde-Compacto | |
| AUXREL | Tarjeta de relés auxiliares, para encender y apagar dispositivos auxiliares (luces, campanas, bocina/ estrobos, etc.) | | LPEXP | Tarjeta del detector de bucle enchufable | |

# Accesorios (continuación)

| ADICIONAL KITS DE ACCESORIOS INSTALABLES IN SITU | | | |
|---|---|---|---|
| **N.º de pieza** | **Descripción** | **N.º de pieza** | **Descripción** |
| DC7AH | Kit de batería de respaldo de 7 AH<br>Compatible con todos los Maxum (no NEMA4X) | HOISTMOUNTMODDC | Kit de soporte de montaje para convertir el soporte L5 GH para la instalación de JDC, RJDC o JHDC |
| CHAINGUARD | Kit de protector de cadena para ejes de salida de 2" | | |
| CHAINGUARD3IN | Kit de protector de cadena para ejes de salida de 3" | TRLQSLD | Kit de deslizador silencioso del carro |
| CHAINTENSDC | Tensor de cadena (barra esparcidora) de 1" | XF600VAC7 | Kit de transformador de 600 V, para operadores 700 |
| CHAINTENS125DC | Tensor de cadena (barra esparcidora) de 1.25" | XF600VAC12 | Kit de transformador de 600 V, para operadores 1200/2200 |
| 001A3982 | Cubierta del operador para operadores 700/1200 | XF208VAC7 | Kit de transformador de 208 V, para operadores 700 |
| COVERDC | Cubierta de operador para todos los modelos Maxum de montaje en pared | XF208VAC12 | Kit de transformador de 208 V, para operadores 1200/2200 |
| HTR<br>Requiere COVERDC or 001A3982 operator cover | Kit de calefacción para operadores de 120/240 V 1/3 PH Requires COVERDC or 001A3982 operator cover | 312HM | Receptor de radio universal de 315 Mhz |
| HTR460<br>Requiere una cubierta de operador COVERDC o 001A3982 | Kit de calefacción para operadores de 480 V 3 PH<br>Requiere una cubierta de operador COVERDC o 001A3982 | 412HM | Receptor de radio universal de 390 Mhz |
| JAN41 | Kit de modificación de cadena y rueda dentada n.º 41 para JDC/JHDC | 71-1550B10LGH | Kit de rueda dentada del operador de 10 dientes, 1 in de diámetro interior x 1/4 de in de ranura de posicionamiento; sustituye a la rueda dentada de arrastre de 12 dientes para reducir la velocidad en un 20% |
| FOHMODDC | Kit de soporte de montaje frontal de la cubierta | K41-0564-000 | Rueda dentada de arrastre de 16 dientes para la cadena n.º 41. Reemplaza la rueda dentada de arrastre de 20 dientes en los modelos TDC12 para reducir la velocidad en un 20% (rueda dentada de arrastre de 16 dientes en los modelos TDC22) |

***Otros dispositivos compatibles:*** *Cualquier modelo Miller Edge monitorizado con cableado de 2 hilos e indicador T2 o Edge con cableado de 4 hilos y resistencia de 10 kilohmios en serie. Sistema de sensor de bordes inalámbrico Miller Edge RBand (transmisor de bordes RBand modelo RB-TX10 y receptor modelo RB-P-RX10C), que se utiliza con los sensores de bordes de la serie ME anteriores.*

# Repuestos

## Solo para modelos TDC

### KITS DE SERVICIO

| N.º de pieza | Descripción |
|---|---|
| K41-0375-000 | Rueda dentada de arrastre de 20 dientes n.º 48 (TDC7) |
| K41-0552-000 | Marco del operador (For TDC 700 & 1200) |
| K41-0372-000 | Rueda dentada de arrastre de 20 dientes n.º 41 (TDC12) |
| K41-0564-000 | Rueda dentada de arrastre de 16 dientes n.º 41 (TDC12/ TDC2200)) |
| K41-0482-000 | Bastidor para TDC 2200 |
| K41-0562-000 | Tapa de motor para TDC 2200 |

| Artículo | N.º de pieza | Descripción |
|---|---|---|
| 18 | K75-10170 | Carro |
| 19 | K75-10174 | Ensamblaje de la roldana delantera |
| 20 | K75-10259 | Separadores de guías |
| 21 | K10-10205 | Soporte del cabezal |
| 22 | K41-0565-000 | Pasador del pivote del cabezal |
| K5 | K75-12870 | Kit de brazo de puerta<br>Se completa con lo siguiente: Brazo curvo, brazo recto, soporte de puerta y herrajes |
| 24 | | Guía de la puerta* (Llame para consultar precios y disponibilidad) |
| 25 | 10-10011M1 | Armazón |
| 27 | K11-10197 | Perno de recogida |
| 28 | K75-17034 | Brazo recto resistente |

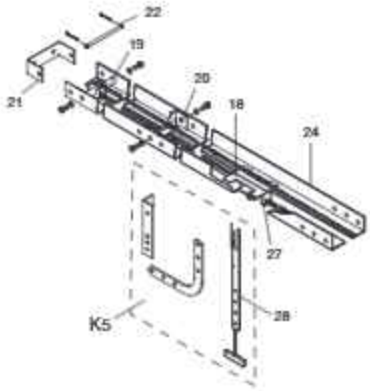


### KITS DE CADENA DE MARCHA DE LA PUERTA

| N.º de pieza | Descripción |
|---|---|
| TDC48-08 | Cadena n.º 48 para puertas TDC 700 de hasta 8' |
| TDC48-10 | Cadena n.º 48 para puertas TDC 700 de hasta 10' |
| TDC41-10 | Cadena n.º 41 para puertas TDC 1200 y 2200 de hasta 10' |
| TDC48-12 | Cadena n.º 48 para puertas TDC 700 de hasta 12' |
| TDC41-12 | Cadena n.º 41 para puertas TDC 1200 y 2200 de hasta 12' |
| TDC48-14 | Cadena n.º 48 para puertas TDC 700 de hasta 14' |
| TDC41-14 | Cadena n.º 41 para puertas TDC 1200 y 2200 de hasta 14' |
| TDC48-16 | Cadena n.º 48 para puertas TDC 700 de hasta 16' |
| TDC41-16 | Cadena n.º 41 para puertas TDC 1200 y 2200 de hasta 16' |
| TDC48-18 | Cadena n.º 48 para puertas TDC 700 de hasta 18' |
| TDC41-18 | Cadena n.º 41 para puertas TDC 1200 y 2200 de hasta 18' |
| TDC48-20 | Cadena n.º 41 (3/4 y 1/1 HP) para puertas de hasta 20' |
| TDC41-20 | Cadena n.º 41 para puertas TDC 1200 y 2200 de hasta 20' |
| TDC41-24 | Cadena n.º 41 para puertas TDC 1200 y 2200 de hasta 24' |

# Repuestos (continuación)

## Solo para modelos JHDC (Kits de servicio)

| N.º de pieza | Descripción |
|---|---|
| 1910929FT12 | Cadena de elevación, 12 ft de longitud |
| 1910929FT25 | Cadena de elevación, 25 ft de longitud |
| K41-0269-000 | Sogas de desenganche y enganche, 15 pies de longitud |
| K41-0549-000 | Sogas de desenganche y enganche, 29 pies de longitud |
| K41-0566-000 | Rueda dentada de arrastre del operador (12 dientes), para la cadena n.º 50 |
| K41-0476-000 | Kit de freno, JHDC22 y TDC22 |
| K41-0479-000 | Ensamblaje del elevador,JHDC 700, 1200, & 2200 |
| K41-0480-000 | Marcos de operador, lados izquierdo y derecho, JHDC 2200 |

## Solo para modelos RJDC (Kits de servicio)

| N.º de pieza | Descripción |
|---|---|
| K41-0539-000 | Motor, caja de engranajes y codificador (RJDC7) |
| K41-0541-000 | Marco del operador (RJDC7 |
| K41-0542-000 | Subensamblaje de liberación manual con cubierta de plástico (RJDC7 |
| K41-0548-000 | Cubierta de plástico (solo) para liberación manual (RJDC7 |

# Repuestos (continuación)

## Kits de servicios frecuentes para los modelos JDC, RJDC, JHDC y TDC

| N.º de pieza | Descripción | N.º de pieza | Descripción |
|---|---|---|---|
| K41-0374-000 | Motor, caja de engranajes y codificador (eje de J/H 700 no-3in) | K41-0380-000 | Puente rectificador 700/1200 |
| K41-0540-000 | Motor, caja de engranajes y codificador (eje de J/H 700 3in) | K41-0478-000 | Puente rectificador 2200 |
| K41-0375-000 | Motor, caja de engranajes y codificador (eje de H 1200 no-3in) | K41-0381-000 | Transformador toroidal 700 /120 VCA-240 VCA |
| K41-0376-000 | Motor, caja de engranajes y codificador (eje deH 2200) | K41-0382-000 | Transformador toroidal 700 lb/480 VCA |
| K41-0377-000 | Motor, caja de engranajes y codificador (T 700) | K41-0383-000 | Transformador toroidal 1200 /120 VCA-240 VCA |
| K41-0378-000 | Motor, caja de engranajes y codificador (T 1200) | K41-0384-000 | Transformador toroidal 1200 /480 VCA |
| K41-0379-000 | Motor, caja de engranajes y codificador (T 2200) | K41-0385-000 | Transformador toroidal 2200 /120 VCA-240 VCA |
| K41-0409-000 | Motor de carga extendida 1200, caja de engranajes y codificador de elevador | K41-0386-000 | Transformador toroidal 2200 /480 VCA |
| K41-0410-000 | Motor de carga extendida 1200, caja de engranajes y codificador de carro | K77-36541 | Antena |
| K41-0388-000MC | Tarjeta principal (todos los operadores Maxum) | K41-0387-000 | Codificador (con rueda dentada de arrastre, anillo elástico, placa de montaje, tornillos) |
| K41-0390-000 | EMI Board (All MAXUM Operators 480VAC) | K41-0424-000 | Motor con tapa terminal (JDC, RJDC, JHDC y TDC de carga estándar 700) |
| K41-0391-000 | EMI Board (All MAXUM Operators 120/240VAC) | K41-0425-000 | Motor con tapa terminal (JHDC y TDC de carga estándar 1200) |
| K41-0395-000 | Caja de control con cubierta | K41-0426-000 | Motor con tapa terminal (JHDC y TDC de carga extendida 1200) |
| K41-0469-000 | Solo tapa del motor (para RJDC7, JDC7 y TDC7/12/22) | K41-0427-000 | Motor con tapa terminal (JHDC y TDC de carga extendida 2200) |
| K41-0551-000 | Marco del operador (para JDC/JHDC7 y JHDC12) | K41-0467-000 | Cubierta de transformador para T, J, RJ, JH, 700 & 1200 |
| K41-0471-000 | Motor, J2200 y T2200 EXT (para JHDC22 y TDC22) | K41-0484-000 | Cubierta de transformador para TDC22 y JHDC22 |
| K41-0413-000 | Escobillas del motor, solo modelos de servicio ampliado | K41-0566-000 | Rueda dentada de arrastre de 12 dientes para la cadena n.° 50, modelos JDC7, RJDC7 y JHDC7/12 |

## For 2200 Models Only

| Part # | Description |
|---|---|
| K41-0476-000 | Kit de servicio, solo frenos, para modelos 2200 |

# Garantía

## GARANTÍA LIMITADA DE LIFTMASTER GARAGE DOORS®: MAXUM

LIFTMASTER Garage Doors (en adelante, el "Vendedor") garantiza al primer comprador minorista de este producto, para la ubicación en la que este producto se instale originalmente, que no presentará defectos en los materiales o la mano de obra durante un período específico de tiempo o un recuento de ciclos del operador, según corresponda, como se define a continuación (en adelante, el "Período de Garantía"). El período de garantía comienza a partir de la instalación del producto.

| Batería Kit de respaldo | Sensores fotoeléctricos | Piezas de repuesto | Control de pared LCD | Operador MAXUM | |
|---|---|---|---|---|---|
| 1AÑO | 1 AÑO | 1 AÑO | 2 AÑOS | Ciclo estándar | 5 AÑOS/ 85,000 ciclos* |
| | | | | Ciclo extendido | 5 AÑOS/ 130,000 ciclos* |

*La medición del recuento de ciclos comenzará al inicio del período de garantía; sin embargo, los recuentos de ciclos no se utilizarán para determinar la elegibilidad de la garantía hasta la conclusión de los dos (2) primeros años del período de garantía limitada.

**Extendido: Unidades fabricadas con firmware 1.17 y anteriores; Continuo: Unidades fabricadas con firmware 1.21 o posterior.

En los casos donde los períodos de garantía limitada mencionados anteriormente indiquen que el período de garantía se mide tanto por el paso del tiempo como por la cantidad de ciclos del operador, ambos parámetros se tendrán en cuenta en el momento de la reclamación de garantía y, si no se cumple uno de los parámetros, no se aplicará la garantía limitada. Cuando no se disponga de un recuento preciso de los ciclos del operador debido, sin carácter limitativo, a la sustitución de una pieza fundamental para determinar un recuento preciso de los ciclos, el período de garantía limitada expirará al término de los dos (2) primeros años a partir de la fecha de instalación del producto. El funcionamiento correcto de este producto depende del cumplimiento de las instrucciones relativas a la instalación, el funcionamiento, el mantenimiento y las pruebas del producto y de los accesorios correspondientes de la puerta. No cumplir estrictamente con esas instrucciones anulará la presente garantía limitada en su totalidad.

Si, durante el período de garantía limitada, este producto parece tener un defecto que esté cubierto por la presente garantía limitada, llame a la línea gratuita 1-888-4-LIFTMASTER (1-888-472-9557) antes de desarmarlo. Se le informará sobre las instrucciones de desmontaje y envío cuando llame. Luego envíe el producto o componente, con envío prepagado y asegurado como se le instruya, a nuestro centro de servicio para la reparación bajo garantía. Incluya una breve descripción del problema y un recibo de prueba de compra fechado con cualquier producto devuelto para su reparación bajo la garantía. Los productos devueltos al Vendedor para su reparación en garantía, una vez que los reciba el Vendedor y se confirme que son defectuosos y que los cubre la presente garantía limitada, se repararán o reemplazarán (a elección exclusiva del Vendedor) sin costo para usted, y se devolverán con el envío prepagado. Las piezas originales defectuosas se repararán o reemplazarán por piezas nuevas o reconstruidas en fábrica a discreción del Vendedor. Para mayor claridad, la presente garantía limitada no es válida para la sustitución o reparación de cualquier pieza que no sea la original de fábrica. Usted es responsable de cualquier costo en el que incurra al retirar o reinstalar el producto o cualquier componente.

**TODAS LAS GARANTÍAS IMPLÍCITAS PARA EL PRODUCTO, INCLUIDAS, ENTRE OTRAS, CUALQUIER GARANTÍA IMPLÍCITA DE COMERCIABILIDAD E IDONEIDAD PARA UN PROPÓSITO EN PARTICULAR, TIENEN UNA DURACIÓN QUE SE LIMITA AL PERÍODO DE GARANTÍA LIMITADA APLICABLE ESTABLECIDO ANTERIORMENTE PARA LOS COMPONENTES RELACIONADOS, Y NO EXISTIRÁ NI SE APLICARÁ NINGUNA GARANTÍA IMPLÍCITA LUEGO DE DICHO PERÍODO.** Algunos estados y provincias no permiten limitaciones en la duración de una garantía implícita, por lo que la limitación anterior puede no ser aplicable en su caso. **LA PRESENTE GARANTÍA LIMITADA NO CUBRE DAÑOS QUE NO SEAN DEFECTOS, DAÑOS CAUSADOS POR UNA INSTALACIÓN, FUNCIONAMIENTO O CUIDADO INADECUADOS (INCLUIDOS, ENTRE OTROS, ABUSO, USO INDEBIDO, FALTA DE MANTENIMIENTO RAZONABLE Y NECESARIO, REPARACIONES NO AUTORIZADAS O CUALQUIER ALTERACIÓN DE ESTE PRODUCTO), CARGOS DE MANO DE OBRA POR REINSTALAR UNA UNIDAD REPARADA O SUSTITUIDA, SUSTITUCIÓN DE ARTÍCULOS O UNIDADES INSTALADAS PARA USO RESIDENCIAL. LA PRESENTE GARANTÍA LIMITADA NO CUBRE NINGÚN PROBLEMA RELACIONADO CON LA PUERTA DE GARAJE O LOS HERRAJES DE LA PUERTA DE GARAJE, INCLUIDOS, ENTRE OTROS, LOS ACCESORIOS DE LA PUERTA, LOS RODILLOS DE LA PUERTA, LA ALINEACIÓN DE LA PUERTA O LAS BISAGRAS. LA PRESENTE GARANTÍA LIMITADA TAMPOCO CUBRE NINGÚN PROBLEMA CAUSADO POR INTERFERENCIAS. BAJO NINGUNA CIRCUNSTANCIA, EL VENDEDOR SERÁ RESPONSABLE POR DAÑOS EMERGENTES, INCIDENTALES O ESPECIALES QUE SURJAN EN RELACIÓN CON EL USO O LA IMPOSIBILIDAD DE USO DE ESTE PRODUCTO. EN NINGÚN CASO, LA RESPONSABILIDAD DEL VENDEDOR POR INCUMPLIMIENTO DE GARANTÍA, INCUMPLIMIENTO DE CONTRATO, NEGLIGENCIA O RESPONSABILIDAD OBJETIVA EXCEDERÁ EL COSTO DEL PRODUCTO CUBIERTO POR EL PRESENTE DOCUMENTO. NINGUNA PERSONA ESTÁ AUTORIZADA A ASUMIR POR NOSOTROS NINGUNA OTRA RESPONSABILIDAD EN RELACIÓN CON LA VENTA DE ESTE PRODUCTO.**

Algunos estados y provincias no permiten la exclusión o limitación de daños emergentes, incidentales o especiales, por lo que es posible que la limitación o exclusión anterior no sea aplicable en su caso. La presente garantía limitada le otorga derechos legales específicos, y también puede tener otros derechos que varían de estado a estado y de provincia a provincia.

©2026 The Chamberlain Group LLC

LiftMaster y el logotipo de LiftMaster son marcas comerciales, marcas de servicio o marcas registradas de The Chamberlain Group LLC. Todos los derechos reservados.
The Chamberlain Group LLC, 300 Windsor Drive, Oak Brook, IL, 60523, Estados Unidos

114-6042-000 (Rev. H)